Panasonic

Ogólny katalog produktów 2023 / 2024

Przegląd produktów A2W 2023 / 2024

heating & cooling solutions

Spis treści

Wizja środowiskowa Panasonic 2050	→ 3
Naturalna równowaga w Twoich wnętrzach - nanoe™ X	→ 4
PRO Club - witryna firmy Panasonic dla profesjonalistów	→ 5
Pompy ciepła Panasonic Aquarea - najważniejsze funkcjonalności	→ 7
Seria pomp ciepła Panasonic Aquarea	→ 8
Pompy ciepła Panasonic Aquarea - typoszereg urządzeń	→ 10

Aquarea High Performance Hydraulic Split

NOWE Jednostki Aquarea High Performance Hydraulic Split Generacji L typu All-in-One, jednofazowe. Grzewczo-chłodzące · Czynnik R290	→ 12
NOWE Jednostki Aquarea High Performance Hydraulic Split Generacji L typu All-in-One, jednofazowe. Grzewczo-chłodzące, 2-strefowe · Czynnik R290	→ 12
NOWE jednostki Aquarea High Performance Hydraulic Split Generacji L, jednofazowe. Grzewczo-chłodzące · Czynnik R290	→ 13

Aquarea EcoFleX

Aquarea EcoFleX, jednofazowe. Grzewczo-chłodzące · Czynnik R32	→ 13

Aquarea High Performance

NOWE Jednostki Aquarea High Performance Generacji K typu All-in-One, jednofazowe. Grzewczo-chłodzące · Czynnik R32	→ 14
NOWE Jednostki Aquarea High Performance Generacji K typu All-in-One, jednofazowe. Grzewczo-chłodzące, 2-strefowe · Czynnik R32	→ 14
Jednostki Aquarea High Performance Generacji J typu All-in-One, jednofazowe. Grzewczo-chłodzące, 1- lub 2-strefowe · Czynnik R32	→ 15
Jednostki Aquarea High Performance Generacji H typu All-in-One, jednofazowe/trójfazowe. Grzewczo-chłodzące · Czynnik R410A	→ 15
Kompaktowe jednostki Aquarea High Performance Generacji J typu All-in-One, jednofazowe. Grzewczo-chłodzące · Czynnik R32	→ 16
Kompaktowe jednostki Aquarea High Performance Generacji H typu All-in-One, jednofazowe. Grzewczo-chłodzące · Czynnik R410A	→ 16
NOWE Jednostki Aquarea High Performance Generacji K typu split, jednofazowe. Grzewczo-chłodzące · Czynnik R32	→ 17
Jednostki Aquarea High Performance Generacji J typu split, jednofazowe. Grzewczo-chłodzące SDC · Czynnik R32	→ 17
Jednostki Aquarea High Performance Generacji H typu split, jednofazowe/trójfazowe. Grzewczo-chłodzące SDC · Czynnik R410A	→ 18
Jednostki Aquarea High Performance Generacji J typu monoblok, jednofazowe. Grzewczo-chłodzące MDC · Czynnik R32	→ 18
Jednostki Aquarea High Performance Generacji H typu monoblok, jednofazowe. Grzewczo-chłodzące MDC · Czynnik R410A	→ 19

Aquarea T-CAP

NOWE Jednostki Aquarea T-CAP Generacji K typu All-in-One, jednofazowe/trójfazowe. Grzewczo-chłodzące · Czynnik R32	→ 19
Jednostki Aquarea T-CAP Generacji H typu All-in-One, jednofazowe/trójfazowe. Grzewczo-chłodzące · Czynnik R410A	→ 20
Jednostki Aquarea T-CAP Generacji H typu All-in-One, trójfazowe, z bardzo cichą jednostką zewnętrzną. Grzewczo-chłodzące · Czynnik R410A	→ 20
Kompaktowe jednostki Aquarea T-CAP Generacji H typu All-in-One, jednofazowe. Grzewczo-chłodzące · Czynnik R410A	→ 21
NOWE Jednostki Aquarea T-CAP Generacji K typu split, jednofazowe/trójfazowe. Grzewczo-chłodzące · Czynnik R32	→ 21
Jednostki Aquarea T-CAP Generacji H typu split, jednofazowe/trójfazowe. Grzewczo-chłodzące SXC · Czynnik R410A	→ 22
Jednostki Aquarea T-CAP Generacji H typu split, trójfazowe, z bardzo cichą jednostką zewnętrzną. Grzewczo-chłodzące SQC · Czynnik R410A	→ 22
Jednostki Aquarea T-CAP Generacji J typu monoblok, jednofazowe/trójfazowe. Grzewczo-chłodzące MXC · Czynnik R32	→ 23

Aquarea HT

Jednostki Aquarea HT Generacji F typu split, jednofazowe/trójfazowe. Grzewcze SHF · Czynnik R407C	→ 23

Klimakonwektory

Klimakonwektory Smart	→ 24
Klimakonwektory kanałowe	→ 24
Klimakonwektory ścienne (AC)	→ 24
Sterowniki przewodowe do klimakonwektorów AC i EC	→ 25

Zasobniki wody

Zasobniki Combo	→ 26
Zbiorniki buforowe	→ 26
Zasobniki emaliowane	→ 26
Zasobniki ze stali nierdzewnej	→ 26

Zasobniki wody

Jednostka wentylacyjna Venta	→ 27
NOWA Jednostka wentylacyjna przeciwprądowa	→ 27
Pompa ciepła do produkcji CWU	→ 27

Wyposażenie dodatkowe i moduły sterujące	→ 28
Program doboru pomp ciepła Aquarea Designer	→ 29
AR Heat Pump Viewer	→ 29
Tabele wydajności w trybie ogrzewania i chłodzenia	→ 30
Wymiary	→ 41

Wizja środowiskowa Panasonic 2050

Aby zapewnić użytkownikom „wyższą jakość życia" i zadbać o „zrównoważone środowisko na całym świecie", firma Panasonic będzie pracować nad wytwarzaniem i bardziej efektywnym wykorzystaniem czystej energii, której ilość będzie przewyższać ilość energii zużywanej.

Lepsza przyszłość dzięki dobrej jakości powietrza
Żyjemy w czasach wyjątkowych wyzwań.
Jeśli świat ma pewnie iść naprzód, musi pokonać poważne zagrożenia w postaci nowych globalnych pandemii i degradacji środowiska. Musi znaleźć sposoby i rozwiązania wdrażane na mniejszą i większą skalę, by zmniejszać napięcia wpływające na zdrowie człowieka i stabilne funkcjonowanie społeczności.

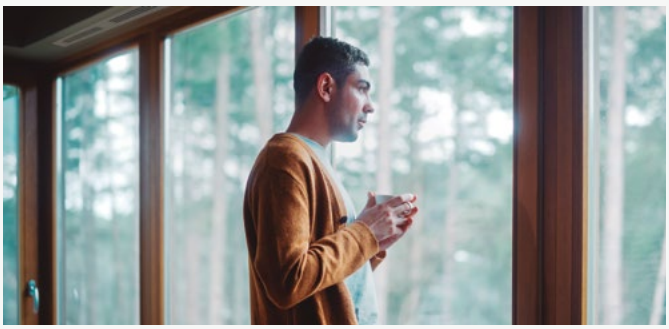

Naturalna równowaga w Twoich wnętrzach
Nanoe™ X, technologia wykorzystująca zalety rodników hydroksylowych.
W dzisiejszych czasach wielu z nas kładzie szczególny nacisk na zdrowy tryb życia – uprawiamy aktywność fizyczną, zwracamy uwagę na to, co jemy i czego dotykamy, zależy nam na tym, by oddychać czystym powietrzem. W tym ostatnim aspekcie teraz z pomocą przychodzi nam technologia.

100% Panasonic, DNA japońskiego rzemiosła
Dzięki zastosowaniu zaawansowanych technologii, które naprawdę czynią życie łatwiejszym, nasze podejście do jakości produktów nie ma sobie równych w branży.
Panasonic opiera się na japońskiej tradycji bezkompromisowej kontroli jakości, aby budować i wytwarzać doskonałe produkty dostarczane klientom na całym świecie.

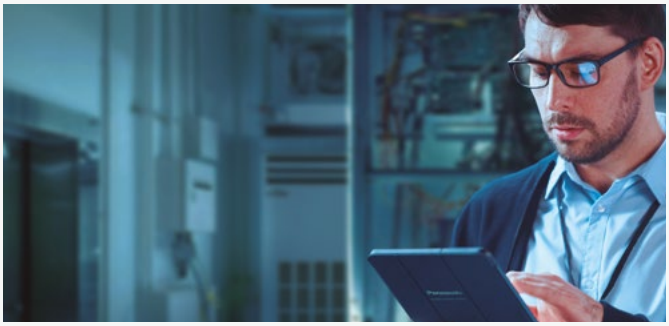

Marka klimatyzatorów ciesząca się zaufaniem na całym świecie
Panasonic – wiodący dostawca rozwiązań z zakresu ogrzewania i chłodzenia
Gromadząc doświadczenia od ponad pięciu dziesięcioleci i sprzedając produkty do ponad 120 krajów świata, firma Panasonic zajmuje czołową pozycję w branży.
W oparciu o rozbudowaną sieć zakładów produkcyjnych i placówek badawczo-rozwojowych, firma opracowuje nowatorskie rozwiązania techniczne i urządzenia, w których stosuje najnowsze technologie ustanawiające światowe standardy dla urządzeń klimatyzacyjnych.

Naturalna równowaga w Twoich wnętrzach

Nanoe™ X, technologia wykorzystująca zalety rodników hydroksylowych

W dzisiejszych czasach wielu z nas kładzie szczególny nacisk na zdrowy tryb życia – uprawiamy aktywność fizyczną, zwracamy uwagę na to, co jemy i czego dotykamy, zależy nam na tym, by oddychać czystym powietrzem. W tym ostatnim aspekcie teraz z pomocą przychodzi nam technologia.

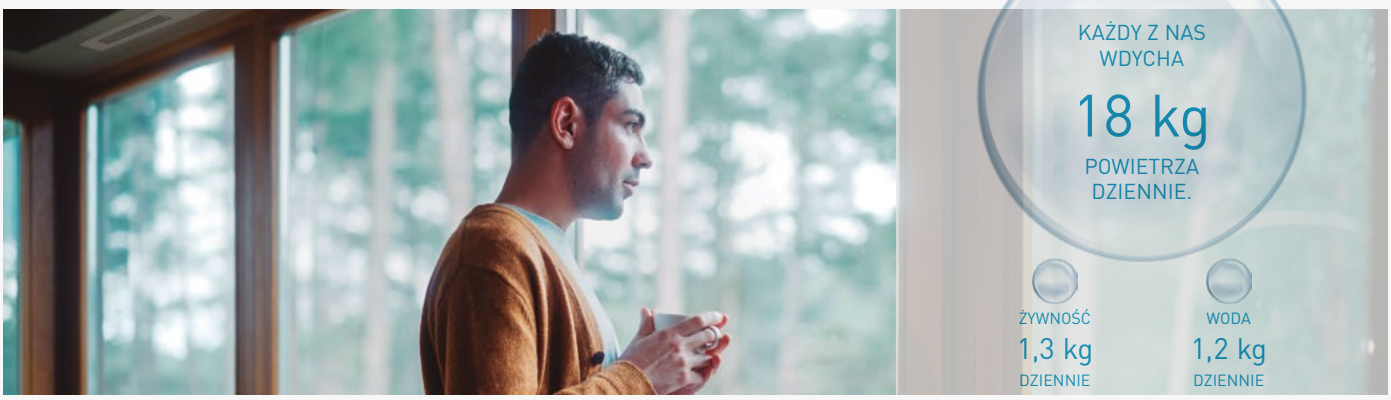

Skuteczne działanie na tkaninach i powierzchniach

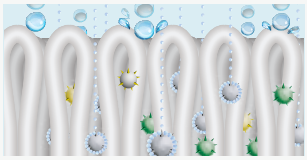

1 | Przy wielkości rzędu jednej miliardowej części metra, rodniki nanoe™ X są znacznie mniejsze niż cząsteczki pary wodnej i mogą wnikać głęboko w tkaniny, usuwając z nich nieprzyjemne zapachy.

Dłuższa żywotność pożytecznych cząsteczek

2 | Rodniki nanoe™ X zawieszone są w maleńkich cząsteczkach wody, dzięki czemu mają długą żywotność – ok. 600 sekund, co sprzyja rozprzestrzenianiu się ich po całym pomieszczeniu.

Produkcja dużej ilości rodników

3 | Generator nanoe X Mark 2 wytwarza 9,6 biliona rodników hydroksylowych na sekundę. Dzięki większej liczbie rodników hydroksylowych urządzenie jeszcze skuteczniej zwalcza niepożądane organizmy i substancje.

Nie wymaga konserwacji

Na zdjęciu: generator nanoe X Mark 2.

4 | Urządzenie nie wymaga serwisowania ani konserwacji. W generatorze nanoe™ X nie ma filtrów ani nie wymaga on konserwacji, ponieważ proces wytwarzania rodników przez tytanową elektrodę przebiega w osłonie wody.

7 efektów działania nanoe™ X

* Więcej szczegółów i dane dotyczące walidacji można znaleźć na stronie https://aircon.panasonic.eu.

Usuwa

- nieprzyjemne zapachy

Hamuje aktywność 5 rodzajów zanieczyszczeń

- bakterie i wirusy
- pleśnie
- alergeny
- pyłki
- niebezpieczne substancje

Nawilża

- włosy i skórę

Nowatorska technologia nanoe™ X pozwala cieszyć się korzystnym wpływem działania naturalnego detergentu – rodników hydroksylowych – w pomieszczeniach

Technologia nanoe™ X zapobiega namnażaniu wielu patogenów, takich jak określone rodzaje bakterii i wirusów, pleśnie, alergeny, pyłki i niektóre substancje niebezpieczne.

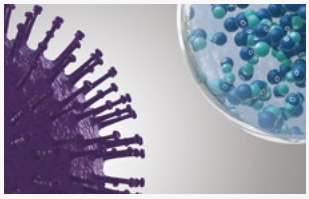

1 | nanoe™ X dociera do szkodliwego organizmu/ cząsteczki niepożądanej substancji

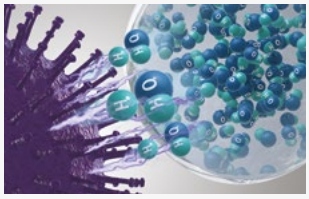

2 | Rodniki hydroksylowe denaturują białka na powierzchni cząsteczki

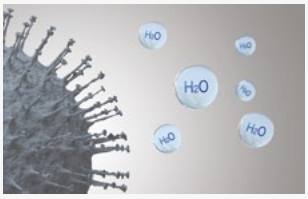

3 | Aktywność organizmu/substancji zostaje zahamowana

Pierwsze urządzenie nanoe™ zostało opracowane przez Panasonic w 2003 roku

Generator: nanoe™	Generator: nanoe™ X		
2003	**Mark 1** - 2016	**Mark 2** - 2019	**NOWOŚĆ Mark 3** - 2022
480 miliardów rodników hydroksylowych/sek.	4,8 biliona rodników hydroksylowych/sek.	9,6 biliona rodników hydroksylowych/sek.	48 bilionów rodników hydroksylowych/sek.

Struktura jonów

Rodniki hydroksylowe

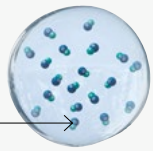

10 razy więcej

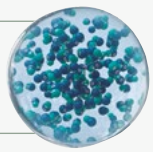

20 razy więcej

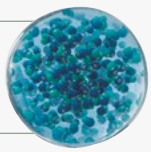

100 razy więcej

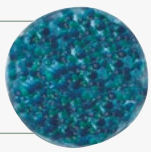

PRO Club - Witryna firmy Panasonic dla profesjonalistów

Panasonic oferuje zróżnicowane formy wsparcia projektantom, instalatorom i dystrybutorom z sektora urządzeń grzewczych i klimatyzacyjnych.

Program doboru pomp ciepła Aquarea Designer w wersji online

Twórz własne projekty w prosty i nieskomplikowany sposób dzięki narzędziu online od firmy Panasonic. Nowo opracowane narzędzie zostało zoptymalizowane, aby pomóc specjalistom z branży HVAC w łatwym doborze najbardziej odpowiedniej pompy ciepła Aquarea typu powietrze-woda do konkretnego zastosowania.

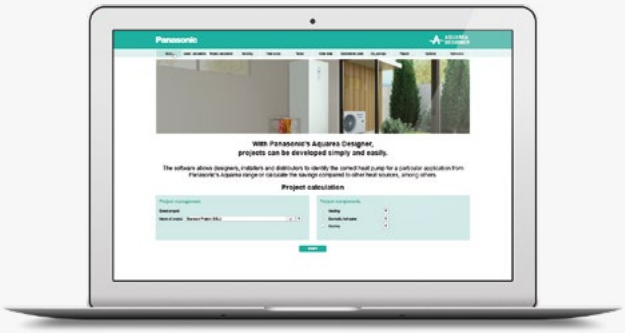

Domestic AirCon Quick Selector – szybki dobór klimatyzacji domowej

To przyjazne dla użytkownika narzędzie online dotyczące naszego asortymentu urządzeń do użytku domowego pozwala wybrać najlepszy układ typu split lub multi-split dla potrzeb każdego projektu i uzyskać odpowiednie parametry dla konkretnego zastosowania.

Nowe oprogramowanie do projektowania klimatyzacji do zastosowań komercyjnych

Oprogramowanie do projektowania rozwiązań z zakresu klimatyzacji do zastosowań komercyjnych zostanie przeprojektowane z myślą o większym komforcie korzystania z niego przez użytkownika. Nowe oprogramowanie działa w chmurze i zawsze na bieżąco aktualizuje informacje na temat najnowszych produktów. Intuicyjny, wielojęzyczny interfejs obsługuje najbardziej skomplikowane projekty oraz umożliwia udostępnianie danych online i współpracę przy opracowywaniu projektów.

*** Dostępne wiosną 2023 r.**

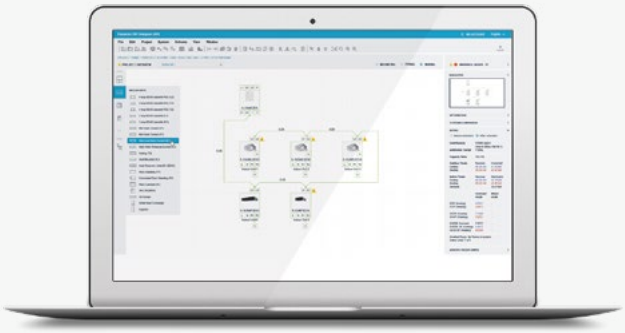

Open BIM

Projektowanie, analiza i modelowanie BIM układów VRF i pomp ciepła powietrze-woda firmy Panasonic. Oprogramowanie umożliwia generowanie dokumentów, modeli 3D, schematów i rysunków. Aplikacja ta jest zintegrowana z przepływem pracy Open BIM poprzez platformę BIMserver.center.

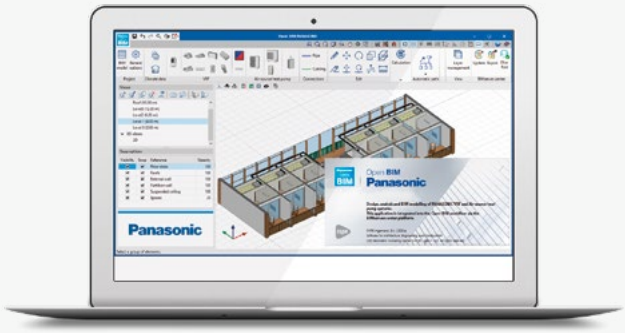

Konfigurator chillerów

To oprogramowanie online jest kompletnym narzędziem pozwalającym użytkownikowi dokładnie obliczyć wydajność w określonych warunkach, wybrać i skonfigurować gamę komercyjnych chillerów, pomp ciepła i klimakonwektorów Panasonic. Ponadto umożliwia sporządzenie kompleksowego raportu, który można udostępnić klientom i kontrahentom.

Program do projektowania parametrów układów chłodniczych

To proste narzędzie projektowe wspiera inżynierów, instalatorów i techników na etapie wykonywania szybkich obliczeń dotyczących parametrów komercyjnych układów chłodniczych.

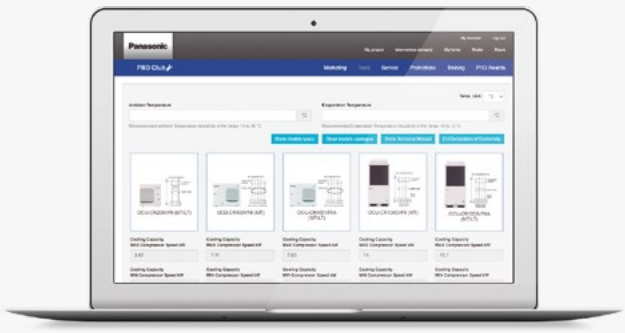

AQUAREA

Pompy ciepła powietrze-woda serii Aquarea

Seria pomp ciepła powietrze-woda Aquarea firmy Panasonic o mocy od 3 kW do 16 kW jest jedną z najbogatszych na rynku. Obejmuje ona rozwiązania dla większości obiektów, niezależnie od ich wielkości i wymagań w zakresie ogrzewania i chłodzenia. Pompy ciepła Aquarea można instalować w budynkach nowych i modernizowanych. Ich eksploatacja jest wyjątkowo opłacalna, a wpływ na środowisko naturalne – minimalny.

Nowe pompy ciepła Aquarea Generacji L z naturalnym czynnikiem chłodniczym 290.

· Idealne do zastosowań modernizacyjnych.
· Przyłącze hydrauliczne między jednostką zewnętrzną a wewnętrzną.
· Temperatura wody na zasilaniu do 75°C przy temperaturze zewnętrznej do -10°C.
· Temperatura ciepłej wody użytkowej do 65°C bez grzałki do -10°C na zewnątrz.
· Nowa konstrukcja jednostki wewnętrznej oraz odnowiona jednostka zewnętrzna w kolorze antracytowej szarości.
· Bezproblemowa łączność i komunikacja.
· Adaptery Wi-Fi w zestawie.

Nowe pompy Aquarea Generacji K.

· Idealne rozwiązanie dla nowych budynków.
· Temperatura wody na zasilaniu do 60°C przy temperaturze zewnętrznej do -10°C.
· Dostępne w wersjach High Performance i T-CAP.
· Nowa konstrukcja jednostki wewnętrznej oraz odnowiona jednostka zewnętrzna w kolorze antracytowej szarości.
· Bezproblemowa łączność i komunikacja.
· Sterownik zaprojektowany w harmonii z całym układem.

Aquarea EcoFleX. 2 w 1 – zrównoważony i wydajny komfort przez cały rok.

· Oczyszczanie powietrza oraz odzysk ciepła na potrzeby przygotowania CWU oraz ogrzewanie i chłodzenie pomieszczeń.
· Funkcja odzysku ciepła – ponowne wykorzystanie ciepła odpadowego z jednostki zewnętrznej do produkcji ciepłej wody użytkowej.
· Ciągłe ogrzewanie w celu zapewnienia wyższego komfortu.
· Większe bezpieczeństwo przebywania w pomieszczeniach 24/7 dzięki technologii nanoe™ X (generator Mark 2).
· Adaptery Wi-Fi w zestawie.

Aquarea Smart i Service Cloud.

Potężne i intuicyjne narzędzie do zdalnego sterowania wszystkimi funkcjami związanymi z ogrzewaniem i CWU, w tym funkcją monitoringu zużycia energii.
Usługa Aquarea Service Cloud pozwala instalatorom na zdalne serwisowanie instalacji grzewczych klientów.

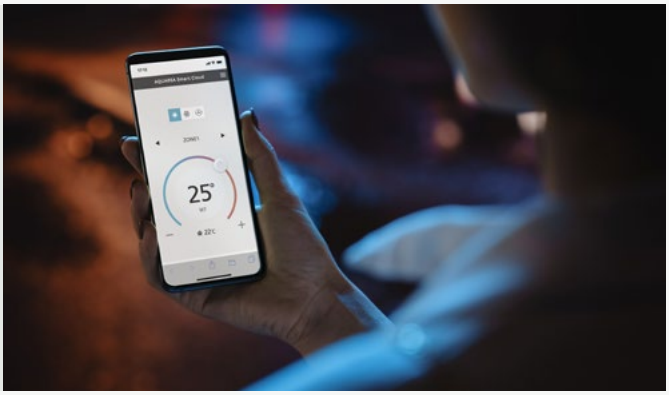

Seria pomp ciepła Panasonic Aquarea

Układ EcoFleX

Układ w postaci jednostki wewnętrznej i zewnętrznej podłącza się do obiegu ogrzewania i ciepłej wody użytkowej oraz jednostki kanałowej z technologią nanoe™ X. Jednostka wewnętrzna zawiera zasobnik ze stali nierdzewnej (185 l).

Układ All-in-One

Układ w postaci jednostki wewnętrznej i zewnętrznej podłącza się do obiegu ogrzewania i ciepłej wody użytkowej. Jednostka wewnętrzna zawiera zasobnik ze stali nierdzewnej (185 l).

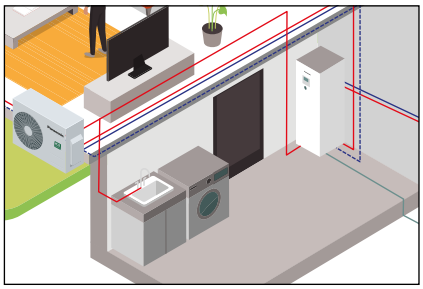

Układ typu split

Układ w postaci jednostki wewnętrznej i zewnętrznej podłącza się do obiegu ogrzewania i/lub ciepłej wody użytkowej (zasobnik nie wchodzi w skład zestawu).

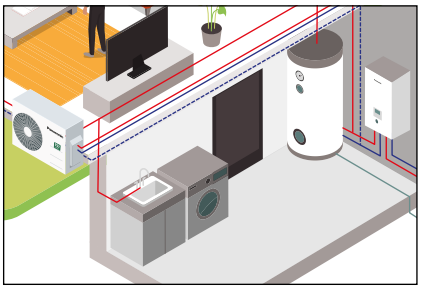

Układ typu monoblok

Tylko jednostka zewnętrzna. Instalacja nie wymaga przyłącza chłodniczego i jest podłączona do obiegu ogrzewania i/lub ciepłej wody użytkowej (zasobnik nie wchodzi w skład zestawu).

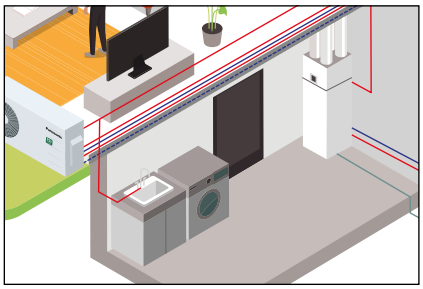

Aquarea Smart Cloud dla użytkowników.

Najbardziej zaawansowane narzędzie do sterowania ogrzewaniem – dziś i jutro.

Pompa może zostać podłączona z chmurą*, co umożliwia korzystanie z intuicyjnego narzędzia do zdalnego sterowania wszystkimi funkcjami związanymi z ogrzewaniem i CWU, w tym funkcją monitoringu zużycia energii.

* Wymagany adapter Wi-Fi CZ-TAW1B.

Aquarea Service Cloud dla instalatorów.

Usługa Aquarea Service Cloud pozwala instalatorom na zdalne serwisowanie instalacji grzewczych klientów.

Gwarantuje to oszczędność czasu i pieniędzy oraz skraca czas reakcji, a tym samym zwiększa zadowolenie klientów.

Pompa ciepła Panasonic Aquarea to rozwiązanie, które poprawi wydajność energetyczną Twojego domu, a jego instalacja będzie tańsza i prostsza w porównaniu z innymi urządzeniami.

Aquarea EcoFleX

Idealne rozwiązanie do nowych instalacji, szczególnie w warunkach ograniczonej ilości miejsca.
Aquarea EcoFleX to przełomowa pompa ciepła, która łączy jednostkę kanałową z technologią nanoe™ X, zapewniając oczyszczanie powietrza oraz odzysk ciepła na potrzeby przygotowania CWU oraz ogrzewanie i chłodzenie pomieszczeń. Wyjątkowa wydajność i oszczędność energii przy niskiej emisji CO_2.

Aquarea High Performance

Do nowych instalacji i budynków energooszczędnych.
Wyjątkowa wydajność i oszczędność energii przy minimalnej emisji CO_2 i kompaktowej budowie. Wyższa wydajność – współczynnik COP do 5,33 w przypadku jednostek Generacji J i K o mocy 3 kW.
Teraz dostępne również z naturalnym czynnikiem chłodniczym R290.

Aquarea T-CAP

Praca w skrajnie niskich temperaturach, modernizacja i innowacja.
Urządzenia zapewniają utrzymanie wydajności grzewczej nawet w bardzo niskich temperaturach. Pompy tej serii są zdolne do utrzymania mocy wyjściowej przy temperaturze zewnętrznej spadającej do -20°C[1].

1) Temperatura zasilania 35°C.

Aquarea HT

Do domów mieszkalnych ze starymi grzejnikami wysokotemperaturowymi.
Pompy ciepła Aquarea HT – idealne do modernizacji. Zielona energia w tradycyjnych grzejnikach. Najlepsze rozwiązanie zdolne zapewnić temperaturę wody na zasilaniu równą 65°C, nawet przy temperaturach zewnętrznych rzędu -15°C.

Aquarea EcoFleX	Aquarea High Performance	Aquarea T-CAP	Aquarea HT
Ogrzewanie – chłodzenie – CWU	Ogrzewanie – chłodzenie – CWU	Ogrzewanie – chłodzenie – CWU	Ogrzewanie – CWU
Możliwości podłączenia			
Grzejniki – ogrzewanie podłogowe – CWU – klimatyzacja	Grzejniki – klimakonwektory – ogrzewanie podłogowe – CWU	Grzejniki – klimakonwektory – ogrzewanie podłogowe – CWU	Tradycyjne grzejniki wysokotemperaturowe – CWU
Zastosowanie			
Nowe budynki	Nowe budynki i projekty modernizacyjne	Skrajnie niskie temperatury otoczenia i projekty modernizacyjne	Modernizacja starych grzejników
Efektywność energetyczna (ogrzewanie 35°C / 55°C [1]			
A++ / A++	A+++ / A++	A+++ / A++	A++ / A++
Sterowanie i kompatybilność			
Kompatybilność ze SmartGrid [2] Wbudowany moduł Wi-Fi	Kompatybilność ze SmartGrid [2] Obsługa przez WiFi (dołączona do generacji L)	Kompatybilność ze SmartGrid [2] Obsługa przez Wi-Fi	—

	Aquarea EcoFleX	Aquarea High Performance				Aquarea T-CAP			Aquarea HT
Generacja	**J**	**L**	**K**	**J**	**H**	**K**	**J**	**H**	**F/G**
Temperatura robocza (powietrze zewnętrzne)	-15°C	-25°C	-25°C	-20°C	-20°C	-28°C	-20°C [3]	-28°C	-20°C
Maksymalna temperatura zasilania układu ogrzewania	55°C	75°C [4]	60°C	60°C	55°C [5]	65°C [6]	65°C [6]	60°C [5]	65°C
Czynnik chłodniczy	R32	R290	R32	R32	R410A	R32	R32	R410A	R407C
Typ	split + kanałowe	hydrosplit	split	split lub monoblok	split lub monoblok	split	monoblok	split	split lub monoblok
Jednofazowe – moc	8 kW	5, 7, 9 kW	3, 5, 7, 9 kW	3, 5, 7, 9 kW	12, 16 kW	9, 12 kW	9, 12 kW	9, 12 kW	9, 12 kW
Trójfazowe – moc	—	—	—	—	9, 12, 16 kW	9, 12 kW	9, 12, 16 kW	9, 12, 16 kW	9, 12 kW

Dane w powyższym zestawieniu dotyczą większości modeli każdej serii. Wymagane parametry należy sprawdzić w specyfikacji produktu. 1) Skala od A+++ do D. 2) Pompy Generacji J i H z płytką CZ-NS4P. Pompy Generacji K i L z płytką CZ-NS5P. 3) Modele o mocy 9 kW i 12 kW. 4) Maksymalna temperatura CWU z grzałką. 5) W przypadku temperatury zewnętrznej powyżej -10°C. 6) Możliwość ustawienia temperatury do 65°C na sterowniku zdalnym. Standardowa temperatura wody na zasilaniu wynosi 60°C lub mniej. W przypadku, gdy nastawa ΔT na sterowniku zdalnym wynosi 15°C, a temperatura otoczenia od 5 do 20°C, możliwe jest uzyskanie temperatury wody wylotowej wynoszącej 65°C.

Aquarea High Performance

	3 kW	5 kW	7 kW
Hydraulic split All in One Jednofaz. STR. 12, 13		R290 NATURAL REFRIGERANT NOWOŚĆ WH-ADC0509L3E5 [1] WH-ADC0509L3E5B WH-ADC0509L3E5AN [1] WH-WDG05LE5	R290 NATURAL REFRIGERANT NOWOŚĆ WH-ADC0509L3E5 [1] WH-ADC0509L3E5B WH-ADC0509L3E5AN [1] WH-WDG07LE5
Hydraulic split Split Jednofaz. STR. 13		R290 NATURAL REFRIGERANT NOWOŚĆ WH-SDC0509L3E5 [1] WH-WDG05LE5	R290 NATURAL REFRIGERANT NOWOŚĆ WH-SDC0509L3E5 [1] WH-WDG07LE5
All-in-One Jednofaz./ Trójfaz. STR. 14, 14, 15, 16	NOWOŚĆ WH-ADC0309K3E5 [1] WH-ADC0309K3E5B WH-ADC0309K3E5AN [1] WH-UDZ03KE5 WH-ADC0309J3E5 WH-ADC0309J3E5B WH-ADC0309J3E5C WH-UD03JE5	NOWOŚĆ WH-ADC0309K3E5 [1] WH-ADC0309K3E5B WH-ADC0309K3E5AN [1] WH-UDZ05KE5 WH-ADC0309J3E5 WH-ADC0309J3E5B WH-ADC0309J3E5C WH-UD05JE5	NOWOŚĆ WH-ADC0309K3E5 [1] WH-ADC0309K3E5B WH-ADC0309K3E5AN [1] WH-UDZ07KE5 WH-ADC0309J3E5 WH-ADC0309J3E5B WH-ADC0309J3E5C WH-UD07JE5
Split Jednofaz./ Trójfaz. STR. 17, 18	NOWOŚĆ WH-SDC0309K3E5 [1] [2] WH-UDZ03KE5 [2] WH-SDC0305J3E5 WH-UD03JE5	NOWOŚĆ WH-SDC0309K3E5 [1] [2] WH-UDZ05KE5 [2] WH-SDC0305J3E5 WH-UD05JE5	NOWOŚĆ WH-SDC0309K3E5 [1] [2] WH-UDZ07KE5 [2] WH-SDC0709J3E5 WH-UD07JE5
Monoblok Jednofaz. STR. 18, 19		WH-MDC05J3E5	WH-MDC07J3E5

Aquarea T-CAP

	9 kW	12 kW	16 kW
All-in-One Jednofaz./ Trójfaz. STR. 19, 20, 20	NOWOŚĆ WH-ADC0912K6E5 WH-ADC0912K6E5AN WH-UXZ09KE5 WH-ADC0912K9E8 [2] WH-ADC0912K9E8AN [2] WH-UXZ09KE8 [2] WH-ADC1216H6E5 WH-ADC1216H6E5C WH-UX09HE5 WH-ADC0916H9E8 WH-UX09HE8 WH-UQ09HE8	NOWOŚĆ WH-ADC0912K6E5 WH-ADC0912K6E5AN WH-UXZ12KE5 WH-ADC0912K9E8 [2] WH-ADC0912K9E8AN [2] WH-UXZ12KE8 [2] WH-ADC1216H6E5 WH-ADC1216H6E5C WH-UX12HE5 WH-ADC0916H9E8 WH-UX12HE8 WH-UQ12HE8	WH-ADC0916H9E8 WH-UX16HE8 WH-ADC0916H9E8 WH-UQ16HE8
Split Jednofaz./ Trójfaz. STR. 22	NOWOŚĆ WH-SXC09K3E5 [1] [2] WH-UXZ09KE5 [2] WH-SXC09K3E8 [2] [3] WH-UXZ09KE8 [2] WH-SXC09H3E5 WH-UX09HE5 WH-SXC09H3E8 WH-UX09HE8 WH-SQC09H3E8 WH-UQ09HE8	NOWOŚĆ WH-SXC12K6E5 [2] WH-UXZ12KE5 [2] WH-SXC12K9E8 [2] WH-UXZ12KE8 [2] WH-SXC12H6E5 WH-UX12HE5 WH-SXC12H9E8 WH-UX12HE8 WH-SQC12H9E8 WH-UQ12HE8	WH-SXC16H9E8 WH-UX16HE8 WH-SQC16H9E8 WH-UQ16HE8
Monoblok Jednofaz./ Trójfaz. STR. 23	WH-MXC09J3E5 WH-MXC09J3E8	WH-MXC12J6E5 WH-MXC12J9E8	WH-MXC16J9E8

9 kW	12 kW	16 kW
R290 NATURAL REFRIGERANT **NOWOŚĆ** WH-ADC0509L3E5 [1] WH-ADC0509L3E5B WH-ADC0509L3E5AN [1] WH-WDG09LE5		
R290 NATURAL REFRIGERANT **NOWOŚĆ** WH-SDC0509L3E5 [1] WH-WDG09LE5		
NOWOŚĆ WH-ADC0309K3E5 [1] WH-ADC0309K3E5B WH-ADC0309K3E5AN [1] WH-UDZ09KE5 WH-ADC0309J3E5 WH-ADC0309J3E5B WH-ADC0309J3E5C WH-UD09JE5-1 WH-ADC0916H9E8 WH-UD09HE8	WH-ADC1216H6E5 WH-ADC1216H6E5C WH-UD12HE5 WH-ADC0916H9E8 WH-UD12HE8	WH-ADC1216H6E5 WH-ADC1216H6E5C WH-UD16HE5 WH-ADC0916H9E8 WH-UD16HE8
NOWOŚĆ WH-SDC0309K3E5 [1) 2)] WH-UDZ09KE5 [2)] WH-SDC0709J3E5 WH-UD09JE5-1	WH-SDC12H6E5 WH-UD12HE5 WH-SDC12H9E8 WH-UD12HE8	WH-SDC16H6E5 WH-UD16HE5 WH-SDC16H9E8 WH-UD16HE8
WH-MDC09J3E5	WH-MDC12H6E5	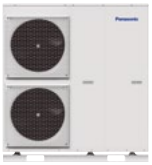 WH-MDC16H6E5

		9 kW	12 kW
Aquarea EcoFleX	Aquarea EcoFleX Jednofaz. STR. 13	**8 kW** WH-ADF0309J3E5CM S-71WF3E CU-2WZ71YBE5	
Aquarea HT	Split Jednofaz./ Trójfaz. STR. 23	WH-SHF09F3E5 WH-UH09FE5 WH-SHF09F3E8 WH-UH09FE8	WH-SHF12F6E5 WH-UH12FE5 WH-SHF12F9E8 WH-UH12FE8
	Monoblok Jednofaz. STR. 25	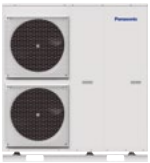 WH-MHF09G3E5	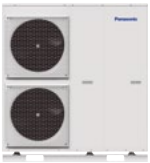 WH-MHF12G6E5

Modele z czynnikiem chłodniczym R290. Modele z czynnikiem chłodniczym R32.
1) Dostępne również z grzałką rezerwową 6 kW. 2) Dostępne jesienią 2023. 3) Dostępne również z grzałką rezerwową 9 kW.
WH-__E5 jednofaz. // WH-__E8 trójfaz.

Aquarea High Performance Hydraulic Split

Nowe Jednostki Aquarea High Performance Hydraulic Split Generacji L typu All-in-One, jednofazowe. Grzewczo-chłodzące · Czynnik R290

Adapter Wi-Fi w zestawie.
Jednostka wewnętrzna (wys. x szer. x głęb.): 1642 x 599 x 602 mm.
Praca w temperaturach do -25°C w trybie ogrzewania.

R290 NATURAL REFRIGERANT

Nowość 2023

Zestaw								Jednostka wewnętrzna		Jednostka zewnętrzna		
		Wydajność grzewcza / COP		Wydajność chłodnicza / EER	SCOP	Klasa energetyczna (ogrzewanie)			Ciężar		Wymiary	Ciężar
		Otoczenie +7°C, woda 35°C	Otoczenie +7°C, woda 55°C	Otoczenie +35°C, woda 18°C	Woda 35°C / woda 55°C	Woda 35°C / woda 55°C	CWU				wys. x szer. x głęb.	
		kW / COP	kW / COP	kW / EER		A+++ do D	A+ do F		kg		mm	kg
Zestaw, grzałka elektryczna 3 kW												
Jednofaz.	**KIT-ADC05L3E5**	5,00/5,05	5,00/3,07	5,00/5,00	**5,06/3,63**	**A+++/A++**	**A+**	**WH-ADC0509L3E5**	93	**WH-WDG05LE5**	996 x 980 x 430	98
Jednofaz.	**KIT-ADC07L3E5**	7,00/4,93	7,00/2,98	7,00/4,73	**4,96/3,62**	**A+++/A++**	**A+**	**WH-ADC0509L3E5**	93	**WH-WDG07LE5**	996 x 980 x 430	98
Jednofaz.	**KIT-ADC09L3E5**	9,00/4,55	8,90/3,03	9,00/4,19	**4,84/3,67**	**A+++/A++**	**A+**	**WH-ADC0509L3E5**	93	**WH-WDG09LE5**	996 x 980 x 430	97

Informacje na temat przyłączy rurowych

Zestaw	kW	5,0	7,0	9,0
Przyłącze wody (jednostki wewn. i zewn.)	cal	1/1	1/1	1/1
Zakres długości przewodu rurowego standard / maksimum	m	5/30	5/30	5/30
Różnica wysokości zainstalowania jednostki wewn. i zewn.	m	10	10	10

Informacje elektryczne (zasilanie jednostki wewnętrznej)

		Jednofazowe (grzałka 3 kW)		
Zestaw	**kW**	**5,0**	**7,0**	**9,0**
Elektryczna grzałka rezerwowa	kW	3,00	3,00	3,00
Zalecany wyłącznik różnicowoprądowy, zasilanie ½	A	16/16	16/16	16/16
Zalecany minimalny przekrój przewodu-zasilanie 1 / 2 [1]	mm²	3 x 2,5/3 x 2,5	3 x 2,5/3 x 2,5	3 x 2,5/3 x 2,5

1) Patrz przepisy lokalne. * Wskaźniki EER i COP obliczono zgodnie z normą EN 14511. ** Urządzenie zostało zaprojektowane zgodnie z europejską dyrektywą 98/83/WE w sprawie jakości wody, zmienioną dyrektywą 2015/1787/UE. Okres eksploatacji urządzenia nie jest gwarantowany w przypadku stosowania wód gruntowych, np. wody źródlanej lub wody ze studni, wody kranowej zawierającej sole i inne zanieczyszczenia lub wody o odczynie kwaśnym. Koszty konserwacji i gwarancji związane z powyższymi przypadkami eksploatacji ponosi klient.

Nowe jednostki Aquarea High Performance Hydraulic Split Generacji L typu All-in-One, jednofazowe. Grzewczo-chłodzące, 2-strefowe · Czynnik R290

Adapter Wi-Fi w zestawie.
Jednostka wewnętrzna (wys. x szer. x głęb.): 1642 x 599 x 602 mm.
Praca w temperaturach do -25°C w trybie ogrzewania.

R290 NATURAL REFRIGERANT

Nowość 2023

Zestaw								Jednostka wewnętrzna		Jednostka zewnętrzna		
		Wydajność grzewcza / COP		Wydajność chłodnicza / EER	SCOP	Klasa energetyczna (ogrzewanie)			Ciężar		Wymiary	Ciężar
		Otoczenie +7°C, woda 35°C	Otoczenie +7°C, woda 55°C	Otoczenie +35°C, woda 18°C	Woda 35°C / woda 55°C	Woda 35°C / woda 55°C	CWU				wys. x szer. x głęb.	
		kW / COP	kW / COP	kW / EER		A+++ do D	A+ do F		kg		mm	kg
Jednofaz.	**KIT-ADC05L3E5B**	5,00/5,05	5,00/3,07	5,00/5,00	**5,06/3,63**	**A+++/A++**	**A+**	**WH-ADC0509L3E5B**	101	**WH-WDG05LE5**	996 x 980 x 430	98
Jednofaz.	**KIT-ADC07L3E5B**	7,00/4,93	7,00/2,98	7,00/4,73	**4,96/3,62**	**A+++/A++**	**A+**	**WH-ADC0509L3E5B**	101	**WH-WDG07LE5**	996 x 980 x 430	98
Jednofaz.	**KIT-ADC09L3E5B**	9,00/4,55	8,90/3,03	9,00/4,19	**4,84/3,67**	**A+++/A++**	**A+**	**WH-ADC0509L3E5B**	101	**WH-WDG09LE5**	996 x 980 x 430	97

Informacje na temat przyłączy rurowych

Zestaw	kW	5,0	7,0	9,0
Przyłącze wody (jednostki wewn. i zewn.)	cal	1/1	1/1	1/1
Zakres długości przewodu rurowego standard / maksimum	m	5/30	5/30	5/30
Różnica wysokości zainstalowania jednostki wewn. i zewn.	m	10	10	10

Informacje elektryczne (zasilanie jednostki wewnętrznej)

		Jednofazowe		
Zestaw	**kW**	**5,0**	**7,0**	**9,0**
Elektryczna grzałka rezerwowa	kW	3,00	3,00	3,00
Zalecany wyłącznik różnicowoprądowy, zasilanie ½	A	16/16	16/16	16/16
Zalecany minimalny przekrój przewodu - zasilanie 1 / 2 [1]	mm²	3 x 2,5/3 x 2,5	3 x 2,5/3 x 2,5	3 x 2,5/3 x 2,5

1) Patrz przepisy lokalne. * Wskaźniki EER i COP obliczono zgodnie z normą EN 14511. ** Urządzenie zostało zaprojektowane zgodnie z europejską dyrektywą 98/83/WE w sprawie jakości wody, zmienioną dyrektywą 2015/1787/UE. Okres eksploatacji urządzenia nie jest gwarantowany w przypadku stosowania wód gruntowych, np. wody źródlanej lub wody ze studni, wody kranowej zawierającej sole i inne zanieczyszczenia lub wody o odczynie kwaśnym. Koszty konserwacji i gwarancji związane z powyższymi przypadkami eksploatacji ponosi klient.

Aquarea High Performance Hydraulic Split

Nowe jednostki Aquarea High Performance Hydraulic Split Generacji L, jednofazowe. Grzewczo-chłodzące · Czynnik R290

Adapter Wi-Fi w zestawie.
Jednostka wewnętrzna (wys. x szer. x głęb.): 892 x 500 x 348 mm.
Praca w temperaturach do -25°C w trybie ogrzewania.

R290 NATURAL REFRIGERANT

Nowość 2023

Zestaw							Jednostka wewnętrzna		Jednostka zewnętrzna		
		Wydajność grzewcza / COP		Wydajność chłodnicza / EER	SCOP	Klasa energetyczna (ogrzewanie)		Ciężar		Wymiary	Ciężar
		Otoczenie +7°C, woda 35°C	Otoczenie +7°C, woda 55°C	Otoczenie +35°C, woda 18°C	Woda 35°C / woda 55°C	Woda 35°C / woda 55°C				wys. x szer. x głęb.	
		kW / COP	kW / COP	kW / EER		A+++ do D		kg		mm	kg
Zestaw, grzałka elektryczna 3 kW											
Jednofaz.	**KIT-WC05L3E5**	5,00/5,05	—	5,00/3,23	**5,06/3,63**	**A+++/A++**	**WH-SDC0509L3E5**	—	**WH-WDG05LE5**	996 x 980 x 430	98
	KIT-WC07L3E5	7,00/4,93	—	7,00/3,03	**4,96/3,62**	**A+++/A++**	**WH-SDC0509L3E5**	—	**WH-WDG07LE5**	996 x 980 x 430	98
	KIT-WC09L3E5	9,00/4,55	—	8,20/2,82	**4,84/3,67**	**A+++/A++**	**WH-SDC0509L3E5**	—	**WH-WDG09LE5**	996 x 980 x 430	97

Informacje na temat przyłączy rurowych

Zestaw	kW	5,0	7,0	9,0
Przyłącze wody (jednostki wewn. i zewn.)	cal	1/1	1/1	1/1
Zakres długości przewodu rurowego standard / maksimum	m	5/30	5/30	5/30
Różnica wysokości zainstalowania jednostki wewn. i zewn.	m	10	10	10

Informacje elektryczne (zasilanie jednostki wewnętrznej)

		Jednofazowe (grzałka 3 kW)		
Zestaw	**kW**	**5,0**	**7,0**	**9,0**
Elektryczna grzałka rezerwowa	kW	3,00	3,00	3,00
Zalecany bezpiecznik	A	16/16	16/16	16/16
Zalecany minimalny przekrój przewodu - zasilanie 1 / 2 [1)]	mm²	3 x 2,5/3 x 2,5	3 x 2,5/3 x 2,5	3 x 2,5/3 x 2,5

1) Patrz przepisy lokalne. * Wskaźniki EER i COP obliczono zgodnie z normą EN 14511. ** Urządzenie zostało zaprojektowane zgodnie z europejską dyrektywą 98/83/WE w sprawie jakości wody, zmienioną dyrektywą 2015/1787/UE. Okres eksploatacji urządzenia nie jest gwarantowany w przypadku stosowania wód gruntowych, np. wody źródlanej lub wody ze studni, wody kranowej zawierającej sole i inne zanieczyszczenia lub wody o odczynie kwaśnym. Koszty konserwacji i gwarancji związane z powyższymi przypadkami eksploatacji ponosi klient. *** Dane orientacyjne.

Aquarea EcoFleX

Aquarea EcoFleX. Jednofazowe. Grzewczo-chłodzące · Czynnik R32

Adapter Wi-Fi w zestawie.
Jednostka wewnętrzna powietrze-woda (wys. x szer. x głęb.): 1880 x 598 x 600 mm.
Jednostka wewnętrzna powietrze-powietrze (wys. x szer. x głęb.): 250 x 1000 x 730 mm.
Praca w temperaturach do -20°C w trybie ogrzewania (przy zachowaniu odpowiednich długości instalacji).

nanoeX

Zestaw							Jednostka wewnętrzna – powietrze-woda		Jednostka wewnętrzna – powietrze-powietrze		Jednostka zewnętrzna		
	Wydajność grzewcza / COP		Wydajność chłodnicza / EER	SCOP	Klasa energetyczna (ogrzewanie)			Ciężar		Ciężar		Wymiary	Ciężar
	Otoczenie +7°C, woda 35°C	Otoczenie +7°C, woda 55°C	Otoczenie +35°C, woda 18°C	Woda 35°C / woda 55°C	Woda 35°C / woda 55°C	CWU						wys. x szer. x głęb.	
	kW / COP	kW / COP	kW / EER		A+++ do D	A+ do F		kg		kg		mm	kg
Jednofaz.	8,00/4,21	8,00/2,81	—	**4,00/3,20**	**A++/A++**	**A**	**WH-ADF0309J3E5CM**	108	**S-71WF3E**	30	**CU-2WZ71YBE5**	999 x 940 x 340	82

Informacje na temat przyłączy rurowych

Zestaw	kW	9,0
Średnica przyłączy rurowych (ciecz - gaz)	cal	1/4 - 1/2
Zakres długości przewodu rurowego	m	35
Różnica wysokości zainstalowania jednostki wewn. i zewn.	m	30
Długość rury ze wstępnie naładowanym czynnikiem chłodniczym	m	30
Dodatkowa ilość czynnika gazowego	g/m	20

Informacje elektryczne (zasilanie jednostki wewnętrznej)

		Jednofazowe
Zestaw	**kW**	**9,0**
Elektryczna grzałka rezerwowa	kW	3,00
Zalecany bezpiecznik	A	—
Zalecany minimalny przekrój przewodu - zasilanie 1 / 2 [2)]	mm²	—

1) Patrz przepisy lokalne.* Wskaźniki EER i COP obliczone zgodnie z normą EN 14511.

Aquarea High Performance

Nowe jednostki Aquarea High Performance Generacji K typu All-in-One, jednofazowe. Grzewczo-chłodzące · Czynnik R32

Opcjonalny adapter Wi-Fi (CZ-TAW1B).
Jednostka wewnętrzna (wys. x szer. x głęb.): 1642 x 599 x 602 mm.
Praca w temperaturach do -25°C [1] w trybie ogrzewania.

Nowość 2023

Zestaw								Jednostka wewnętrzna		Jednostka zewnętrzna		
		Wydajność grzewcza / COP		Wydajność chłodnicza / EER	SCOP	Klasa energetyczna (ogrzewanie)			Ciężar		Wymiary	Ciężar
		Otoczenie +7°C, woda 35°C	Otoczenie +7°C, woda 55°C	Otoczenie +35°C, woda 18°C	Woda 35°C / woda 55°C	Woda 35°C / woda 55°C	CWU				wys. x szer. x głęb.	
		kW / COP	kW / COP	kW / EER		A+++ do D	A+ do F		kg		mm	kg
Zestaw, grzałka elektryczna 3 kW												
Jednofaz.	**KIT-ADC03K3E5**	3,20/5,33	—/—	—/—	**5,07/3,47**	**A+++/A++**	**A+**	**WH-ADC0309K3E5**	100	**WH-UDZ03KE5**	622 x 824 x 298	37
	KIT-ADC05K3E5	5,00/5,10	5,00/3,03	5,00/4,90	**5,12/3,63**	**A+++/A++**	**A+**	**WH-ADC0309K3E5**	100	**WH-UDZ05KE5**	795 x 875 x 380	55
	KIT-ADC07K3E5	7,00/4,86	7,00/2,92	6,70/4,72	**4,90/3,62**	**A+++/A++**	**A+**	**WH-ADC0309K3E5**	100	**WH-UDZ07KE5**	795 x 875 x 380	55
	KIT-ADC09K3E5	9,00/4,55	8,90/2,93	9,00/4,18	**4,44/3,41**	**A+++/A++**	**A+**	**WH-ADC0309K3E5**	100	**WH-UDZ09KE5**	795 x 875 x 380	55

Informacje na temat przyłączy rurowych

Zestaw	kW	3,0	5,0	7,0	9,0
Średnica przyłączy rurowych (ciecz - gaz)	cal	1/4 - 1/2	1/4 - 5/8	1/4 - 5/8	1/4 - 5/8
Zakres długości przewodu rurowego	m	3 ÷ 25	3 ÷ 40 / 3 ÷ 50 [1]	3 ÷ 40 / 3 ÷ 50 [1]	3 ÷ 40 / 3 ÷ 50 [1]
Różnica wysokości zainstalowania jednostki wewn. i zewn.	m	20	30	30	30
Długość rury ze wstępnie naładowanym czynnikiem chłodniczym	m	10	10	10	10
Dodatkowa ilość czynnika gazowego	g/m	20	25	25	25

Informacje elektryczne (zasilanie jednostki wewnętrznej)

		Jednofazowe (grzałka 3 kW)			
Zestaw	**kW**	**3,0**	**5,0**	**7,0**	**9,0**
Elektryczna grzałka rezerwowa	kW	3,00	3,00	3,00	3,00
Zalecany bezpiecznik	A	16/16	16/16	16/16	16/16
Zalecany minimalny przekrój przewodu - zasilanie 1 / 2 [2]	mm²	3 x 2,5/ 3 x 2,5	3 x 2,5/ 3 x 2,5	3 x 2,5/ 3 x 2,5	3 x 2,5/ 3 x 2,5

1) Praca w temperaturach do -25°C w trybie ogrzewania w przypadku przewodu rurowego o długości 3 ÷ 40 m, praca w temperaturach do -15°C w trybie ogrzewania w przypadku przewodu rurowego o długości 3 ÷ 50 m. 2) Patrz przepisy lokalne. * Wskaźniki EER i COP obliczono zgodnie z normą EN 14511. ** Urządzenie zostało zaprojektowane zgodnie z europejską dyrektywą 98/83/WE w sprawie jakości wody, zmienioną dyrektywą 2015/1787/UE. Okres eksploatacji urządzenia nie jest gwarantowany w przypadku stosowania wód gruntowych, np. wody źródlanej lub wody ze studni, wody kranowej zawierającej sole i inne zanieczyszczenia lub wody o odczynie kwaśnym. Koszty konserwacji i gwarancji związane z powyższymi przypadkami eksploatacji ponosi klient.

Nowe jednostki Aquarea High Performance Generacji K typu All-in-One, jednofazowe. Grzewczo-chłodzące, 2-strefowe · Czynnik R32

Opcjonalny adapter Wi-Fi (CZ-TAW1B).
Jednostka wewnętrzna (wys. x szer. x głęb.): 1642 x 599 x 602 mm.
Praca w temperaturach do -25°C [1] w trybie ogrzewania.

Nowość 2023

Zestaw								Jednostka wewnętrzna		Jednostka zewnętrzna		
		Wydajność grzewcza / COP		Wydajność chłodnicza / EER	SCOP	Klasa energetyczna (ogrzewanie)			Ciężar		Wymiary	Ciężar
		Otoczenie +7°C, woda 35°C	Otoczenie +7°C, woda 55°C	Otoczenie +35°C, woda 18°C	Woda 35°C / woda 55°C	Woda 35°C / woda 55°C	CWU				wys. x szer. x głęb.	
		kW / COP	kW / COP	kW / EER		A+++ do D	A+ do F		kg		mm	kg
Jednofaz.	**KIT-ADC03K3E5B**	3,20/5,33	—/—	—/—	**5,07/3,47**	**A+++/A++**	**A+**	**WH-ADC0309K3E5B**	109	**WH-UDZ03KE5**	622 x 824 x 298	37
	KIT-ADC05K3E5B	5,00/5,10	5,00/3,03	5,00/4,90	**5,12/3,63**	**A+++/A++**	**A+**	**WH-ADC0309K3E5B**	109	**WH-UDZ05KE5**	795 x 875 x 380	55
	KIT-ADC07K3E5B	7,00/4,86	7,00/2,92	6,70/4,72	**4,90/3,62**	**A+++/A++**	**A+**	**WH-ADC0309K3E5B**	109	**WH-UDZ07KE5**	795 x 875 x 380	55
	KIT-ADC09K3E5B	9,00/4,55	8,90/2,93	9,00/4,18	**4,44/3,41**	**A+++/A++**	**A+**	**WH-ADC0309K3E5B**	109	**WH-UDZ09KE5**	795 x 875 x 380	55

Informacje na temat przyłączy rurowych

Zestaw	kW	3,0	5,0	7,0	9,0
Średnica przyłączy rurowych (ciecz - gaz)	cal	1/4 - 1/2	1/4 - 5/8	1/4 - 5/8	1/4 - 5/8
Zakres długości przewodu rurowego	m	3 ÷ 25	3 ÷ 40 / 3 ÷ 50 [1]	3 ÷ 40 / 3 ÷ 50 [1]	3 ÷ 40 / 3 ÷ 50 [1]
Różnica wysokości zainstalowania jednostki wewn. i zewn.	m	20	30	30	30
Długość rury ze wstępnie naładowanym czynnikiem chłodniczym	m	10	10	10	10
Dodatkowa ilość czynnika gazowego	g/m	20	25	25	25

Informacje elektryczne (zasilanie jednostki wewnętrznej)

		Jednofazowe			
Zestaw	**kW**	**3,0**	**5,0**	**7,0**	**9,0**
Elektryczna grzałka rezerwowa	kW	3,00	3,00	3,00	3,00
Zalecany bezpiecznik	A	16/16	16/16	16/16	16/16
Zalecany minimalny przekrój przewodu - zasilanie 1 / 2 [2]	mm²	3 x 2,5/ 3 x 2,5	3 x 2,5/ 3 x 2,5	3 x 2,5/ 3 x 2,5	3 x 2,5/ 3 x 2,5

1) Praca w temperaturach do -25°C w trybie ogrzewania w przypadku przewodu rurowego o długości 3 ÷ 40 m, praca w temperaturach do -15°C w trybie ogrzewania w przypadku przewodu rurowego o długości 3 ÷ 50 m. 2) Patrz przepisy lokalne. * Wskaźniki EER i COP obliczono zgodnie z normą EN 14511. ** Urządzenie zostało zaprojektowane zgodnie z europejską dyrektywą 98/83/WE w sprawie jakości wody, zmienioną dyrektywą 2015/1787/UE. Okres eksploatacji urządzenia nie jest gwarantowany w przypadku stosowania wód gruntowych, np. wody źródlanej lub wody ze studni, wody kranowej zawierającej sole i inne zanieczyszczenia lub wody o odczynie kwaśnym. Koszty konserwacji i gwarancji związane z powyższymi przypadkami eksploatacji ponosi klient.

Aquarea High Performance

Jednostki Aquarea High Performance Generacji J typu All-in-One, jednofazowe. Grzewczo-chłodzące, 1- lub 2-strefowe · Czynnik R32

Opcjonalny adapter Wi-Fi (CZ-TAW1B).
Jednostka wewnętrzna (wys. x szer. x głęb.): 1800 x 598 x 717 mm.
Praca w temperaturach do -20°C w trybie ogrzewania.

Zestaw								Jednostka wewnętrzna		Jednostka zewnętrzna		
Zestaw 2-strefowy: dodać B na końcu symbolu		Wydajność grzewcza / COP		Wydajność chłodnicza / EER	SCOP	Klasa energetyczna (ogrzewanie)		Zestaw 2-strefowy: dodać B na końcu symbolu	Ciężar		Wymiary	Ciężar
		Otoczenie +7°C, woda 35°C	Otoczenie +7°C, woda 55°C	Otoczenie +35°C, woda 18°C	Woda 35°C/ woda 55°C	Woda 35°C/ woda 55°C	CWU				wys. x szer. x głęb.	
		kW / COP	kW / COP	kW / EER		A+++ do D	A+ do F		kg		mm	kg
Jednofaz.	KIT-ADC03JE5	3,20/5,33	3,20/2,81	3,20/4,71	5,07/3,47	A+++/A++	A	WH-ADC0309J3E5	122/130	WH-UD03JE5	622 x 824 x 298	37
	KIT-ADC05JE5	5,00/5,00	5,00/2,72	4,80/4,29	5,07/3,47	A+++/A++	A	WH-ADC0309J3E5	122/130	WH-UD05JE5	622 x 824 x 298	37
	KIT-ADC07JE5	7,00/4,76	7,00/2,82	6,70/4,72	4,90/3,32	A+++/A++	A	WH-ADC0309J3E5	122/130	WH-UD07JE5	795 x 875 x 320	61
	KIT-ADC09JE5-1	9,00/4,48	8,95/2,78	9,00/4,18	4,90/3,32	A+++/A++	A	WH-ADC0309J3E5	122/130	WH-UD09JE5-1	795 x 875 x 320	61

Informacje na temat przyłączy rurowych

Zestaw	kW	3,0	5,0	7,0	9,0
Średnica przyłączy rurowych (ciecz - gaz)	cal	1/4 - 1/2	1/4 - 1/2	1/4 - 5/8	1/4 - 5/8
Zakres długości przewodu rurowego	m	3 ÷ 25	3 ÷ 25	3 ÷ 50	3 ÷ 50
Różnica wysokości zainstalowania jednostki wewn. i zewn.	m	20	20	30	30
Długość rury ze wstępnie naładowanym czynnikiem chłodniczym	m	10	10	10	10
Dodatkowa ilość czynnika gazowego	g/m	20	20	25	25

Informacje elektryczne (zasilanie jednostki wewnętrznej)

		Jednofazowe			
Zestaw	kW	3,0	5,0	7,0	9,0
Elektryczna grzałka rezerwowa	kW	3,00	3,00	3,00	3,00
Zalecany bezpiecznik	A	16/16	16/16	16/16	16/16
Zalecany minimalny przekrój przewodu - zasilanie 1 / 2 [1]	mm²	3 x 2,5/ 3 x 2,5	3 x 2,5/ 3 x 2,5	3 x 2,5/ 3 x 2,5	3 x 2,5/ 3 x 2,5

1) Patrz przepisy lokalne. * Wskaźniki EER i COP obliczono zgodnie z normą EN 14511. ** Urządzenie zostało zaprojektowane zgodnie z europejską dyrektywą 98/83/WE w sprawie jakości wody, zmienioną dyrektywą 2015/1787/UE. Okres eksploatacji urządzenia nie jest gwarantowany w przypadku stosowania wód gruntowych, np. wody źródlanej lub wody ze studni, wody kranowej zawierającej sole i inne zanieczyszczenia lub wody o odczynie kwaśnym. Koszty konserwacji i gwarancji związane z powyższymi przypadkami eksploatacji ponosi klient.

Jednostki Aquarea High Performance Generacji H typu All-in-One, jednofazowe/trójfazowe. Grzewczo-chłodzące · Czynnik R410A

Opcjonalny adapter Wi-Fi (CZ-TAW1B).
Jednostka wewnętrzna (wys. x szer. x głęb.): 1800 x 598 x 717 mm.
Praca w temperaturach do -20°C w trybie ogrzewania.

Zestaw								Jednostka wewnętrzna		Jednostka zewnętrzna		
		Wydajność grzewcza / COP		Wydajność chłodnicza / EER	SCOP	Klasa energetyczna (ogrzewanie)			Ciężar		Wymiary	Ciężar
		Otoczenie +7°C, woda 35°C	Otoczenie +7°C, woda 55°C	Otoczenie +35°C, woda 18°C	Woda 35°C / woda 55°C	Woda 35°C / woda 55°C	CWU				wys. x szer. x głęb.	
		kW / COP	kW / COP	kW / EER		A+++ do D	A+ do F		kg		mm	kg
Jednofaz.	KIT-ADC12HE5	12,00/4,74	12,00/2,88	10,00/4,17	4,82 / 3,42	A+++/A++	A	WH-ADC1216H6E5	124	WH-UD12HE5	1340 x 900 x 320	101
	KIT-ADC16HE5	16,00/4,28	14,50/2,68	12,20/4,12	4,82 / 3,33	A+++/A++	A	WH-ADC1216H6E5	124	WH-UD16HE5	1340 x 900 x 320	101
Trójfaz.	KIT-ADC09HE8	9,00/4,84	9,00/2,94	7,00/4,67	4,81 / 3,41	A+++/A++	A	WH-ADC0916H9E8	126	WH-UD09HE8	1340 x 900 x 320	107
	KIT-ADC12HE8	12,00/4,74	12,00/2,88	10,00/4,26	4,82 / 3,42	A+++/A++	A	WH-ADC0916H9E8	126	WH-UD12HE8	1340 x 900 x 320	107
	KIT-ADC16HE8	16,00/4,28	14,50/2,68	12,20/4,12	4,82 / 3,33	A+++/A++	A	WH-ADC0916H9E8	126	WH-UD16HE8	1340 x 900 x 320	107

Informacje na temat przyłączy rurowych

Zestaw	kW	12,0	16,0	9,0	12,0	16,0
Średnica przyłączy rurowych (ciecz - gaz)	cal	3/8 - 5/8	3/8 - 5/8	3/8 - 5/8	3/8 - 5/8	3/8 - 5/8
Zakres długości przewodu rurowego	m	3 ÷ 50	3 ÷ 50	3 ÷ 30	3 ÷ 30	3 ÷ 30
Różnica wysokości zainstalowania jednostki wewn. i zewn.	m	30	30	20	20	20
Długość rury ze wstępnie naładowanym czynnikiem chłodniczym	m	10	10	10	10	10
Dodatkowa ilość czynnika gazowego	g/m	50	50	50	50	50

Informacje elektryczne (zasilanie jednostki wewnętrznej)

		Jednofazowe		Trójfazowe		
Zestaw	kW	12,0	16,0	9,0	12,0	16,0
Elektryczna grzałka rezerwowa	kW	6,00	6,00	9,00	9,00	9,00
Zalecany bezpiecznik	A	25/32	32/32	10/16	10/16	10/16
Zalecany minimalny przekrój przewodu - zasilanie 1 / 2 [1]	mm²	3 x 4,0/ 3 x 6,0	3 x 6,0/ 3 x 6,0	5 x 2,5/ 5 x 2,5	5 x 2,5/ 5 x 2,5	5 x 2,5/ 5 x 2,5

1) Patrz przepisy lokalne. * Wskaźniki EER i COP obliczono zgodnie z normą EN 14511. ** Urządzenie zostało zaprojektowane zgodnie z europejską dyrektywą 98/83/WE w sprawie jakości wody, zmienioną dyrektywą 2015/1787/UE. Okres eksploatacji urządzenia nie jest gwarantowany w przypadku stosowania wód gruntowych, np. wody źródlanej lub wody ze studni, wody kranowej zawierającej sole i inne zanieczyszczenia lub wody o odczynie kwaśnym. Koszty konserwacji i gwarancji związane z powyższymi przypadkami eksploatacji ponosi klient.

Aquarea High Performance

Kompaktowe jednostki Aquarea High Performance Generacji J typu All-in-One, jednofazowe. Grzewczo-chłodzące · Czynnik R32

Opcjonalny adapter Wi-Fi (CZ-TAW1B).
Jednostka wewnętrzna (wys. x szer. x głęb.): 1642 x 599 x 602 mm.
Praca w temperaturach do -20°C w trybie ogrzewania.

Zestaw								Jednostka wewnętrzna		Jednostka zewnętrzna		
		Wydajność grzewcza / COP		Wydajność chłodnicza / EER	SCOP	Klasa energetyczna (ogrzewanie)			Ciężar		Wymiary	Ciężar
		Otoczenie +7°C, woda 35°C	Otoczenie +7°C, woda 55°C	Otoczenie +35°C, woda 18°C	Woda 35°C / woda 55°C	Woda 35°C / woda 55°C	CWU				wys. x szer. x głęb.	
		kW / COP	kW / COP	kW / EER		A+++ do D	A+ do F		kg		mm	kg
Jednofaz.	KIT-ADC03JE5C	3,20/5,33	3,20/2,81	3,20/4,71	5,07/3,47	A+++/A++	A+	WH-ADC0309J3E5C	101	WH-UD03JE5	622 x 824 x 298	37
Jednofaz.	KIT-ADC05JE5C	5,00/5,00	5,00/2,72	4,80/4,29	5,07/3,47	A+++/A++	A+	WH-ADC0309J3E5C	101	WH-UD05JE5	622 x 824 x 298	37
Jednofaz.	KIT-ADC07JE5C	7,00/4,76	7,00/2,82	6,70/4,72	4,90/3,32	A+++/A++	A+	WH-ADC0309J3E5C	101	WH-UD07JE5	795 x 875 x 320	61
Jednofaz.	KIT-ADC09JE5C-1	9,00/4,48	8,95/2,78	9,00/4,18	4,90/3,32	A+++/A++	A+	WH-ADC0309J3E5C	101	WH-UD09JE5-1	795 x 875 x 320	61

Informacje na temat przyłączy rurowych

Zestaw	kW	3,0	5,0	7,0	9,0
Średnica przyłączy rurowych (ciecz - gaz)	cal	1/4 - 1/2	1/4 - 1/2	1/4 - 5/8	1/4 - 5/8
Zakres długości przewodu rurowego	m	3 ÷ 25	3 ÷ 25	3 ÷ 50	3 ÷ 50
Różnica wysokości zainstalowania jednostki wewn. i zewn.	m	20	20	30	30
Długość rury ze wstępnie naładowanym czynnikiem chłodniczym	m	10	10	10	10
Dodatkowa ilość czynnika gazowego	g/m	20	20	25	25

Informacje elektryczne (zasilanie jednostki wewnętrznej)

		Jednofazowe			
Zestaw	kW	3,0	5,0	7,0	9,0
Elektryczna grzałka rezerwowa	kW	3,00	3,00	3,00	3,00
Zalecany bezpiecznik	A	16/16	16/16	16/16	16/16
Zalecany minimalny przekrój przewodu - zasilanie 1 / 2 [1]	mm²	3 x 2,5/ 3 x 2,5	3 x 2,5/ 3 x 2,5	3 x 2,5/ 3 x 2,5	3 x 2,5/ 3 x 2,5

1) Patrz przepisy lokalne. * Wskaźniki EER i COP obliczono zgodnie z normą EN 14511. ** Urządzenie zostało zaprojektowane zgodnie z europejską dyrektywą 98/83/WE w sprawie jakości wody, zmienioną dyrektywą 2015/1787/UE. Okres eksploatacji urządzenia nie jest gwarantowany w przypadku stosowania wód gruntowych, np. wody źródlanej lub wody ze studni, wody kranowej zawierającej sole i inne zanieczyszczenia lub wody o odczynie kwaśnym. Koszty konserwacji i gwarancji związane z powyższymi przypadkami eksploatacji ponosi klient.

Kompaktowe jednostki Aquarea High Performance Generacji H typu All-in-One, jednofazowe. Grzewczo-chłodzące · Czynnik R410A

Opcjonalny adapter Wi-Fi (CZ-TAW1B).
Jednostka wewnętrzna (wys. x szer. x głęb.): 1642 x 599 x 602 mm.
Praca w temperaturach do -20°C w trybie ogrzewania.

Zestaw								Jednostka wewnętrzna		Jednostka zewnętrzna		
		Wydajność grzewcza / COP		Wydajność chłodnicza / EER	SCOP	Klasa energetyczna (ogrzewanie)			Ciężar		Wymiary	Ciężar
		Otoczenie +7°C, woda 35°C	Otoczenie +7°C, woda 55°C	Otoczenie +35°C, woda 18°C	Woda 35°C / woda 55°C	Woda 35°C / woda 55°C	CWU				wys. x szer. x głęb.	
		kW / COP	kW / COP	kW / EER		A+++ do D	A+ do F		kg		mm	kg
Jednofaz.	KIT-ADC12HE5C	12,00/4,74	12,00/2,88	10,00 / 4,17	4,82/3,42	A+++/A++	—	WH-ADC1216H6E5C	101	WH-UD12HE5	1340 x 900 x 320	101
Jednofaz.	KIT-ADC16HE5C	16,00/4,28	14,50/2,68	12,20 / 4,12	4,82/3,33	A+++/A++	—	WH-ADC1216H6E5C	101	WH-UD16HE5	1340 x 900 x 320	101

Informacje na temat przyłączy rurowych

Zestaw	kW	12,0	16,0
Średnica przyłączy rurowych (ciecz - gaz)	cal	3/8 - 5/8	3/8 - 5/8
Zakres długości przewodu rurowego	m	3 ÷ 50	3 ÷ 50
Różnica wysokości zainstalowania jednostki wewn. i zewn.	m	30	30
Długość rury ze wstępnie naładowanym czynnikiem chłodniczym	m	10	10
Dodatkowa ilość czynnika gazowego	g/m	50	50

Informacje elektryczne (zasilanie jednostki wewnętrznej)

		Jednofazowe	
Zestaw	kW	12,0	16,0
Elektryczna grzałka rezerwowa	kW	6,00	6,00
Zalecany bezpiecznik	A	25/32	32/32
Zalecany minimalny przekrój przewodu - zasilanie 1 / 2 [1]	mm²	3 x 4,0/3 x 6,0	3 x 6,0/3 x 6,0

1) Patrz przepisy lokalne. * Wskaźniki EER i COP obliczono zgodnie z normą EN 14511. ** Urządzenie zostało zaprojektowane zgodnie z europejską dyrektywą 98/83/WE w sprawie jakości wody, zmienioną dyrektywą 2015/1787/UE. Okres eksploatacji urządzenia nie jest gwarantowany w przypadku stosowania wód gruntowych, np. wody źródlanej lub wody ze studni, wody kranowej zawierającej sole i inne zanieczyszczenia lub wody o odczynie kwaśnym. Koszty konserwacji i gwarancji związane z powyższymi przypadkami eksploatacji ponosi klient.

Aquarea High Performance

Nowe jednostki Aquarea High Performance Generacji K typu split, jednofazowe. Grzewczo-chłodzące · Czynnik R32

Opcjonalny adapter Wi-Fi (CZ-TAW1B).
Jednostka wewnętrzna (wys. x szer. x głęb.): 892 x 500 x 348 mm.
Praca w temperaturach do -25°C [1] w trybie ogrzewania.

Nowość 2023

Zestaw		Wydajność grzewcza / COP		Wydajność chłodnicza / EER	SCOP	Klasa energetyczna (ogrzewanie)	Jednostka wewnętrzna	Ciężar	Jednostka zewnętrzna	Wymiary	Ciężar
		Otoczenie +7°C, woda 35°C	Otoczenie +7°C, woda 55°C	Otoczenie +35°C, woda 7°C	Woda 35°C / woda 55°C	Woda 35°C / woda 55°C				wys. x szer. x głęb.	
		kW / COP	kW / COP	kW / EER		A+++ do D		kg		mm	kg
Zestaw, grzałka elektryczna 3 kW											
Jednofaz.	**KIT-WC03K3E5**	3,20/5,33	—	3,20/3,52	**5,07/3,47**	**A+++/A++**	**WH-SDC0309K3E5**		**WH-UDZ03KE5**	622 x 824 x 298	37
	KIT-WC05K3E5	5,00/5,10	—	5,00/3,05	**5,12/3,63**	**A+++/A++**	**WH-SDC0309K3E5**		**WH-UDZ05KE5**	795 x 875 x 380	55
	KIT-WC07K3E5	7,00/4,86	—	6,70/3,03	**4,90/3,62**	**A+++/A++**	**WH-SDC0309K3E5**		**WH-UDZ07KE5**	795 x 875 x 380	55
	KIT-WC09K3E5	9,00/4,55	—	8,20/2,72	**4,44/3,41**	**A+++/A++**	**WH-SDC0309K3E5**		**WH-UDZ09KE5**	795 x 875 x 380	55

Informacje na temat przyłączy rurowych

Zestaw	kW	3,0	5,0	7,0	9,0
Średnica przyłączy rurowych (ciecz - gaz)	cal	1/4 - 1/2	1/4 - 5/8	1/4 - 5/8	1/4 - 5/8
Zakres długości przewodu rurowego	m	3 ÷ 25	3 ÷ 40 / 3 ÷ 50 [1]	3 ÷ 40 / 3 ÷ 50 [1]	3 ÷ 40 / 3 ÷ 50 [1]
Różnica wysokości zainstalowania jednostki wewn. i zewn.	m	20	30	30	30
Długość rury ze wstępnie naładowanym czynnikiem chłodniczym	m	10	10	10	10
Dodatkowa ilość czynnika gazowego	g/m	20	25	25	25

Informacje elektryczne (zasilanie jednostki wewnętrznej)

		Jednofazowe (grzałka 3 kW)			
Zestaw	**kW**	**3,0**	**5,0**	**7,0**	**9,0**
Elektryczna grzałka rezerwowa	kW	3,00	3,00	3,00	3,00
Zalecany bezpiecznik	A	16/16	16/16	16/16	16/16
Zalecany minimalny przekrój przewodu - zasilanie 1 / 2 [2]	mm²	3 x 2,5/ 3 x 2,5	3 x 2,5/ 3 x 2,5	3 x 2,5/ 3 x 2,5	3 x 2,5/ 3 x 2,5

1) Praca w temperaturach do -25°C w trybie ogrzewania w przypadku przewodu rurowego o długości 3 ÷ 40 m, praca w temperaturach do -15°C w trybie ogrzewania w przypadku przewodu rurowego o długości 3 ÷ 50 m. 2) Patrz przepisy lokalne. * Wskaźniki EER i COP obliczono zgodnie z normą EN 14511. ** Urządzenie zostało zaprojektowane zgodnie z europejską dyrektywą 98/83/WE w sprawie jakości wody, zmienioną dyrektywą 2015/1787/UE. Okres eksploatacji urządzenia nie jest gwarantowany w przypadku stosowania wód gruntowych, np. wody źródlanej lub wody ze studni, wody kranowej zawierającej sole i inne zanieczyszczenia lub wody o odczynie kwaśnym. Koszty konserwacji i gwarancji związane z powyższymi przypadkami eksploatacji ponosi klient.

Jednostki Aquarea High Performance Generacji J typu split, jednofazowe. Grzewczo-chłodzące SDC · Czynnik R32

Opcjonalny adapter Wi-Fi (CZ-TAW1B).
Jednostka wewnętrzna (wys. x szer. x głęb.): 892 x 500 x 340 mm.
Praca w temperaturach do -20°C w trybie ogrzewania.

Zestaw		Wydajność grzewcza / COP		Wydajność chłodnicza / EER	SCOP	Klasa energetyczna (ogrzewanie)	Jednostka wewnętrzna	Ciężar	Jednostka zewnętrzna	Wymiary	Ciężar
		Otoczenie +7°C, woda 35°C	Otoczenie +7°C, woda 55°C	Otoczenie +35°C, woda 18°C	Woda 35°C / woda 55°C	Woda 35°C / woda 55°C				wys. x szer. x głęb.	
		kW / COP	kW / COP	kW / EER		A+++ do D		kg		mm	kg
Jednofaz.	**KIT-WC03J3E5**	3,20/5,33	3,20/2,81	3,20/4,71	**5,07/3,47**	**A+++/A++**	**WH-SDC0305J3E5**	42	**WH-UD03JE5**	622 x 824 x 298	37
	KIT-WC05J3E5	5,00/5,00	5,00/2,72	4,80/4,29	**5,07/3,47**	**A+++/A++**	**WH-SDC0305J3E5**	42	**WH-UD05JE5**	622 x 824 x 298	37
	KIT-WC07J3E5	7,00/4,76	7,00/2,82	6,70/4,72	**4,90/3,32**	**A+++/A++**	**WH-SDC0709J3E5**	42	**WH-UD07JE5**	795 x 875 x 320	61
	KIT-WC09J3E5	9,00/4,48	8,95/2,78	9,00/4,18	**4,90/3,32**	**A+++/A++**	**WH-SDC0709J3E5**	42	**WH-UD09JE5-1**	795 x 875 x 320	61

Informacje na temat przyłączy rurowych

Zestaw	kW	3,0	5,0	7,0	9,0
Średnica przyłączy rurowych (ciecz - gaz)	cal	1/4 - 1/2	1/4 - 1/2	1/4 - 5/8	1/4 - 5/8
Zakres długości przewodu rurowego	m	3 ÷ 25	3 ÷ 25	3 ÷ 50	3 ÷ 50
Różnica wysokości zainstalowania jednostki wewn. i zewn.	m	20	20	30	30
Długość rury ze wstępnie naładowanym czynnikiem chłodniczym	m	10	10	10	10
Dodatkowa ilość czynnika gazowego	g/m	20	20	25	25

Informacje elektryczne (zasilanie jednostki wewnętrznej)

		Jednofazowe			
Zestaw	**kW**	**3,0**	**5,0**	**7,0**	**9,0**
Elektryczna grzałka rezerwowa	kW	3,00	3,00	3,00	3,00
Zalecany bezpiecznik	A	16/16	16/16	16/16	16/16
Zalecany minimalny przekrój przewodu - zasilanie 1 / 2 [1]	mm²	3 x 2,5/ 3 x 2,5	3 x 2,5/ 3 x 2,5	3 x 2,5/ 3 x 2,5	3 x 2,5/ 3 x 2,5

1) Patrz przepisy lokalne.* Wskaźniki EER i COP obliczone zgodnie z normą EN 14511.

Aquarea High Performance

Jednostki Aquarea High Performance Generacji H typu split, jednofazowe/trójfazowe. Grzewczo-chłodzące SDC · Czynnik R410A

Opcjonalny adapter Wi-Fi (CZ-TAW1B).
Jednostka wewnętrzna (wys. x szer. x głęb.): 892 x 500 x 340 mm.
Praca w temperaturach do -20°C w trybie ogrzewania.

Zestaw		Wydajność grzewcza / COP		Wydajność chłodnicza / EER	SCOP	Klasa energetyczna (ogrzewanie)	Jednostka wewnętrzna		Jednostka zewnętrzna		
		Otoczenie +7°C, woda 35°C	Otoczenie +7°C, woda 55°C	Otoczenie +35°C, woda 18°C	Woda 35°C / woda 55°C	Woda 35°C / woda 55°C		Ciężar		Wymiary wys. x szer. x głęb.	Ciężar
		kW / COP	kW / COP	kW / EER		A+++ do D		kg		mm	kg
Jednofaz.	KIT-WC12H6E5	12,00/4,74	12,00/2,88	10,00/4,17	4,82/3,42	A+++/A++	WH-SDC12H6E5	43	WH-UD12HE5	1340 x 900 x 320	101
	KIT-WC16H6E5	16,00/4,28	14,50/2,68	12,20/4,12	4,82/3,33	A+++/A++	WH-SDC16H6E5	44	WH-UD16HE5	1340 x 900 x 320	101
Trójfaz.	KIT-WC09H3E8	9,00/4,84	9,00/2,94	7,00/4,67	4,81/3,41	A+++/A++	WH-SDC09H3E8	43	WH-UD09HE8	1340 x 900 x 320	107
	KIT-WC12H9E8	12,00/4,74	12,00/2,88	10,00/4,26	4,82/3,42	A+++/A++	WH-SDC12H9E8	44	WH-UD12HE8	1340 x 900 x 320	107
	KIT-WC16H9E8	16,00/4,28	14,50/2,68	12,20/4,12	4,82/3,33	A+++/A++	WH-SDC16H9E8	45	WH-UD16HE8	1340 x 900 x 320	107

Informacje na temat przyłączy rurowych

Zestaw	kW	12,0	16,0	9,0	12,0	16,0
Średnica przyłączy rurowych (ciecz - gaz)	cal	3/8 - 5/8	3/8 - 5/8	3/8 - 5/8	3/8 - 5/8	3/8 - 5/8
Zakres długości przewodu rurowego	m	3 ÷ 50	3 ÷ 50	3 ÷ 30	3 ÷ 30	3 ÷ 30
Różnica wysokości zainstalowania jednostki wewn. i zewn.	m	30	30	20	20	20
Długość rury ze wstępnie naładowanym czynnikiem chłodniczym	m	10	10	10	10	10
Dodatkowa ilość czynnika gazowego	g/m	50	50	50	50	50

1) Patrz przepisy lokalne.* Wskaźniki EER i COP obliczone zgodnie z normą EN 14511.

Informacje elektryczne (zasilanie jednostki wewnętrznej)

		Jednofazowe		Trójfazowe		
Zestaw	kW	12,0	16,0	9,0	12,0	16,0
Elektryczna grzałka rezerwowa	kW	6,00	6,00	3,00	9,00	9,00
Zalecany bezpiecznik	A	25/32	32/32	16/16	10/16	10/16
Zalecany minimalny przekrój przewodu - zasilanie 1 / 2 [1)]	mm²	3 x 4,0/ 3 x 6,0	3 x 6,0/ 3 x 6,0	5 x 2,5/ 3 x 2,5	5 x 2,5/ 5 x 2,5	5 x 2,5/ 5 x 2,5

Jednostki Aquarea High Performance Generacji J typu monoblok, jednofazowe. Grzewczo-chłodzące MDC · Czynnik R32

Opcjonalny adapter Wi-Fi (CZ-TAW1B).
Praca w temperaturach do -20°C w trybie ogrzewania.

Jednostka zewnętrzna		Wydajność grzewcza / COP		Wydajność chłodnicza / EER	SCOP	Klasa energetyczna (ogrzewanie)	Wymiary	Ciężar
		Otoczenie +7°C, woda 35°C	Otoczenie +7°C, woda 55°C	Otoczenie +35°C, woda 18°C	Woda 35°C / woda 55°C	Woda 35°C / woda 55°C	wys. x szer. x głęb.	
		kW / COP	kW / COP	kW / EER		A+++ do D	mm	kg
Jednofaz.	WH-MDC05J3E5	5,00/5,08	5,00/3,01	5,00/5,05	5,12/3,63	A+++/A++	865 x 1283 x 320	99
	WH-MDC07J3E5	7,00/4,76	7,00/2,82	7,00/4,73	4,90/3,32	A+++/A++	865 x 1283 x 320	104
	WH-MDC09J3E5	9,00/4,48	8,95/2,78	9,00/4,25	4,90/3,32	A+++/A++	865 x 1283 x 320	104

Informacje na temat przyłączy rurowych

Jednostka zewnętrzna	kW	5,0	7,0	9,0
Przyłącze wody	cal	R 1¼	R 1¼	R 1¼

Informacje elektryczne (zasilanie jednostki wewnętrznej)

		Jednofazowe		
Jednostka zewnętrzna	kW	5,0	7,0	9,0
Elektryczna grzałka rezerwowa	kW	3,00	3,00	3,00
Zalecany bezpiecznik	A	16/16	20/16	20/16
Zalecany minimalny przekrój przewodu, zasilanie 1 / 2 [1]	mm²	3 x 2,5/3 x 2,5	3 x 4,0/3 x 2,5	3 x 4,0/3 x 2,5

1) Patrz przepisy lokalne.* Wskaźniki EER i COP obliczone zgodnie z normą EN 14511.

Aquarea High Performance

Jednostki Aquarea High Performance Generacji H typu monoblok, jednofazowe. Grzewczo-chłodzące MDC · Czynnik R410A

Opcjonalny adapter Wi-Fi (CZ-TAW1B).
Praca w temperaturach do -20°C w trybie ogrzewania.

Jednostka zewnętrzna		Wydajność grzewcza / COP		Wydajność chłodnicza / EER	SCOP	Klasa energetyczna (ogrzewanie)	Wymiary	Ciężar
		Otoczenie +7°C, woda 35°C	Otoczenie +7°C, woda 55°C	Otoczenie +35°C, woda 18°C	Woda 35°C / woda 55°C	Woda 35°C / woda 55°C	wys. x szer. x głęb.	
		kW / COP	kW / COP	kW / EER		A+++ do D	mm	kg
Jednofaz.	**WH-MDC12H6E5**	12,00/4,74	12,00/2,93	9,39/4,65	**4,82/3,42**	**A+++/A++**	1410x1283x320	140
	WH-MDC16H6E5	16,00/4,28	14,50/2,72	11,40/4,10	**4,82/3,33**	**A+++/A++**	1410x1283x320	140

Informacje na temat przyłączy rurowych

Jednostka zewnętrzna	kW	12,0	16,0
Przyłącze wody	cal	R 1¼	R 1¼

Informacje elektryczne (zasilanie jednostki wewnętrznej)

		Jednofazowe	
Jednostka zewnętrzna	**kW**	**12,0**	**16,0**
Elektryczna grzałka rezerwowa	kW	6,00	6,00
Zalecany bezpiecznik	A	32/32	32/32
Zalecany minimalny przekrój przewodu - zasilanie 1 / 2 [1]	mm²	3x4,0/3x6,0	3x6,0/3x6,0

1) Patrz przepisy lokalne.* Wskaźniki EER i COP obliczone zgodnie z normą EN 14511.

Aquarea T-CAP

Nowe jednostki Aquarea T-CAP Generacji K typu All-in-One, jednofazowe/trójfazowe. Grzewczo-chłodzące · Czynnik R32

Opcjonalny adapter Wi-Fi (CZ-TAW1B).
Jednostka wewnętrzna (wys. x szer. x głęb.): 1642x599x602 mm.
Praca w temperaturach do -28°C w trybie ogrzewania.

Nowość 2023

Zestaw								Jednostka wewnętrzna		Jednostka zewnętrzna		
		Wydajność grzewcza / COP		Wydajność chłodnicza / EER	SCOP	Klasa energetyczna (ogrzewanie)			Ciężar		Wymiary	Ciężar
		Otoczenie +7°C, woda 35°C	Otoczenie +7°C, woda 55°C	Otoczenie +35°C, woda 7°C	Woda 35°C / woda 55°C	Woda 35°C / woda 55°C	CWU				wys. x szer. x głęb.	
		kW / COP	kW / COP	kW / EER		A+++ do D	A+ do F		kg		mm	kg
Jednofaz.	**KIT-AXC09KE5**	9,00/5,03	—	8,80/3,11	**4,96/3,57**	**A+++/A++**	**A**	**WH-ADC0912K6E5**	101	**WH-UXZ09KE5**	1340x900x320	88
	KIT-AXC12KE5	12,10/4,84	—	10,70/2,68	**4,96/3,57**	**A+++/A++**	**A**	**WH-ADC0912K6E5**	101	**WH-UXZ12KE5**	1340x900x320	88
Trójfaz.	**KIT-AXC09KE8**	9,00/5,03	—	8,80/3,11	**4,96/3,57**	**A+++/A++**	**A**	**WH-ADC0912K9E8*** **	—	**WH-UXZ09KE8**	1340x900x320	—
	KIT-AXC12KE8	12,10/4,84	—	10,70/2,68	**4,96/3,57**	**A+++/A++**	**A**	**WH-ADC0912K9E8*** **	—	**WH-UXZ12KE8**	1340x900x320	—

Informacje na temat przyłączy rurowych

Zestaw	kW	9,0	12,0	9,0	12,0
Średnica przyłączy rurowych (ciecz - gaz)	cal	1/4 - 1/2	1/4 - 1/2	1/4 - 1/2	1/4 - 1/2
Zakres długości przewodu rurowego	m	3÷30	3÷30	3÷30	3÷30
Różnica wysokości zainstalowania jednostki wewn. i zewn.	m	20	20	20	20
Długość rury ze wstępnie naładowanym czynnikiem chłodniczym	m	10	10	10	10
Dodatkowa ilość czynnika gazowego	g/m	30	30	30	30

Informacje elektryczne (zasilanie jednostki wewnętrznej)

		Jednofazowe		Trójfazowe	
Zestaw	**kW**	**9,0**	**12,0**	**9,0**	**12,0**
Elektryczna grzałka rezerwowa	kW	6,00	6,00	9,00	9,00
Zalecany bezpiecznik	A	32/32	32/32	16/16	16/16
Zalecany minimalny przekrój przewodu - zasilanie 1 / 2 [1]	mm²	3x6,0/ 3x6,0	3x6,0/ 3x6,0	5x2,5/ 5x2,5	5x2,5/ 5x2,5

1) Patrz przepisy lokalne. * Wskaźniki EER i COP obliczono zgodnie z normą EN 14511. ** Urządzenie zostało zaprojektowane zgodnie z europejską dyrektywą 98/83/WE w sprawie jakości wody, zmienioną dyrektywą 2015/1787/UE. Okres eksploatacji urządzenia nie jest gwarantowany w przypadku stosowania wód gruntowych, np. wody źródlanej lub wody ze studni, wody kranowej zawierającej sole i inne zanieczyszczenia lub wody o odczynie kwaśnym. Koszty konserwacji i gwarancji związane z powyższymi przypadkami eksploatacji ponosi klient. *** Dostępne jesienią 2023. **** Dane orientacyjne.

Aquarea T-CAP

Jednostki Aquarea T-CAP Generacji H typu All-in-One, jednofazowe/trójfazowe. Grzewczo-chłodzące · Czynnik R410A

Opcjonalny adapter Wi-Fi (CZ-TAW1B).
Jednostka wewnętrzna (wys. x szer. x głęb.): 1800 x 598 x 717 mm.
Praca w temperaturach do -28°C w trybie ogrzewania.

Zestaw		Wydajność grzewcza / COP		Wydajność chłodnicza / EER	SCOP	Klasa energetyczna (ogrzewanie)		Jednostka wewnętrzna	Ciężar	Jednostka zewnętrzna	Wymiary	Ciężar
		Otoczenie +7°C, woda 35°C	Otoczenie +7°C, woda 55°C	Otoczenie +35°C, woda 18°C	Woda 35°C / woda 55°C	Woda 35°C / woda 55°C	CWU				wys. x szer. x głęb.	
		kW / COP	kW / COP	kW / EER		A+++ do D	A+ do F		kg		mm	kg
Jednofaz.	KIT-AXC09HE5	9,00/4,84	9,00/2,94	7,00/5,19	4,59/3,32	A+++/A++	A	WH-ADC1216H6E5	124	WH-UX09HE5	1340 x 900 x 320	101
	KIT-AXC12HE5	12,00/4,74	12,00/2,88	10,00/5,13	4,32/3,32	A++/A++	A	WH-ADC1216H6E5	124	WH-UX12HE5	1340 x 900 x 320	101
Trójfaz.	KIT-AXC09HE8	9,00/4,84	9,00/2,94	7,00/5,19	4,59/3,32	A+++/A++	A	WH-ADC0916H9E8	126	WH-UX09HE8	1340 x 900 x 320	108
	KIT-AXC12HE8	12,00/4,74	12,00/2,88	10,00/5,13	4,32/3,32	A++/A++	A	WH-ADC0916H9E8	126	WH-UX12HE8	1340 x 900 x 320	108
	KIT-AXC16HE8	16,00/4,28	16,00/2,71	12,20/3,49	4,08/3,20	A++/A++	A	WH-ADC0916H9E8	126	WH-UX16HE8	1340 x 900 x 320	118

Informacje na temat przyłączy rurowych

Zestaw	kW	12,0	16,0	9,0	12,0	16,0
Średnica przyłączy rurowych (ciecz - gaz)	cal	3/8 - 5/8	3/8 - 5/8	3/8 - 5/8	3/8 - 5/8	3/8 - 5/8
Zakres długości przewodu rurowego	m	3 ÷ 30	3 ÷ 30	3 ÷ 30	3 ÷ 30	3 ÷ 30
Różnica wysokości zainstalowania jednostki wewn. i zewn.	m	20	20	20	20	20
Długość rury ze wstępnie naładowanym czynnikiem chłodniczym	m	10	10	10	10	10
Dodatkowa ilość czynnika gazowego	g/m	50	50	50	50	50

Informacje elektryczne (zasilanie jednostki wewnętrznej)

		Jednofazowe		Trójfazowe		
Zestaw	kW	9,0	12,0	9,0	12,0	16,0
Elektryczna grzałka rezerwowa	kW	6,00	6,00	9,00	9,00	9,00
Zalecany bezpiecznik	A	32/32	32/32	16/16	16/16	16/16
Zalecany minimalny przekrój przewodu - zasilanie 1 / 2 [1)]	mm²	3 x 6,0/ 3 x 6,0	3 x 6,0/ 3 x 6,0	5 x 2,5/ 5 x 2,5	5 x 2,5/ 5 x 2,5	5 x 2,5/ 5 x 2,5

1) Patrz przepisy lokalne. * Wskaźniki EER i COP obliczono zgodnie z normą EN 14511. ** Urządzenie zostało zaprojektowane zgodnie z europejską dyrektywą 98/83/WE w sprawie jakości wody, zmienioną dyrektywą 2015/1787/UE. Okres eksploatacji urządzenia nie jest gwarantowany w przypadku stosowania wód gruntowych, np. wody źródlanej lub wody ze studni, wody kranowej zawierającej sole i inne zanieczyszczenia lub wody o odczynie kwaśnym. Koszty konserwacji i gwarancji związane z powyższymi przypadkami eksploatacji ponosi klient.

Jednostki Aquarea T-CAP Generacji H typu All-in-One, trójfazowe. Z bardzo cichą jednostką zewnętrzną. Grzewczo-chłodzące · Czynnik R410A

Opcjonalny adapter Wi-Fi (CZ-TAW1B).
Jednostka wewnętrzna (wys. x szer. x głęb.): 1800 x 598 x 717 mm.
Praca w temperaturach do -28°C w trybie ogrzewania.

Zestaw		Wydajność grzewcza / COP		Wydajność chłodnicza / EER	SCOP	Klasa energetyczna (ogrzewanie)		Jednostka wewnętrzna	Ciężar	Jednostka zewnętrzna	Wymiary	Ciężar
		Otoczenie +7°C, woda 35°C	Otoczenie +7°C, woda 55°C	Otoczenie +35°C, woda 18°C	Woda 35°C / woda 55°C	Woda 35°C / woda 55°C	CWU				wys. x szer. x głęb.	
		kW / COP	kW / COP	kW / EER		A+++ do D	A+ do F		kg		mm	kg
Trójfaz.	KIT-AQC09HE8	9,00/4,84	9,00/2,94	7,00/5,19	4,59/3,32	A+++/A++	A	WH-ADC0916H9E8	126	WH-UQ09HE8	1410 x 1283 x 320	151
	KIT-AQC12HE8	12,00/4,74	12,00/2,88	10,00/5,13	4,32/3,32	A++/A++	A	WH-ADC0916H9E8	126	WH-UQ12HE8	1410 x 1283 x 320	151
	KIT-AQC16HE8	16,00/4,28	16,00/2,71	12,20/3,49	4,08/3,20	A++/A++	A	WH-ADC0916H9E8	126	WH-UQ16HE8	1410 x 1283 x 320	161

Informacje na temat przyłączy rurowych

Zestaw	kW	9,0	12,0	16,0
Średnica przyłączy rurowych (ciecz - gaz)	cal	3/8 - 5/8	3/8 - 5/8	3/8 - 5/8
Zakres długości przewodu rurowego	m	3 ÷ 30	3 ÷ 30	3 ÷ 30
Różnica wysokości zainstalowania jednostki wewn. i zewn.	m	20	20	20
Długość rury ze wstępnie naładowanym czynnikiem chłodniczym	m	10	10	10
Dodatkowa ilość czynnika gazowego	g/m	50	50	50

Informacje elektryczne (zasilanie jednostki wewnętrznej)

		Trójfazowe		
Zestaw	kW	9,0	12,0	16,0
Elektryczna grzałka rezerwowa	kW	9,00	9,00	9,00
Zalecany bezpiecznik	A	16/16	16/16	16/16
Zalecany minimalny przekrój przewodu - zasilanie 1 / 2 [1)]	mm²	5 x 2,5/ 5 x 2,5	5 x 2,5/ 5 x 2,5	5 x 2,5/ 5 x 2,5

1) Patrz przepisy lokalne. * Wskaźniki EER i COP obliczono zgodnie z normą EN 14511. ** Urządzenie zostało zaprojektowane zgodnie z europejską dyrektywą 98/83/WE w sprawie jakości wody, zmienioną dyrektywą 2015/1787/UE. Okres eksploatacji urządzenia nie jest gwarantowany w przypadku stosowania wód gruntowych, np. wody źródlanej lub wody ze studni, wody kranowej zawierającej sole i inne zanieczyszczenia lub wody o odczynie kwaśnym. Koszty konserwacji i gwarancji związane z powyższymi przypadkami eksploatacji ponosi klient.

Aquarea T-CAP

Kompaktowe jednostki Aquarea T-CAP Generacji H typu All-in-One, jednofazowe. Grzewczo-chłodzące · Czynnik R410A

Opcjonalny adapter Wi-Fi (CZ-TAW1B).
Jednostka wewnętrzna (wys. x szer. x głęb.): 1642 x 599 x 602 mm.
Praca w temperaturach do -28°C w trybie ogrzewania.

Zestaw								Jednostka wewnętrzna		Jednostka zewnętrzna		
		Wydajność grzewcza / COP		Wydajność chłodnicza / EER	SCOP	Klasa energetyczna (ogrzewanie)			Ciężar		Wymiary	Ciężar
		Otoczenie +7°C, woda 35°C	Otoczenie +7°C, woda 55°C	Otoczenie +35°C, woda 18°C	Woda 35°C / woda 55°C	Woda 35°C / woda 55°C	CWU				wys. x szer. x głęb.	
		kW / COP	kW / COP	kW / EER		A+++ do D	A+ do F		kg		mm	kg
Jednofaz.	KIT-AXC09HE5C	9,00/4,84	9,00/2,94	7,00/5,19	4,59/3,32	A+++/A++	—	WH-ADC1216H6E5C	101	WH-UX09HE5	1340 x 900 x 320	101
	KIT-AXC12HE5C	12,00/4,74	12,00/2,88	10,00/5,13	4,32/3,32	A++/A++	—	WH-ADC1216H6E5C	101	WH-UX12HE5	1340 x 900 x 320	101

Informacje na temat przyłączy rurowych

Zestaw	kW	9,0	12,0
Średnica przyłączy rurowych (ciecz - gaz)	cal	3/8 - 5/8	3/8 - 5/8
Zakres długości przewodu rurowego	m	3 ÷ 30	3 ÷ 30
Różnica wysokości zainstalowania jednostki wewn. i zewn.	m	20	20
Długość rury ze wstępnie naładowanym czynnikiem chłodniczym	m	10	10
Dodatkowa ilość czynnika gazowego	g/m	50	50

Informacje elektryczne (zasilanie jednostki wewnętrznej)

		Jednofazowe	
Zestaw	kW	9,0	12,0
Elektryczna grzałka rezerwowa	kW	6,00	6,00
Zalecany bezpiecznik	A	32/32	32/32
Zalecany minimalny przekrój przewodu - zasilanie 1 / 2 [1]	mm²	3 x 6,0/ 3 x 6,0	3 x 6,0/ 3 x 6,0

1) Patrz przepisy lokalne. * Wskaźniki EER i COP obliczono zgodnie z normą EN 14511. ** Urządzenie zostało zaprojektowane zgodnie z europejską dyrektywą 98/83/WE w sprawie jakości wody, zmienioną dyrektywą 2015/1787/UE. Okres eksploatacji urządzenia nie jest gwarantowany w przypadku stosowania wód gruntowych, np. wody źródlanej lub wody ze studni, wody kranowej zawierającej sole i inne zanieczyszczenia lub wody o odczynie kwaśnym. Koszty konserwacji i gwarancji związane z powyższymi przypadkami eksploatacji ponosi klient.

Nowe jednostki Aquarea T-CAP Generacji K typu split, jednofazowe/trójfazowe. Grzewczo-chłodzące · Czynnik R32

Opcjonalny adapter Wi-Fi (CZ-TAW1B).
Jednostka wewnętrzna (wys. x szer. x głęb.): 1642 x 599 x 602 mm.
Praca w temperaturach do -28°C w trybie ogrzewania.

Zestaw							Jednostka wewnętrzna		Jednostka zewnętrzna		
		Wydajność grzewcza / COP		Wydajność chłodnicza / EER	SCOP	Klasa energetyczna (ogrzewanie)		Ciężar		Wymiary	Ciężar
		Otoczenie +7°C, woda 35°C	Otoczenie +7°C, woda 55°C	Otoczenie +35°C, woda 7°C	Woda 35°C / woda 55°C	Woda 35°C / woda 55°C				wys. x szer. x głęb.	
		kW / COP	kW / COP	kW / EER		A+++ do D		kg		mm	kg
Zestaw, grzałka elektryczna 3 kW											
Jednofaz.	KIT-WXC09K3E5	9,00/5,03	—	8,80/3,11	4,96/3,57	A+++/A++	WH-SXC09K3E5	—	WH-UXZ09KE5	1340 x 900 x 380	88
Trójfaz.	KIT-WXC09K3E8	9,00/5,03	—	8,80/3,11	4,96/3,57	A+++/A++	WH-SXC09K3E8	—	WH-UXZ09KE8	1340 x 900 x 380	88
Zestaw, grzałka elektryczna 6 kW											
Jednofaz.	KIT-WXC12K6E5	12,10/4,84	—	10,70/2,68	4,96/3,57	A+++/A++	WH-SXC12K6E5	—	WH-UXZ12HE5	1340 x 900 x 380	88
Zestaw, grzałka elektryczna 9 kW											
Trójfaz.	KIT-WXC12K9E8	12,10/4,84	—	10,70/2,68	4,96/3,57	A+++/A++	WH-SXC12K9E8	—	WH-UXZ12HE8	1340 x 900 x 380	88

Informacje na temat przyłączy rurowych

Zestaw	kW	9,0	12,0	9,0	12,0
Średnica przyłączy rurowych (ciecz - gaz)	cal	1/4 - 1/2	1/4 - 1/2	1/4 - 1/2	1/4 - 1/2
Zakres długości przewodu rurowego	m	3 ÷ 30	3 ÷ 30	3 ÷ 30	3 ÷ 30
Różnica wysokości zainstalowania jednostki wewn. i zewn.	m	20	20	20	20
Długość rury ze wstępnie naładowanym czynnikiem chłodniczym	m	10	10	10	10
Dodatkowa ilość czynnika gazowego	g/m	30	30	30	30

Informacje elektryczne (zasilanie jednostki wewnętrznej)

		Jedno-fazowe (3 kW)	Jedno-fazowe (6 kW)	Trój-fazowe (3 kW)	Trój-fazowe (9 kW)
Zestaw	kW	9,0	12,0	9,0	12,0
Elektryczna grzałka rezerwowa	kW	3,00	6,00	3,00	9,00
Zalecany bezpiecznik	A	32/16	32/32	16/16	16/16
Zalecany minimalny przekrój przewodu - zasilanie 1 / 2 [1]	mm²	3 x 6,0/ 3 x 2,5	3 x 6,0/ 3 x 6,0	5 x 2,5/ 3 x 2,5	5 x 2,5/ 5 x 2,5

1) Patrz przepisy lokalne. * Wskaźniki EER i COP obliczono zgodnie z normą EN 14511. ** Urządzenie zostało zaprojektowane zgodnie z europejską dyrektywą 98/83/WE w sprawie jakości wody, zmienioną dyrektywą 2015/1787/UE. Okres eksploatacji urządzenia nie jest gwarantowany w przypadku stosowania wód gruntowych, np. wody źródlanej lub wody ze studni, wody kranowej zawierającej sole i inne zanieczyszczenia lub wody o odczynie kwaśnym. Koszty konserwacji i gwarancji związane z powyższymi przypadkami eksploatacji ponosi klient. *** Dane orientacyjne.

Aquarea T-CAP

Jednostki Aquarea T-CAP Generacji H typu split, jednofazowe/trójfazowe. Grzewczo-chłodzące SXC · Czynnik R410A

Opcjonalny adapter Wi-Fi (CZ-TAW1B).
Jednostka wewnętrzna (wys. x szer. x głęb.): 892 x 500 x 340 mm.
Praca w temperaturach do -28°C w trybie ogrzewania.

Zestaw		Wydajność grzewcza / COP		Wydajność chłodnicza / EER	SCOP	Klasa energetyczna (ogrzewanie)	Jednostka wewnętrzna	Ciężar	Jednostka zewnętrzna	Wymiary	Ciężar
		Otoczenie +7°C, woda 35°C	Otoczenie +7°C, woda 55°C	Otoczenie +35°C, woda 18°C	Woda 35°C / woda 55°C	Woda 35°C / woda 55°C				wys. x szer. x głęb.	
		kW / COP	kW / COP	kW / EER		A+++ do D		kg		mm	kg
Jednofaz.	KIT-WXC09H3E5	9,00/4,84	9,00/2,94	7,00/5,19	4,59/3,32	A+++/A++	WH-SXC09H3E5	43	WH-UX09HE5	1340 x 900 x 320	101
	KIT-WXC12H6E5	12,00/4,74	12,00/2,88	10,00/5,13	4,32/3,32	A++/A++	WH-SXC12H6E5	43	WH-UX12HE5	1340 x 900 x 320	101
Trójfaz.	KIT-WXC09H3E8	9,00/4,84	9,00/2,94	7,00/5,19	4,59/3,32	A+++/A++	WH-SXC09H3E8	43	WH-UX09HE8	1340 x 900 x 320	108
	KIT-WXC12H9E8	12,00/4,74	12,00/2,88	10,00/5,13	4,32/3,32	A++/A++	WH-SXC12H9E8	44	WH-UX12HE8	1340 x 900 x 320	108
	KIT-WXC16H9E8	16,00/4,28	16,00/2,71	12,20/3,49	4,08/3,20	A++/A++	WH-SXC16H9E8	45	WH-UX16HE8	1340 x 900 x 320	118

Informacje na temat przyłączy rurowych

Zestaw	kW	9,0	12,0	9,0	12,0	16,0
Średnica przyłączy rurowych (ciecz - gaz)	cal	3/8 - 5/8	3/8 - 5/8	3/8 - 5/8	3/8 - 5/8	3/8 - 5/8
Zakres długości przewodu rurowego	m	3 ÷ 30	3 ÷ 30	3 ÷ 30	3 ÷ 30	3 ÷ 30
Różnica wysokości zainstalowania jednostki wewn. i zewn.	m	20	20	20	20	20
Długość rury ze wstępnie naładowanym czynnikiem chłodniczym	m	10	10	10	10	10
Dodatkowa ilość czynnika gazowego	g/m	50	50	50	50	50

1) Patrz przepisy lokalne.* Wskaźniki EER i COP obliczone zgodnie z normą EN 14511.

Informacje elektryczne (zasilanie jednostki wewnętrznej)

		Jednofazowe		Trójfazowe		
Zestaw	kW	9,0	12,0	9,0	12,0	16,0
Elektryczna grzałka rezerwowa	kW	3,00	6,00	3,00	9,00	9,00
Zalecany bezpiecznik	A	32/16	32/32	16/16	16/16	16/16
Zalecany minimalny przekrój przewodu - zasilanie 1 / 2 1)	mm²	3 x 6,0/ 3 x 2,5	3 x 6,0/ 3 x 6,0	5 x 2,5/ 3 x 2,5	5 x 2,5/ 5 x 2,5	5 x 2,5/ 5 x 2,5

Jednostki Aquarea T-CAP Generacji H typu split, trójfazowe. Z bardzo cichą jednostką zewnętrzną. Grzewczo-chłodzące SQC · Czynnik R410A

Opcjonalny adapter Wi-Fi (CZ-TAW1B).
Jednostka wewnętrzna (wys. x szer. x głęb.): 892 x 500 x 340 mm.
Praca w temperaturach do -28°C w trybie ogrzewania.

Zestaw		Wydajność grzewcza / COP		Wydajność chłodnicza / EER	SCOP	Klasa energetyczna (ogrzewanie)	Jednostka wewnętrzna	Ciężar	Jednostka zewnętrzna	Wymiary	Ciężar
		Otoczenie +7°C, woda 35°C	Otoczenie +7°C, woda 55°C	Otoczenie +35°C, woda 18°C	Woda 35°C / woda 55°C	Woda 35°C / woda 55°C				wys. x szer. x głęb.	
		kW / COP	kW / COP	kW / EER		A+++ do D		kg		mm	kg
Trójfaz.	KIT-WQC09H3E8	9,00/4,84	9,00/2,94	7,00/5,19	4,59/3,32	A+++/A++	WH-SQC09H3E8	43	WH-UQ09HE8	1410 x 1283 x 320	151
	KIT-WQC12H9E8	12,00/4,74	12,00/2,88	10,00/5,13	4,32/3,32	A++/A++	WH-SQC12H9E8	44	WH-UQ12HE8	1410 x 1283 x 320	151
	KIT-WQC16H9E8	16,00/4,28	16,00/2,71	12,20/3,49	4,08/3,20	A++/A++	WH-SQC16H9E8	45	WH-UQ16HE8	1410 x 1283 x 320	161

Informacje na temat przyłączy rurowych

Zestaw	kW	9,0	12,0	16,0
Średnica przyłączy rurowych (ciecz - gaz)	cal	3/8 - 5/8	3/8 - 5/8	3/8 - 5/8
Zakres długości przewodu rurowego	m	3 ÷ 30	3 ÷ 30	3 ÷ 30
Różnica wysokości zainstalowania jednostki wewn. i zewn.	m	20	20	20
Długość rury ze wstępnie naładowanym czynnikiem chłodniczym	m	10	10	10
Dodatkowa ilość czynnika gazowego	g/m	50	50	50

1) Patrz przepisy lokalne.* Wskaźniki EER i COP obliczone zgodnie z normą EN 14511.

Informacje elektryczne (zasilanie jednostki wewnętrznej)

		Trójfazowe		
Zestaw	kW	9,0	12,0	16,0
Elektryczna grzałka rezerwowa	kW	3,00	9,00	9,00
Zalecany bezpiecznik	A	16/16	16/16	16/16
Zalecany minimalny przekrój przewodu - zasilanie 1 / 2 1)	mm²	5 x 2,5/ 3 x 2,5	5 x 2,5/ 5 x 2,5	5 x 2,5/ 5 x 2,5

Aquarea T-CAP

Jednostki Aquarea T-CAP Generacji J typu monoblok, jednofazowe/trójfazowe.
Grzewczo-chłodzące MXC · Czynnik R32

Opcjonalny adapter Wi-Fi (CZ-TAW1B).
Praca w temperaturach do -20°C w trybie ogrzewania.

Jednostka zewnętrzna		Wydajność grzewcza / COP		Wydajność chłodnicza / EER	SCOP	Klasa energetyczna (ogrzewanie)	Wymiary	Ciężar
		Otoczenie +7°C, woda 35°C	Otoczenie +7°C, woda 55°C	Otoczenie +35°C, woda 18°C	Woda 35°C / woda 55°C	Woda 35°C / woda 55°C	wys. x szer. x głęb.	
		kW / COP	kW / COP	kW / EER		A+++ do D	mm	kg
Jednofaz.	WH-MXC09J3E5	9,00/5,08	9,00/3,08	9,00/4,62	4,96/3,57	A+++/A++	1410x1283x320	140
	WH-MXC12J6E5	12,00/4,80	12,00/3,05	12,00/3,95	4,96/3,57	A+++/A++	1410x1283x320	140
Trójfaz.	WH-MXC09J3E8	9,00/5,08	9,00/3,08	9,00/4,46	4,96/3,57	A+++/A++	1410x1283x320	140
	WH-MXC12J9E8	12,00/4,80	12,00/3,05	12,00/3,79	4,96/3,57	A+++/A++	1410x1283x320	140
	WH-MXC16J9E8	16,00/4,52	16,00/2,86	16,00/3,75	4,46/3,31	A+++/A++	1410x1283x320	150

Informacje na temat przyłączy rurowych

Jednostka zewnętrzna	kW	9,0	12,0	9,0	12,0	16,0
Przyłącze wody	cal	R 1¼	R 1¼	R 1¼	R 1¼	R 1¼

Informacje elektryczne (zasilanie jednostki wewnętrznej)

		Jednofazowe		Trójfazowe		
Jednostka zewnętrzna	kW	9,0	12,0	9,0	12,0	16,0
Elektryczna grzałka rezerwowa	kW	3,00	6,00	3,00	9,00	9,00
Zalecany bezpiecznik	A	32/16	32/32	16/16	16/16	16/16
Zalecany minimalny przekrój przewodu - zasilanie 1 / 2 [1]	mm^2	3x6,0/ 3x2,5	3x6,0/ 3x6,0	5x2,5/ 3x2,5	5x2,5/ 5x2,5	5x2,5/ 5x2,5

1) Patrz przepisy lokalne.* Wskaźniki EER i COP obliczone zgodnie z normą EN 14511.

Aquarea HT

Jednostki Aquarea HT Generacji F typu split, jednofazowe/trójfazowe.
Grzewcze SHF · Czynnik R407C

Jednostka wewnętrzna (wys. x szer. x głęb.): 892x502x353 mm.
Praca w temperaturach do -20°C w trybie ogrzewania.

Zestaw						Jednostka wewnętrzna		Jednostka zewnętrzna		
		Wydajność grzewcza / COP		SCOP	Klasa energetyczna (ogrzewanie)		Ciężar		Wymiary	Ciężar
		Otoczenie +7°C, woda 35°C	Otoczenie +7°C, woda 65°C	Woda 35°C / woda 55°C	Woda 35°C / woda 55°C				wys. x szer. x głęb.	
		kW / COP	kW / COP		A+++ do D		kg		mm	kg
Jednofaz.	KIT-WHF09F3E5	9,00/4,64	9,00/2,48	3,90/3,20	A++/A++	WH-SHF09F3E5	46	WH-UH09FE5	1340x900x320	104
	KIT-WHF12F6E5	12,00/4,46	12,00/2,41	3,82/3,21	A++/A++	WH-SHF12F6E5	47	WH-UH12FE5	1340x900x320	104
Trójfaz.	KIT-WHF09F3E8	9,00/4,64	9,00/2,48	3,90/3,20	A++/A++	WH-SHF09F3E8	47	WH-UH09FE8	1340x900x320	110
	KIT-WHF12F9E8	12,00/4,46	12,00/2,41	3,82/3,21	A++/A++	WH-SHF12F9E8	48	WH-UH12FE8	1340x900x320	110

Informacje na temat przyłączy rurowych

Zestaw	kW	9,0	12,0	9,0	12,0
Średnica przyłączy rurowych (ciecz - gaz)	cal	3/8 - 5/8	3/8 - 5/8	3/8 - 5/8	3/8 - 5/8
Zakres długości przewodu rurowego	m	3÷30	3÷30	3÷30	3÷30
Różnica wysokości zainstalowania jednostki wewn. i zewn.	m	20	20	20	20
Długość rury ze wstępnie naładowanym czynnikiem chłodniczym	m	10	10	10	10
Dodatkowa ilość czynnika gazowego	g/m	70	70	70	70

Informacje elektryczne (zasilanie jednostki wewnętrznej)

		Jednofazowe		Trójfazowe	
Zestaw	kW	9,0	12,0	9,0	12,0
Elektryczna grzałka rezerwowa	kW	3,00	6,00	3,00	9,00
Zalecany bezpiecznik	A	32/16	32/32	16/16	16/16
Zalecany minimalny przekrój przewodu - zasilanie 1 / 2 [1]	mm^2	3x6,0/ 3x2,5	3x6,0/ 3x6,0	5x2,5/ 3x2,5	5x2,5/ 5x2,5

1) Patrz przepisy lokalne.* Wskaźniki EER i COP obliczone zgodnie z normą EN 14511.

Klimakonwektory

Klimakonwektory Smart

Wyjątkowo małe wymiary (głębokość tylko 129 mm).
Termostat z ekranem dotykowym.
Zawór trójdrogowy w zestawie.

Klimakonwektory		Wydajność całkowita		Objętościowy przepływ powietrza	Wymiary	Ciężar
		Chłodzenie [1]	Ogrzewanie [2]			
		Śred.	Śred.	maks.	wys. x szer. x głęb.	
		kW	kW	m³/min	mm	kg
Jednofaz.	PAW-AAIR-200-2	0,5	0,4	2,7	735 x 579 x 129	17
	PAW-AAIR-700-2	0,9	0,8	5,3	935 x 579 x 129	20
	PAW-AAIR-900-2	1,6	1,2	7,7	1135 x 579 x 129	23
	NOWOŚĆ PAW-AAIR-1100-2	1,8	1,4	9,6	1 335 x 579 x 129	26

* Klimakonwektory Smart są produkowane przez firmę Innova.

Klimakonwektory kanałowe

Konfiguracja w układzie 2-rurowym, z przyłączami z lewej i z prawej strony.
Wentylator(y) AC z silnikami z 5 ustawieniami prędkości i wentylator(y) EC o niskim zużyciu energii.
2- lub 3-drogowe zawory ON/OFF.

Klimakonwektor w układzie 2-rurowym			Wydajność całkowita		Objętościowy przepływ powietrza	Ciśnienie zewnętrzne	Wymiary	Ciężar
			Chłodzenie [1]	Ogrzewanie [2]				
			Śred.	Śred.	maks.	maks.	wys. x szer. x głęb.	
	Przyłącze z lewej strony	Przyłącze z prawej strony	kW	kW	m³/min	Pa	mm	kg
Klimakonwektory kanałowe (AC)								
Jednofaz.	PAW-FC2A-D010L	PAW-FC2A-D010R	1,0	1,4	283	55	220 x 570 x 430	13
	PAW-FC2A-D020L	PAW-FC2A-D020R	1,2	1,5	265	55	220 x 570 x 430	13
	PAW-FC2A-D030L	PAW-FC2A-D030R	2,0	2,4	390	65	220 x 730 x 430	15
	PAW-FC2A-D040L	PAW-FC2A-D040R	2,4	2,9	499	85	220 x 938 x 430	20
	PAW-FC2A-D050L	PAW-FC2A-D050R	3,2	4,1	716	85	220 x 1122 x 430	22
	PAW-FC2A-D060L	PAW-FC2A-D060R	4,6	5,3	933	115	220 x 1307 x 430	26
	PAW-FC2A-D070L	PAW-FC2A-D070R	6,1	7,9	1064	125	220 x 1121 x 530	27
	PAW-FC2A-D080L	PAW-FC2A-D080R	6,1	8,1	1397	70	220 x 1316 x 530	38
Klimakonwektory kanałowe (EC)								
Jednofaz.	PAW-FC2E-D010L	PAW-FC2E-D010R	1,2	1,6	417	75	220 x 570 x 430	13
	PAW-FC2E-D020L	PAW-FC2E-D020R	1,4	1,9	413	75	220 x 570 x 430	13
	PAW-FC2E-D030L	PAW-FC2E-D030R	2,1	2,2	585	75	220 x 730 x 430	15
	PAW-FC2E-D040L	PAW-FC2E-D040R	2,9	3,0	678	105	220 x 938 x 430	20
	PAW-FC2E-D050L	PAW-FC2E-D050R	4,0	5,2	816	70	220 x 1122 x 430	22
	PAW-FC2E-D060L	PAW-FC2E-D060R	4,5	5,9	912	105	220 x 1307 x 430	26
	PAW-FC2E-D070L	PAW-FC2E-D070R	5,9	7,3	1050	115	220 x 1121 x 530	27
	PAW-FC2E-D080L	PAW-FC2E-D080R	6,5	8,0	1398	70	220 x 1316 x 530	38
	PAW-FC2E-F040L	PAW-FC2E-F040R	6,6	8,3	1935	190	223 x 1233 x 653	19

Informacje na temat przyłączy wody

Klimakonwektory		010	020	030	040	050	060	070	080	F040
Typ		Gwint wewnętrzny	Gwint wewnętrzny	Gwint wewnętrzny	Gwint wewnętrzny	Gwint wewnętrzny	Gwint wewnętrzny	Gwint wewnętrzny	Gwint wewnętrzny	Gwint wewnętrzny
Przyłącza wody	cal	1/2	1/2	1/2	1/2	1/2	1/2	3/4	3/4	3/4

1) Zgodnie z normą Eurovent. Temperatura powietrza: 27°C ts / 19°C tm. Temperatura wody na wlocie/na zasilaniu: 7°C / 12°C. 2) Temperatura powietrza: 20°C.
Temperatura wody na wlocie/na zasilaniu: 50°C / 45°C.
Wartości podane dla zewnętrznego ciśnienia statycznego 0 Pa, dodatkowe charakterystyki ciśnieniowe znajdują się w oprogramowaniu konfiguracyjnym.

Klimakonwektory ścienne (AC)

Wersja: 2-rurowe klimakonwektory AC.
Wentylator AC z silnikiem z 3 ustawieniami prędkości.
Estetyczne wzornictwo idealne do zastosowań w pomieszczeniach mieszkalnych.

Klimakonwektor w układzie 2-rurowym			Wydajność całkowita		Objętościowy przepływ powietrza	Wymiary	Ciężar
			Chłodzenie [1]	Ogrzewanie [2]			
			śred.	śred.	maks.	wys. x szer. x głęb.	
		Sterownik na podczerwień	kW	kW	m³/min	mm	kg
Jednofaz.	PAW-FC2A-K007	PAW-FC2A-K007IR	1,3	1,7	360	275 x 180 x 845	11
	PAW-FC2A-K009	PAW-FC2A-K009IR	1,7	2,0	551	275 x 180 x 845	11
	PAW-FC2A-K018	PAW-FC2A-K018IR	3,0	3,2	680	298 x 200 x 940	13
	PAW-FC2A-K022	PAW-FC2A-K022IR	3,1	3,7	850	298 x 200 x 940	13

Informacje na temat przyłączy wody

Klimakonwektory		007	009	018	022
Typ		Gwint wewnętrzny	Gwint wewnętrzny	Gwint wewnętrzny	Gwint wewnętrzny
Przyłącza wody	cal	1/2	1/2	1/2	1/2

1) Zgodnie z normą Eurovent. Temperatura powietrza: 27°C ts / 19°C tm. Temperatura wody na wlocie/na zasilaniu: 7°C / 12°C. 2) Zgodnie z normą Eurovent. Temperatura powietrza: 20°C. Temperatura wody na wlocie/na zasilaniu: 45°C / 40°C

Sterowniki przewodowe do klimakonwektorów AC i EC

Zaawansowany sterownik przewodowy (AC)

PAW-FC-RC1
Zaawansowany sterownik zapewnia wysoki poziom komfortu podczas ogrzewania. Czujnik może służyć jako czujnik przepływu wody, wyłączając wentylator przy niskiej temperaturze wody, aby nie dopuścić do wystąpienia zimnego przeciągu w okresie zimowym.

Cechy:
· Do 2- i 4-rurowych klimakonwektorów AC
· Funkcja change-over (zapobieganie przeciągom zimnego powietrza)
· Termostat pomieszczeniowy
· 3 wyjścia, przekaźniki 230 V do sterowania wentylatorem
· 2 wyjścia, przekaźniki 230 V do sterowania ogrzewaniem i chłodzeniem
· Podłączenie do systemu BMS – urządzenie podrzędne Modbus RTU
· 1 wejście cyfrowe czujnika obecności (przełącznik karty przycisków)
· 1 wejście analogowe czujnika

Sterownik przewodowy (AC/EC)

Stylowe i wyrafinowane wzornictwo z podświetlanym wyświetlaczem LCD pozwala na montaż w wielu różnych miejscach, takich jak biura, hotele i mieszkania. Podłączając sterownik do klimakonwektora AC/EC, użytkownik może korzystać z lepszej wydajności, wyższego poziomu sprawności, a tym samym większej oszczędności energii.

PAW-FC-907AC

Cechy:
· Do 2-rurowych klimakonwektorów AC
· Podświetlany wyświetlacz dotykowy LCD
· Przekaźnik do regulacji prędkości obrotowej wentylatora (3 poziomy prędkości)
· Ekonomizer

PAW-FC-907EC

Cechy:
· Do 2- i 4-rurowych klimakonwektorów EC
· Podświetlany wyświetlacz dotykowy LCD
· Regulowany zakres sterowania wentylatorem EC
· Ekonomizer
· Połączenie z systemem BMS przez Modbus
· 1 wejście cyfrowe czujnika obecności (przełącznik karty przycisków)

Sterownik przewodowy (AC/EC)

Bogaty w funkcje i doskonale przystosowany do sterowania klimakonwektorami AC/EC, PAW-FC-903AC/EC może być dodatkiem do dowolnego klimakonwektora. Dzięki intuicyjnemu interfejsowi użytkownika w postaci wygodnych przycisków i dużego wyświetlacza LCD, sterownik pasuje do niemal każdego miejsca.

PAW-FC-903AC

Cechy:
· Do 2-rurowych klimakonwektorów AC
· Podświetlany wyświetlacz LCD
· Przekaźnik do regulacji prędkości obrotowej wentylatora (3 poziomy prędkości)
· Ekonomizer

PAW-FC-903EC

Cechy:
· Do 2- i 4-rurowych klimakonwektorów EC
· Podświetlany wyświetlacz LCD
· Regulowany zakres sterowania wentylatorem EC
· Ekonomizer
· Połączenie z systemem BMS przez Modbus
· 1 wejście cyfrowe czujnika obecności (przełącznik karty przycisków)

Zasobniki wody

Zasobniki Combo

Najlepsza opcja do połączenia z jednostkami typu monoblok.
Zasobnik CWU ze zbiornikiem buforowym.

Zasobnik		Materiał	Pojemność zasobnika CWU Zasobnik ciepłej wody użytkowej / Zbiornik buforowy l	Przyłącza Zasobnik ciepłej wody użytkowej / Zbiornik buforowy mm	**Klasa efektywności energetycznej [1]** **Zasobnik ciepłej wody użytkowej / Zbiornik buforowy** **A+ do F**	Wymiary wys. x szer. x głęb. mm	Ciężar (bez wody) kg
Jednofaz.	**PAW-TD20B8E3-2**	Emalia	185/80	Ø22/Ø22	**B / B**	1770 x 640 x 690	150
	PAW-TD23B6E5	Stal nierdzewna	230/60	Ø22 / Ø22, miedź	**B / A**	1750 x 600 x 646	111

1) Rozporządzenie UE 812/2013. * Emaliowany zasobnik Combo produkowany jest przez firmę Lapesa. Zasobnik Combo ze stali nierdzewnej jest produkowany przez firmę OSO Hotwater.

Zbiorniki buforowe

Zasobnik		Materiał	Pojemność zasobnika CWU l	**Klasa efektywności energetycznej** **A+ do F**	Wymiary Wysokość / średnica mm	Ciężar kg
Jednofaz.	**PAW-BTANK50L-2**	Stal nierdzewna	48	**B**	636 / 430	17
	PAW-BTANK100L	Stal nierdzewna	100	**C**	1175 / 430	28
	NOWOŚĆ **PAW-BTANKG200L**	Stal węglowa	194	**B**	983 / 620	41
	NOWOŚĆ **PAW-BTANKG260L**	Stal węglowa	252	**C**	1 239 / 620	46

* W zestawie automatyczny odpowietrznik i kurek spustowy. Wbudowana osłona na czujnik (czujnik poza zestawem).
** Zbiorniki buforowe o pojemności 50 i 100 l są produkowane przez firmę OSO. Zbiorniki buforowe o pojemności 200 i 260 l są produkowane przez firmę Lapesa.

Zasobniki emaliowane

Zasobnik		Materiał	Pojemność zasobnika CWU l	**Klasa efektywności energetycznej** **A+ do F**	Wymiary Wysokość / średnica mm	Ciężar kg
Jednofaz.	**PAW-TA15C1E5**	Emalia	167	**B**	1 297/560	88
	PAW-TA20C1E5STD	Emalia	200	**B**	1340/610	90
	PAW-TA30C1E5STD	Emalia	290	**B**	1800/610	120
	PAW-TA40C1E5STD	Emalia	380	**B**	1835/670	191
	PAW-TA30C2E5STD	Emalia	350	**B**	1835/670	169
	PAW-TA20C1E5C	Emalia	193	**B**	1550 x 600 x 600	134

* Zbiornik PAW-TA15C1E5 jest produkowany przez Lapesa. Wszystkie pozostałe zbiorniki emaliowane i kwadratowe są produkowane przez AEmail.

Zasobniki ze stali nierdzewnej

Zasobnik		Materiał	Pojemność zasobnika CWU l	**Klasa efektywności energetycznej** **A+ do F**	Wymiary Wysokość / średnica mm	Ciężar kg
Jednofaz.	**PAW-TD20C1E5-1**	Stal nierdzewna	192	**A**	1270/595	50
	PAW-TD30C1E5-1	Stal nierdzewna	284	**A**	1750 / 595	61
	PAW-TD30C1E5HI-1	Stal nierdzewna	280	**A**	1750 / 595	65

* Zasobniki ze stali nierdzewnej są produkowane przez firmę OSO Hotwater.

Centrala wentylacyjna i pompa ciepła do produkcji CWU

Jednostka wentylacyjna Venta

Urządzenie przeznaczone do budynków o powierzchni do ok. 140 m².
Wysoko energooszczędny obrotowy wymiennik ciepła z wentylatorami wykonanymi w technologii EC.

Jednostka wentylacyjna z odzyskiem ciepła			Objętościowy przepływ powietrza		Klasa energetyczna		Wymiary	Ciężar
			nominalny	maksymalny	Jednostka podstawowa	Jednostka ze sterowaniem lokalnym na żądanie	wys. x szer. x głęb.	
	Przyłącze z lewej strony	Przyłącze z prawej strony	m³/min	m³/min			mm	kg
Jednofaz.	PAW-A2W-VENTA-L	PAW-A2W-VENTA-R	204 przy 50 Pa	292 przy 100 Pa	A	A	450 x 598 x 500	46

* Jednostka wentylacyjna z odzyskiem ciepła jest produkowana przez firmę Systemair.

NOWA jednostka wentylacyjna przeciwprądowa

Nowość 2023

Jednostka wentylacyjna przeciwprądowa		Pozycja montażowa	Objętościowy przepływ powietrza		Klasa energetyczna	Wymiary	Ciężar
			nominalny	maksymalny		wys. x szer. x głęb.	
			m³/min	m³/min		mm	kg
Jednofaz.	PAW-VENTX10Z	Pozioma / Pionowa	91	130	A	255 x 580 x 580	19
	PAW-VENTX15Z	Pozioma / Pionowa	147	210	A	255 x 580 x 580	19
	PAW-VENTX20H	Pozioma	109	155	A	260 x 480 x 800	25
	PAW-VENTX20V	Pionowa	112	170	A	510 x 430 x 625	32
	PAW-VENTX30H	Pozioma	210	300	A	295 x 600 x 795	30
	PAW-VENTX30V	Pionowa	210	300	A	590 x 575 x 785	38
	PAW-VENTX40H	Pozioma	238	340	A	290 x 650 x 1 150	38
	PAW-VENTX40V	Pionowa	266	380	A	590 x 735 x 785	42

* Wyprodukowane przez firmę Sinergia.

Pompa ciepła do produkcji CWU

Wysokowydajna pompa ciepła klasy energetycznej A+ do podgrzewania ciepłej wody użytkowej.
Pobór energii niższy o 72% w porównaniu z tradycyjnym elektrycznym podgrzewaczem wody.

Pompa ciepła do produkcji CWU		Typ	Pojemność zasobnika CWU	Objętościowy przepływ powietrza	Wymiary	Ciężar
				Bez kanału	wys. x szer. x głęb.	
			l	m³/h	mm	kg
Jednofaz.	PAW-DHW100W-1	Ścienne	100	160	1209 x 522 x 538	57
	PAW-DHW150W-1	Ścienne	150	160	1527 x 522 x 538	66
	PAW-DHW200F	Wolnostojące podłogowe	200	310/390	1617 x 620 x 665	80
	PAW-DHW270F	Wolnostojące podłogowe	270	310/390	1957 x 620 x 665	92
	PAW-DHW270C1F	Wolnostojące podłogowe	263	310/390	1957 x 620 x 665	111

* Pompa ciepła do produkcji CWU firmy C.I.C.E.

Akcesoria do urządzeń typu All-in-One

	Przewody giętkie i element do montażu ściennego pomp Generacji J typu all-in-one (niekompatybilne z WH-ADC0309J3E5C)	PAW-ADC-PREKIT-1

Specjalne podstawy pod jednostki zewnętrzne

	Taca ociekowa kompatybilna z podestem pod jednostkę zewnętrzną (nie dla pomp ciepła Generacji L). Zawiera grzałkę.	PAW-WTRAY
	Podest pod jednostkę zewnętrzną. Wymiary (wys. x szer. x głęb.): 400 x 900 x 400 mm (nie dla pomp ciepła Generacji L)	PAW-GRDSTD40
	Podstawa pod jednostkę zewnętrzną absorbująca hałas i wibracje. Wymiary (wys. x szer. x głęb.): 600 x 95 x 200 mm Dopuszczalne obciążenie robocze: 500 kg	PAW-GRDBSE20

Płytka sterująca z funkcjami dodatkowymi

	Płytka sterująca z rozszerzeniem o funkcje zaawansowane do urządzeń Generacji J i H	CZ-NS4P
	Płytka sterująca z rozszerzeniem o funkcje zaawansowane do urządzeń Generacji K i L	CZ-NS5P

Akcesoria do układu odszraniania

	Grzałka tacy ociekowej dla modeli split od 3 kW do 5 kW, monoblok 5 kW Generacji J oraz od 3 kW do 9 kW Generacji K	CZ-NE2P
	Grzałka tacy ociekowej dla Generacji H i J split i monoblok (modele od 7 kW) oraz T-CAP Generacji K	CZ-NE3P
	Grzałka tacy ociekowej dla 5, 7 i 9 kW Generacji L	CZ-NE4P

Akcesoria hydrauliczne

	Zawór 3-drogowy w module Hydrokit do modeli Generacji J i H	CZ-NV1
	Zawór 3-drogowy w module Hydrokit do modeli Generacji K i L	CZ-NV2
	Zawór 3-drogowy przełączający między CO a CWU	PAW-3WYVLV-HW
	1 antyzamrożeniowy zawór spustowy. Wymagane jest zamówienie 2 zaworów na układ	PAW-A2W-AFVLV
	Opcjonalny magnes do siatkowego filtra wody w modelach Generacji H	PAW-A2W-MGTFILTER

Dodatkowe interfejsy

	Aquarea Smart i Service Cloud: zdalne sterowanie i serwisowanie przez router WiFi lub przewodową sieć LAN	CZ-TAW1B
	Przewód przedłużający o długości 10 m do CZ-TAW1B	CZ-TAW1-CBL
	Bramka do liczników zewnętrznych dla Generacji K i L	PAW-A2W-EXTMETER
	Interfejs KNX do pomp ciepła począwszy od Generacji H (Intesis)	PAW-AW-KNX-H
	Interfejs Modbus do pomp ciepła począwszy od Generacji H (Intesis)	PAW-AW-MBS-H
	Interfejs KNX do pomp ciepła począwszy od Generacji H (Airzone)	PAW-AZAW-KNX-1
	Interfejs Modbus do pomp ciepła począwszy od Generacji H (Airzone)	PAW-AZAW-MBS-1

Sterowniki

	Dodatkowy sterownik dla Generacji K i L	CZ-RTW1
	Sterownik kaskadowy do pomp ciepła Aquarea (wymaga zastosowania interfejsów Modbus)	PAW-A2W-CMH-2

Termostaty pomieszczeniowe

	Przewodowy termostat pomieszczeniowy z ekranem LCD i programatorem tygodniowym	PAW-A2W-RTWIRED
	Bezprzewodowy termostat pomieszczeniowy z ekranem LCD i programatorem tygodniowym	PAW-A2W-RTWIRELESS

Czujniki do jednostek Generacji H i nowszych

	Czujnik opcjonalny temperatury zewnętrznej	PAW-A2W-TSOD
	Strefowy opcjonalny czujnik temperatury w pomieszczeniu	PAW-A2W-TSRT
	Strefowy czujnik temperatury wody	PAW-A2W-TSHC
	Czujnik solarny	PAW-A2W-TSSO
	Czujnik zbiornika buforowego CO Do obsługi czujnika zbiornika buforowego wymagany jest również strefowy czujnik temperatury wody PAW-A2W-TSHC	PAW-A2W-TSBU

Akcesoria do klimakonwektorów Smart

	Zestaw 2 nóżek do ustawienia klimakonwektora na podłodze i zabezpieczenia rur z wodą	PAW-AAIR-LEGS-1
	Przewód przyłączeniowy silnika do urządzeń z przyłączami hydraulicznymi po prawej stronie	PAW-AAIR-RHCABLE

Akcesoria do klimakonwektorów

	Zaawansowany sterownik przewodowy do klimakonwektora	PAW-FC-RC1
	Sterownik przewodowy z panelem dotykowym do 2- i 4-rurowych klimakonwektorów EC (sterowanie + Modbus)	PAW-FC-907EC
	Sterownik przewodowy z panelem dotykowym do 2-rurowych klimakonwektorów AC (sterowanie)	PAW-FC-907AC
	Sterownik przewodowy do 2- i 4-rurowych klimakonwektorów EC (sterowanie + Modbus)	PAW-FC-903EC
	Sterownik przewodowy do 2-rurowych klimakonwektorów AC (sterowanie)	PAW-FC-903AC
	Zawór 2-drogowy + taca ociekowa do jednostek kanałowych 010-060	PAW-FC-2WY-11/55-1
	Zawór 2-drogowy + taca ociekowa do jednostek kanałowych 070-080	PAW-FC-2WY-65/90-1
	Zawór 2-drogowy + taca ociekowa do jednostek kanałowych F040	PAW-FC-2WY-F040
	Zawór 3-drogowy + taca ociekowa do jednostek kanałowych 010-060	PAW-FC-3WY-11/55-1
	Zawór 3-drogowy + taca ociekowa do jednostek kanałowych 070-080	PAW-FC-3WY-65/90-1
	Zawór 3-drogowy + taca ociekowa do jednostek kanałowych F040	PAW-FC-3WY-F040
	Zawór 2-drogowy do jednostek ściennych	PAW-FC2-2WY-K007
	Zawór 3-drogowy do jednostek ściennych	PAW-FC2-3WY-K007

Akcesoria do zasobnika wody użytkowej

	Czujnik do montażu w zasobniku (z przewodem o długości 6 mb)	PAW-TS1
	Czujnik do montażu w zasobniku (z przewodem o długości 20 mb)	PAW-TS2
	Czujnik do montażu w zasobniku (z przewodem o długości 6 mb, średnica tylko 6 mm)	PAW-TS4
	Czujnik temperatury do zasobników innych firm (z osłoną miedzianą i przewodem o długości 6 mb)	CZ-TK1
	NOWOŚĆ anoda elektroniczna do zbiorników ze stali nierdzewnej o pojemności 200 l	PAW-EANODE2
	NOWOŚĆ anoda elektroniczna do zbiorników ze stali nierdzewnej o pojemności 300 l	PAW-EANODE3

Akcesoria do pompy ciepła do produkcji CWU

	Stelaż na urządzenie podwieszane do modeli 100 i 150 litrów	PAW-DHW-STAND

Akcesoria do jednostki wentylacyjnej Venta

	Zestaw filtrów po stronie nawiewu i wywiewu	PAW-VEN-FLTKIT
	Opcjonalna płytka sterująca z funkcjami dodatkowymi	PAW-VEN-ACCPCB
	Sterownik z panelem dotykowym DPL Ramka w kolorze białym (przewód należy zamówić oddzielnie)	PAW-VEN-DPL
	Przewód z wtykiem do połączenia jednostki ze sterownikiem DPL (12 mb)	PAW-VEN-CBLEXT12
	Rozdzielacz 4-wtykowy CE/CD do podłączenia dodatkowego sterownika DPL (jeden na sterownik)	PAW-VEN-DIVPLG
	Zestaw naścienny z puszką podtynkową do sterownika DPL	PAW-VEN-DPLBOX
	Czujnik naścienny temperatury, CO_2, RH	PAW-VEN-S-CO2RH-W
	Czujnik naścienny CO_2	PAW-VEN-S-CO2-W
	Czujnik kanałowy CO_2	PAW-VEN-S-CO2-D
	Zestaw uchwytu do montażu na ścianie	PAW-VEN-WBRK
	Elektryczna nagrzewnica kanałowa 0,6 kW (zawiera przekaźnik)	PAW-VEN-HTR06
	Elektryczna nagrzewnica kanałowa 1,2 kW (zawiera przekaźnik)	PAW-VEN-HTR12

NOWOŚĆ Akcesoria do wentylacji przeciwprądowej

	Cyfrowy pilot zdalnego sterowania (czarny). Zintegrowane czujniki jakości powietrza, temperatury i czujniki wilgotności.	PAW-VEN-CTRLB
	Cyfrowy pilot zdalnego sterowania (biały). Zintegrowane czujniki jakości powietrza, temperatury i czujniki wilgotności.	PAW-VEN-CTRLW
	Elektryczna nagrzewnica kanałowa 0,5 kW, DN160 mm	PAW-VEN-HTR125
	Elektryczna nagrzewnica kanałowa 1,0 kW, DN160 mm	PAW-VEN-HTR160
	Zapasowy zestaw filtrów F7 (2 szt.) do modeli 10Z, 15Z, 20H i 20V	PAW-VEN-FLT1
	Zapasowy zestaw filtrów F7 (2 szt.) do modeli 30H	PAW-VEN-FLT2
	Zapasowy zestaw filtrów F7 (2 szt.) do modeli 40H	PAW-VEN-FLT3
	Zapasowy zestaw filtrów F7 (2 szt.) do modeli 40V	PAW-VEN-FLT4
	Zapasowy zestaw filtrów F7 (2 szt.) do modeli 30V	PAW-VEN-FLT5
	Filtr z węglem aktywnym (1 szt.) do modeli 10Z, 15Z, 20H i 20V	PAW-VEN-ACFLT1
	Filtr z węglem aktywnym (1 szt.) do modeli 30H i 30V	PAW-VEN-ACFLT2
	Filtr z węglem aktywnym (1 szt.) do modeli 40H	PAW-VEN-ACFLT3
	Filtr z węglem aktywnym (1 szt.) do modeli 40V	PAW-VEN-ACFLT4

Program doboru pomp ciepła Aquarea Designer w wersji online.

Panasonic AQUAREA DESIGNER

Twórz własne projekty w prosty i nieskomplikowany sposób dzięki narzędziu online od firmy Panasonic. Nowo opracowane narzędzie zostało zoptymalizowane, aby pomóc specjalistom z branży HVAC w łatwym doborze najbardziej odpowiedniej pompy ciepła Aquarea typu powietrze-woda do konkretnego zastosowania.

Kalkulator zapotrzebowania na ogrzewanie.

Aplikacja szybko i łatwo określa wymagania dotyczące ogrzewania pomieszczeń w danym projekcie. Kalkulator zapotrzebowania na ogrzewanie pomoże określić w przybliżeniu, ile mocy potrzeba do ogrzania każdego pomieszczenia z osobna. Wynik wyrażony w kilowatach pomoże Ci wybrać rozwiązanie najlepiej dostosowane do Twoich potrzeb.

Generator schematów hydraulicznych.

Narzędzie to pozwala klientom w prosty sposób wybrać najbardziej odpowiedni schemat spośród ponad 110 różnych dostępnych typów w zależności od wymagań instalacyjnych w danym przypadku. Istnieje możliwość pobrania schematów hydraulicznych i elektrycznych w formacie .pdf i .cad. Ponadto dla każdego typu schematu dostępna jest lista zawierająca kody artykułów Panasonic i innych firm, potrzebnych do prawidłowej realizacji instalacji.

AR Heat Pump Viewer.

Za pomocą tego narzędzia wykorzystującego rzeczywistość rozszerzoną możesz sprawdzić, jak pompa ciepła Panasonic Aquarea będzie wyglądać w przestrzeni w domu.

Tabele wydajności w trybie ogrzewania i chłodzenia

W zależności od temperatury wody na zasilaniu i temperatury zewnętrznej

Jednostki Aquarea High Performance Hydraulic Split Generacji L typu All-in-One, jednofazowe. Grzewczo-chłodzące · Czynnik R290

WH-WDG05LE5												
Tot	**WG**	**MW**	**COP**	**WG**	**MW**	**COP**	**WG**	**MW**	**COP**	**WG**	**MW**	**COP**
TWW	**35**	**35**	**35**	**45**	**45**	**45**	**55**	**55**	**55**	**65**	**65**	**65**
-15	5,00	1,94	2,58	5,00	2,31	2,16	5,00	2,63	1,90	4,60	2,88	1,60
-7	5,00	1,66	3,01	5,00	1,94	2,58	5,00	2,36	2,12	5,00	2,62	1,91
2	5,00	1,42	3,52	5,00	1,71	2,92	5,00	2,14	2,34	5,00	2,54	1,97
7	5,00	0,99	5,05	5,00	1,27	3,94	5,00	1,63	3,07	5,00	2,03	2,46
WH-WDG07LE5												
Tot	**WG**	**MW**	**COP**	**WG**	**MW**	**COP**	**WG**	**MW**	**COP**	**WG**	**MW**	**COP**
TWW	**35**	**35**	**35**	**45**	**45**	**45**	**55**	**55**	**55**	**65**	**65**	**65**
-15	6,00	2,50	2,40	5,50	2,60	2,12	5,20	2,89	1,80	4,80	3,00	1,60
-7	5,80	1,93	3,01	5,80	2,32	2,50	5,80	2,74	2,12	5,70	3,16	1,80
2	6,85	2,00	3,43	6,60	2,34	2,82	6,25	2,67	2,34	5,60	2,80	2,00
7	7,00	1,42	4,93	7,00	1,90	3,68	7,00	2,35	2,98	6,60	2,85	2,32
WH-WDG09LE5												
Tot	**WG**	**MW**	**COP**	**WG**	**MW**	**COP**	**WG**	**MW**	**COP**	**WG**	**MW**	**COP**
TWW	**35**	**35**	**35**	**45**	**45**	**45**	**55**	**55**	**55**	**65**	**65**	**65**
-15	7,40	3,20	2,31	6,80	3,40	2,00	6,30	3,55	1,77	5,60	3,55	1,58
-7	7,00	2,50	2,80	7,00	2,98	2,35	7,00	3,29	2,13	6,50	3,53	1,84
2	7,00	2,05	3,41	7,00	2,50	2,80	7,00	2,90	2,41	6,70	3,35	2,00
7	9,00	1,98	4,55	9,00	2,58	3,49	8,90	2,94	3,03	8,90	3,56	2,50

Jednostki Aquarea High Performance Hydraulic Split Generacji L typu All-in-One, jednofazowe. Grzewczo-chłodzące · Czynnik R290

WH-WDG05LE5						
Tot	**WC**	**MW**	**EER**	**WC**	**MW**	**EER**
TWW	**7**	**7**	**7**	**18**	**18**	**18**
35	5,00	1,55	3,23	5,00	1,00	5,00
WH-WDG07LE5						
Tot	**WC**	**MW**	**EER**	**WC**	**MW**	**EER**
TWW	**7**	**7**	**7**	**18**	**18**	**18**
35	7,00	2,31	3,03	7,00	1,48	4,73
WH-WDG09LE5						
Tot	**WC**	**MW**	**EER**	**WC**	**MW**	**EER**
TWW	**7**	**7**	**7**	**18**	**18**	**18**
35	8,20	2,91	2,82	9,00	2,15	4,19

Tot: temperatura zewnętrzna [°C]. TWW: temperatura wody na zasilaniu [°C]. WG: wydajność grzewcza [kW]. WC: wydajność chłodnicza [kW]. MW: moc wejściowa [kW].
Wartości zmierzone przez firmę Panasonic zgodnie z normą EN 14511-2. Dane wyłącznie orientacyjne, nie gwarantują parametrów konkretnego urządzenia.

Aquarea EcoFleX. Jednofazowe. Grzewczo-chłodzące · Czynnik R32

CU-2WZ71YBE5												
Tot	**WG**	**MW**	**COP**	**WG**	**MW**	**COP**	**WG**	**MW**	**COP**	**WG**	**MW**	**COP**
TWW	**25**	**25**	**25**	**35**	**35**	**35**	**45**	**45**	**45**	**55**	**55**	**55**
-15	4,85	2,15	2,26	4,75	2,28	2,08	4,65	2,44	1,91	4,50	3,20	1,41
-7	5,40	1,70	3,18	5,60	1,97	2,84	5,60	2,40	2,33	5,30	2,78	1,91
2	6,50	1,77	3,67	6,70	2,06	3,25	6,60	2,45	2,69	6,00	2,89	2,08
7	8,16	1,63	5,01	8,00	1,90	4,21	8,00	2,30	3,48	8,00	2,85	2,81
12	8,22	1,28	6,42	8,00	1,52	5,26	8,00	2,00	4,00	8,00	2,60	3,08

Jednostki Aquarea High Performance Generacji K typu split, jednofazowe. Grzewczo-chłodzące · Czynnik R32

WH-UDZ03KE5						
Tot	**WG**	**MW**	**COP**	**WG**	**MW**	**COP**
TWW	**35**	**35**	**35**	**55**	**55**	**55**
-15	3,20	1,37	2,34	2,75	1,92	1,43
-7	3,30	1,18	2,80	3,20	1,79	1,79
2	3,20	0,88	3,64	3,20	1,46	2,19
7	3,20	0,60	5,33	3,20	1,14	2,81
WH-UDZ05KE5						
Tot	**WG**	**MW**	**COP**	**WG**	**MW**	**COP**
TWW	**35**	**35**	**35**	**55**	**55**	**55**
-15	5,00	2,11	2,37	4,30	2,61	1,65
-7	5,00	1,79	2,79	5,00	2,65	1,89
2	5,00	1,40	3,57	5,00	2,18	2,29
7	5,00	0,98	5,10	5,00	1,65	3,03
WH-UDZ07KE5						
Tot	**WG**	**MW**	**COP**	**WG**	**MW**	**COP**
TWW	**35**	**35**	**35**	**55**	**55**	**55**
-15	5,60	2,38	2,35	5,00	3,20	1,56
-7	5,75	1,95	2,95	5,35	2,70	1,98
2	6,85	2,00	3,43	6,25	2,80	2,23
7	7,00	1,44	4,86	7,00	2,40	2,92
WH-UDZ09KE5						
Tot	**WG**	**MW**	**COP**	**WG**	**MW**	**COP**
TWW	**35**	**35**	**35**	**55**	**55**	**55**
-15	7,40	3,20	2,31	5,40	3,42	1,58
-7	6,25	2,20	2,84	5,90	3,06	1,93
2	7,00	2,06	3,40	6,30	2,89	2,18
7	9,00	1,98	4,55	8,90	3,04	2,93

Jednostki Aquarea High Performance Generacji K typu split, jednofazowe. Grzewczo-chłodzące · Czynnik R32

WH-UDZ03KE5						
Tot	**WC**	**MW**	**EER**	**WC**	**MW**	**EER**
TWW	**7**	**7**	**7**	**18**	**18**	**18**
35						
WH-UDZ05KE5						
Tot	**WC**	**MW**	**EER**	**WC**	**MW**	**EER**
TWW	**7**	**7**	**7**	**18**	**18**	**18**
35	5,00	1,64	3,05	5,00	1,02	4,90
WH-UDZ07KE5						
Tot	**WC**	**MW**	**EER**	**WC**	**MW**	**EER**
TWW	**7**	**7**	**7**	**18**	**18**	**18**
35	6,70	2,21	3,03	6,70	1,42	4,72
WH-UDZ09KE5						
Tot	**WC**	**MW**	**EER**	**WC**	**MW**	**EER**
TWW	**7**	**7**	**7**	**18**	**18**	**18**
35	8,20	3,02	2,72	9,00	2,15	4,18

Tot: temperatura zewnętrzna [°C]. TWW: temperatura wody na zasilaniu [°C]. WG: wydajność grzewcza [kW]. WC: wydajność chłodnicza [kW]. MW: moc wejściowa [kW].
Wartości zmierzone przez firmę Panasonic zgodnie z normą EN 14511-2. Dane wyłącznie orientacyjne, nie gwarantują parametrów konkretnego urządzenia.

Tabele wydajności w trybie ogrzewania i chłodzenia

W zależności od temperatury wody na zasilaniu i temperatury zewnętrznej

Jednostki Aquarea High Performance Generacji J typu split, jednofazowe. Grzewczo-chłodzące · Czynnik R32

WH-UD03JE5															
Tot	**WG**	**MW**	**COP**	**WG**	**MW**	**COP**	**WG**	**MW**	**COP**	**WG**	**MW**	**COP**	**WG**	**MW**	**COP**
TWW	**25**	**25**	**25**	**35**	**35**	**35**	**45**	**45**	**45**	**55**	**55**	**55**	**60**	**60**	**60**
-20	2,50	1,11	2,25	2,52	1,31	1,92	2,24	1,59	1,41	2,12	1,80	1,18	—	—	—
-15	3,00	1,14	2,63	3,20	1,37	2,34	3,00	1,62	1,85	2,75	1,92	1,43	—	—	—
-7	2,99	0,91	3,29	3,30	1,18	2,80	3,25	1,47	2,21	3,20	1,79	1,79	3,00	1,88	1,60
2	2,92	0,69	4,23	3,20	0,88	3,64	3,20	1,13	2,83	3,20	1,46	2,19	3,15	1,67	1,89
7	3,09	0,49	6,31	3,20	0,60	5,33	3,20	0,84	3,81	3,20	1,14	2,81	2,95	1,22	2,42
25	3,27	0,23	14,22	3,27	0,38	8,61	3,61	0,63	5,73	4,06	1,11	3,66	4,03	1,14	3,54
WH-UD05JE5															
Tot	**WG**	**MW**	**COP**	**WG**	**MW**	**COP**	**WG**	**MW**	**COP**	**WG**	**MW**	**COP**	**WG**	**MW**	**COP**
TWW	**25**	**25**	**25**	**35**	**35**	**35**	**45**	**45**	**45**	**55**	**55**	**55**	**60**	**60**	**60**
-20	3,60	1,57	2,29	3,51	1,81	1,94	3,16	1,99	1,59	2,46	2,11	1,17	—	—	—
-15	4,46	1,72	2,59	4,20	1,93	2,18	3,75	2,18	1,72	3,00	2,12	1,42	—	—	—
-7	4,18	1,33	3,14	4,20	1,62	2,59	3,80	1,82	2,09	3,55	2,08	1,71	3,25	2,15	1,51
2	4,07	1,01	4,03	4,20	1,32	3,18	4,20	1,64	2,56	4,10	2,06	1,99	4,10	2,21	1,86
7	5,20	0,83	6,27	5,00	1,00	5,00	5,00	1,41	3,55	5,00	1,84	2,72	4,25	2,10	2,02
25	5,00	0,52	9,62	5,00	0,72	6,94	5,30	0,98	5,41	5,60	1,27	4,41	4,80	1,27	3,78
WH-UD07JE5															
Tot	**WG**	**MW**	**COP**	**WG**	**MW**	**COP**	**WG**	**MW**	**COP**	**WG**	**MW**	**COP**	**WG**	**MW**	**COP**
TWW	**25**	**25**	**25**	**35**	**35**	**35**	**45**	**45**	**45**	**55**	**55**	**55**	**60**	**60**	**60**
-20	4,33	1,64	2,64	3,98	1,88	2,12	3,83	2,26	1,69	3,30	2,77	1,19	—	—	—
-15	5,16	1,69	3,05	4,75	2,00	2,38	4,65	2,40	1,94	4,50	2,96	1,52	—	—	—
-7	5,64	1,56	3,62	5,60	1,95	2,87	5,50	2,30	2,39	5,25	2,70	1,94	4,98	2,90	1,72
2	6,80	1,57	4,33	6,85	2,01	3,41	6,75	2,40	2,81	6,20	2,80	2,21	6,18	2,91	2,12
7	7,55	1,15	6,57	7,00	1,47	4,76	7,00	1,96	3,57	7,00	2,48	2,82	6,86	2,75	2,49
25	7,00	0,62	11,29	6,88	0,90	7,64	7,00	1,33	5,26	6,92	1,75	3,95	6,83	1,90	3,59
WH-UD09JE5-1															
Tot	**WG**	**MW**	**COP**	**WG**	**MW**	**COP**	**WG**	**MW**	**COP**	**WG**	**MW**	**COP**	**WG**	**MW**	**COP**
TWW	**25**	**25**	**25**	**35**	**35**	**35**	**45**	**45**	**45**	**55**	**55**	**55**	**60**	**60**	**60**
-20	4,95	1,93	2,56	6,20	3,00	2,07	5,28	3,09	1,71	4,23	3,33	1,27	—	—	—
-15	7,58	2,70	2,81	7,40	3,20	2,31	6,29	3,26	1,93	5,20	3,42	1,52	—	—	—
-7	6,39	1,81	3,53	6,12	2,20	2,78	5,88	2,61	2,25	5,90	3,06	1,93	5,65	3,24	1,74
2	6,96	1,61	4,32	7,00	2,06	3,40	6,85	2,50	2,74	6,30	2,92	2,16	7,26	3,33	2,18
7	9,44	1,55	6,09	9,00	2,01	4,48	9,00	2,61	3,45	8,95	3,22	2,78	8,62	3,47	2,48
25	8,27	0,95	8,71	8,12	1,29	6,29	8,71	1,80	4,84	7,83	1,97	3,97	6,08	1,72	3,53

Jednostki Aquarea High Performance Generacji J typu split, jednofazowe. Grzewczo-chłodzące · Czynnik R32

Jednostka zewnętrzna	**WH-UD03JE5**									**WH-UD05JE5**								
Tot	**WC**	**MW**	**EER**	**WC**	**MW**	**EER**	**WC**	**MW**	**EER**	**WC**	**MW**	**EER**	**WC**	**MW**	**EER**	**WC**	**MW**	**EER**
TWW	**7**	**7**	**7**	**14**	**14**	**14**	**18**	**18**	**18**	**7**	**7**	**7**	**14**	**14**	**14**	**18**	**18**	**18**
16	3,56	0,57	6,25	4,32	0,55	7,85	3,47	0,41	8,46	3,59	0,56	6,41	4,23	0,54	7,83	4,79	0,52	9,21
25	3,29	0,73	4,51	4,06	0,72	5,64	3,27	0,52	6,29	4,61	1,18	3,91	5,54	1,21	4,58	5,23	0,90	5,81
35	3,20	0,91	3,52	3,56	0,93	3,83	3,20	0,68	4,71	4,50	1,50	3,00	5,08	1,51	3,36	4,80	1,12	4,29
43	2,68	1,06	2,53	3,34	1,09	3,06	2,79	0,82	3,40	3,77	1,71	2,20	4,94	1,80	2,74	4,30	1,35	3,19
Jednostka zewnętrzna	**WH-UD07JE5**									**WH-UD09JE5-1**								
Tot	**WC**	**MW**	**EER**	**WC**	**MW**	**EER**	**WC**	**MW**	**EER**	**WC**	**MW**	**EER**	**WC**	**MW**	**EER**	**WC**	**MW**	**EER**
TWW	**7**	**7**	**7**	**14**	**14**	**14**	**18**	**18**	**18**	**7**	**7**	**7**	**14**	**14**	**14**	**18**	**18**	**18**
16	5,20	0,81	6,42	6,62	0,73	9,07	7,04	0,72	9,78	6,85	1,18	5,81	8,80	1,15	7,65	9,11	1,15	7,92
25	7,40	1,73	4,28	9,30	1,78	5,22	7,65	1,10	6,95	9,00	2,35	3,83	10,40	2,48	4,19	9,10	1,58	5,76
35	6,70	2,21	3,03	8,10	2,23	3,63	6,70	1,42	4,72	8,20	3,02	2,72	9,90	3,02	3,28	9,00	2,15	4,19
43	4,50	1,99	2,26	5,44	2,00	2,72	5,10	1,71	2,98	3,80	1,99	1,91	4,70	1,97	2,39	5,35	1,99	2,69

Tot: temperatura zewnętrzna [°C]. TWW: temperatura wody na zasilaniu [°C]. WG: wydajność grzewcza [kW]. WC: wydajność chłodnicza [kW]. MW: moc wejściowa [kW].
Wartości zmierzone przez firmę Panasonic zgodnie z normą EN 14511-2. Dane wyłącznie orientacyjne, nie gwarantują parametrów konkretnego urządzenia.

Jednostki Aquarea High Performance Generacji H typu split, jednofazowe. Grzewczo-chłodzące · Czynnik R410A

WH-UD12HE5																		
Tot	**WG**	**MW**	**COP**	**WG**	**MW**	**COP**	**WG**	**MW**	**COP**	**WG**	**MW**	**COP**	**WG**	**MW**	**COP**	**WG**	**MW**	**COP**
TWW	**30**	**30**	**30**	**35**	**35**	**35**	**40**	**40**	**40**	**45**	**45**	**45**	**50**	**50**	**50**	**55**	**55**	**55**
-15	9,30	3,46	2,69	8,90	3,62	2,46	8,50	3,79	2,24	8,10	3,95	2,05	7,50	4,05	1,85	7,00	4,16	1,68
-7	10,40	3,37	3,09	10,00	3,66	2,73	9,60	3,95	2,43	9,20	4,24	2,17	8,70	4,26	2,04	8,20	4,27	1,92
2	11,80	3,10	3,81	11,40	3,31	3,44	11,00	3,53	3,12	10,60	3,74	2,83	9,80	3,94	2,49	9,10	4,14	2,20
7	12,00	2,10	5,71	12,00	2,53	4,74	12,00	2,96	4,05	12,00	3,39	3,54	12,00	3,78	3,17	12,00	4,16	2,88
25	12,00	1,38	8,70	12,00	1,66	7,23	11,80	1,94	6,08	11,70	2,23	5,25	11,50	2,49	4,62	11,40	2,74	4,16
WH-UD16HE5																		
Tot	**WG**	**MW**	**COP**	**WG**	**MW**	**COP**	**WG**	**MW**	**COP**	**WG**	**MW**	**COP**	**WG**	**MW**	**COP**	**WG**	**MW**	**COP**
TWW	**30**	**30**	**30**	**35**	**35**	**35**	**40**	**40**	**40**	**45**	**45**	**45**	**50**	**50**	**50**	**55**	**55**	**55**
-15	10,60	4,09	2,59	10,30	4,38	2,35	10,00	4,67	2,14	9,70	4,96	1,96	8,80	4,94	1,78	7,90	4,91	1,61
-7	11,90	4,03	2,95	11,40	4,43	2,57	10,80	4,83	2,24	10,30	5,22	1,97	9,60	5,09	1,89	9,00	4,95	1,82
2	13,50	3,74	3,61	13,00	3,96	3,28	12,40	4,18	2,97	11,90	4,40	2,70	10,80	4,46	2,42	9,80	4,51	2,17
7	16,00	3,21	4,98	16,00	3,74	4,28	16,00	4,27	3,75	16,00	4,80	3,33	15,20	5,11	2,97	14,50	5,41	2,68
25	16,00	2,31	6,93	16,00	2,69	5,95	16,00	3,07	5,21	16,00	3,45	4,64	16,00	3,67	4,36	15,90	3,89	4,09

Jednostki Aquarea High Performance Generacji H typu split, jednofazowe. Grzewczo-chłodzące · Czynnik R410A

WH-UD12HE5									
Tot	**WC**	**MW**	**EER**	**WC**	**MW**	**EER**	**WC**	**MW**	**EER**
TWW	**7**	**7**	**7**	**14**	**14**	**14**	**18**	**18**	**18**
16	7,86	1,18	6,66	13,15	1,40	9,39	10,00	1,73	5,78
25	12,08	2,90	4,17	15,70	2,05	7,66	10,00	1,97	5,08
35	10,00	3,56	2,81	12,00	2,67	4,49	10,00	2,40	4,17
43	7,80	3,80	2,05	11,10	3,19	3,48	8,00	2,85	2,81
WH-UD16HE5									
Tot	**WC**	**MW**	**EER**	**WC**	**MW**	**EER**	**WC**	**MW**	**EER**
TWW	**7**	**7**	**7**	**14**	**14**	**14**	**18**	**18**	**18**
16	9,20	1,62	5,68	16,40	2,58	6,36	12,20	2,45	4,98
25	14,40	3,92	3,67	19,20	3,83	5,01	12,20	2,79	4,37
35	12,20	4,76	2,56	15,00	4,98	3,01	12,20	2,96	4,12
43	7,75	3,40	2,28	13,80	5,95	2,32	9,70	4,00	2,43

Tot: temperatura zewnętrzna [°C]. TWW: temperatura wody na zasilaniu [°C]. WG: wydajność grzewcza [kW]. WC: wydajność chłodnicza [kW]. MW: moc wejściowa [kW].
Wartości zmierzone przez firmę Panasonic zgodnie z normą EN 14511-2. Dane wyłącznie orientacyjne, nie gwarantują parametrów konkretnego urządzenia.

Tabele wydajności w trybie ogrzewania i chłodzenia

W zależności od temperatury wody na zasilaniu i temperatury zewnętrznej

Jednostki Aquarea High Performance Generacji H typu split, trójfazowe. Grzewczo-chłodzące · Czynnik R410A

WH-UD09HE8																		
Tot	**WG**	**MW**	**COP**	**WG**	**MW**	**COP**	**WG**	**MW**	**COP**	**WG**	**MW**	**COP**	**WG**	**MW**	**COP**	**WG**	**MW**	**COP**
TWW	**30**	**30**	**30**	**35**	**35**	**35**	**40**	**40**	**40**	**45**	**45**	**45**	**50**	**50**	**50**	**55**	**55**	**55**
-15	8,65	3,06	2,83	8,30	3,21	2,59	7,95	3,41	2,33	7,60	3,61	2,11	7,15	3,71	1,93	6,70	3,81	1,76
-7	9,35	2,91	3,21	9,00	3,16	2,85	8,85	3,54	2,50	8,70	3,92	2,22	8,30	3,89	2,13	7,90	3,86	2,05
2	9,31	2,35	3,96	9,00	2,51	3,59	9,00	2,78	3,24	9,00	3,05	2,95	8,90	3,49	2,55	8,80	3,94	2,23
7	9,00	1,54	5,84	9,00	1,86	4,84	9,00	2,16	4,17	9,00	2,46	3,66	9,00	2,76	3,26	9,00	3,06	2,94
25	9,00	1,05	8,57	9,00	1,24	7,26	8,73	1,44	6,06	8,46	1,64	5,16	8,28	1,82	4,55	8,10	2,00	4,05
WH-UD12HE8																		
Tot	**WG**	**MW**	**COP**	**WG**	**MW**	**COP**	**WG**	**MW**	**COP**	**WG**	**MW**	**COP**	**WG**	**MW**	**COP**	**WG**	**MW**	**COP**
TWW	**30**	**30**	**30**	**35**	**35**	**35**	**40**	**40**	**40**	**45**	**45**	**45**	**50**	**50**	**50**	**55**	**55**	**55**
-15	9,30	3,46	2,69	8,90	3,62	2,46	8,50	3,79	2,24	8,10	3,95	2,05	7,50	4,05	1,85	7,00	4,16	1,68
-7	10,40	3,37	3,09	10,00	3,66	2,73	9,60	3,95	2,43	9,20	4,24	2,17	8,70	4,26	2,04	8,20	4,27	1,92
2	11,80	3,10	3,81	11,40	3,31	3,44	11,00	3,53	3,12	10,60	3,74	2,83	9,80	3,94	2,49	9,10	4,14	2,20
7	12,00	2,10	5,71	12,00	2,53	4,74	12,00	2,96	4,05	12,00	3,39	3,54	12,00	3,78	3,17	12,00	4,16	2,88
25	12,00	1,38	8,70	12,00	1,66	7,23	11,80	1,94	6,08	11,70	2,23	5,25	11,50	2,49	4,62	11,40	2,74	4,16
WH-UD16HE8																		
Tot	**WG**	**MW**	**COP**	**WG**	**MW**	**COP**	**WG**	**MW**	**COP**	**WG**	**MW**	**COP**	**WG**	**MW**	**COP**	**WG**	**MW**	**COP**
TWW	**30**	**30**	**30**	**35**	**35**	**35**	**40**	**40**	**40**	**45**	**45**	**45**	**50**	**50**	**50**	**55**	**55**	**55**
-15	10,60	4,09	2,59	10,30	4,38	2,35	10,00	4,67	2,14	9,70	4,96	1,96	8,80	4,94	1,78	7,90	4,91	1,61
-7	11,90	4,03	2,95	11,40	4,43	2,57	10,80	4,83	2,24	10,30	5,22	1,97	9,60	5,09	1,89	9,00	4,95	1,82
2	13,50	3,74	3,61	13,00	3,96	3,28	12,40	4,18	2,97	11,90	4,40	2,70	10,80	4,46	2,42	9,80	4,51	2,17
7	16,00	3,21	4,98	16,00	3,74	4,28	16,00	4,27	3,75	16,00	4,80	3,33	15,20	5,11	2,97	14,50	5,41	2,68
25	16,00	2,31	6,93	16,00	2,69	5,95	16,00	3,07	5,21	16,00	3,45	4,64	16,00	3,67	4,36	15,90	3,89	4,09

Jednostki Aquarea High Performance Generacji H typu split, trójfazowe. Grzewczo-chłodzące · Czynnik R410A

WH-UD09HE8									
Tot	**WC**	**MW**	**EER**	**WC**	**MW**	**EER**	**WC**	**MW**	**EER**
TWW	**7**	**7**	**7**	**14**	**14**	**14**	**18**	**18**	**18**
16	7,50	1,15	6,52	9,10	1,20	7,58	7,00	1,13	6,19
25	8,35	1,77	4,72	10,90	1,78	6,12	7,00	1,24	5,65
35	7,00	2,23	3,14	8,30	2,32	3,58	7,00	1,52	4,61
43	5,52	2,54	2,17	7,69	2,77	2,78	5,60	1,80	3,11
WH-UD12HE8									
Tot	**WC**	**MW**	**EER**	**WC**	**MW**	**EER**	**WC**	**MW**	**EER**
TWW	**7**	**7**	**7**	**14**	**14**	**14**	**18**	**18**	**18**
16	7,86	1,18	6,66	13,15	1,40	9,39	10,00	1,73	5,78
25	12,08	2,90	4,17	15,70	2,05	7,66	10,00	1,97	5,08
35	10,00	2,56	3,91	12,00	2,67	4,49	10,00	2,40	4,17
43	7,80	3,80	2,05	11,10	3,19	3,48	8,00	2,85	2,81
WH-UD16HE8									
Tot	**WC**	**MW**	**EER**	**WC**	**MW**	**EER**	**WC**	**MW**	**EER**
TWW	**7**	**7**	**7**	**14**	**14**	**14**	**18**	**18**	**18**
16	9,20	1,62	5,68	16,40	2,58	6,36	12,20	2,45	4,98
25	14,40	3,92	3,67	19,20	3,83	5,01	12,20	2,79	4,37
35	12,20	4,76	2,56	15,00	4,98	3,01	12,20	2,96	4,12
43	7,75	3,40	2,28	13,80	5,95	2,32	9,70	4,00	2,43

Tot: temperatura zewnętrzna [°C]. TWW: temperatura wody na zasilaniu [°C]. WG: wydajność grzewcza [kW]. WC: wydajność chłodnicza [kW]. MW: moc wejściowa [kW].
Wartości zmierzone przez firmę Panasonic zgodnie z normą EN 14511-2. Dane wyłącznie orientacyjne, nie gwarantują parametrów konkretnego urządzenia.

Jednostki Aquarea High Performance Generacji J typu monoblok, jednofazowe. Grzewczo-chłodzące MDC · Czynnik R32

WH-MDC05J3E5															
Tot	**WG**	**MW**	**COP**	**WG**	**MW**	**COP**	**WG**	**MW**	**COP**	**WG**	**MW**	**COP**	**WG**	**MW**	**COP**
TWW	**25**	**25**	**25**	**35**	**35**	**35**	**45**	**45**	**45**	**55**	**55**	**55**	**60**	**60**	**60**
-20	4,37	1,73	2,53	4,16	2,03	2,05	3,84	2,37	1,62	3,43	2,64	1,30	—	—	—
-15	5,13	1,78	2,88	5,00	2,17	2,30	4,75	2,51	1,89	3,70	2,45	1,51	—	—	—
-7	5,17	1,49	3,47	5,00	1,80	2,78	4,80	2,16	2,22	5,00	2,70	1,85	4,68	2,71	1,73
2	5,00	1,11	4,50	5,00	1,40	3,57	5,00	1,81	2,76	5,00	2,20	2,27	4,80	2,40	2,00
7	5,09	0,78	6,53	5,00	0,99	5,05	5,00	1,31	3,82	5,00	1,66	3,01	4,58	1,90	2,41
25	4,96	0,77	6,44	5,04	0,90	5,60	5,31	1,16	4,58	5,61	1,34	4,19	5,15	1,33	3,87
WH-MDC07J3E5															
Tot	**WG**	**MW**	**COP**	**WG**	**MW**	**COP**	**WG**	**MW**	**COP**	**WG**	**MW**	**COP**	**WG**	**MW**	**COP**
TWW	**25**	**25**	**25**	**35**	**35**	**35**	**45**	**45**	**45**	**55**	**55**	**55**	**60**	**60**	**60**
-20	4,86	2,03	2,39	4,66	2,35	1,98	4,44	2,75	1,61	4,23	3,13	1,35	—	—	—
-15	5,80	2,11	2,75	5,60	2,40	2,33	5,30	2,84	1,87	5,00	3,32	1,51	—	—	—
-7	6,76	2,07	3,27	6,80	2,42	2,81	6,30	2,82	2,23	6,30	3,39	1,86	4,74	2,76	1,72
2	6,83	1,66	4,11	7,00	2,06	3,40	6,85	2,50	2,74	6,30	2,92	2,16	4,80	2,40	2,00
7	7,32	1,19	6,15	7,00	1,47	4,76	7,00	1,96	3,57	7,00	2,48	2,82	6,18	2,44	2,53
25	6,80	0,64	10,63	6,67	0,93	7,17	6,79	1,38	4,92	6,70	1,80	3,72	6,22	1,78	3,49
WH-MDC09J3E5															
Tot	**WG**	**MW**	**COP**	**WG**	**MW**	**COP**	**WG**	**MW**	**COP**	**WG**	**MW**	**COP**	**WG**	**MW**	**COP**
TWW	**25**	**25**	**25**	**35**	**35**	**35**	**45**	**45**	**45**	**55**	**55**	**55**	**60**	**60**	**60**
-20	5,33	2,36	2,26	6,43	3,60	1,79	5,78	3,83	1,51	4,83	3,64	1,33	—	—	—
-15	7,76	3,20	2,43	7,60	3,41	2,23	7,00	3,71	1,89	5,60	3,80	1,47	—	—	—
-7	7,39	2,45	3,02	7,50	2,85	2,63	7,30	3,37	2,17	7,00	3,89	1,80	6,44	3,67	1,75
2	7,38	1,89	3,90	7,45	2,38	3,13	7,00	2,85	2,46	7,00	3,30	2,12	5,46	2,72	2,01
7	9,15	1,59	5,75	9,00	2,01	4,48	9,00	2,61	3,45	8,95	3,22	2,78	7,25	2,87	2,53
25	8,02	0,98	8,18	7,88	1,32	5,97	8,46	1,86	4,55	7,60	2,03	3,74	6,30	1,87	3,37

Jednostki Aquarea High Performance Generacji J typu monoblok, jednofazowe. Grzewczo-chłodzące MDC · Czynnik R32

WH-MDC05J3E5									
Tot	**WC**	**MW**	**EER**	**WC**	**MW**	**EER**	**WC**	**MW**	**EER**
TWW	**7**	**7**	**7**	**14**	**14**	**14**	**18**	**18**	**18**
16	5,18	0,82	6,32	6,17	0,84	7,35	5,78	0,60	9,63
25	5,38	1,22	4,41	6,64	1,25	5,31	5,55	0,78	7,12
35	5,00	1,54	3,25	5,86	1,61	3,64	5,00	0,99	5,05
43	4,19	1,85	2,26	5,36	1,92	2,79	4,37	1,30	3,36
WH-MDC07J3E5									
Tot	**WC**	**MW**	**EER**	**WC**	**MW**	**EER**	**WC**	**MW**	**EER**
TWW	**7**	**7**	**7**	**14**	**14**	**14**	**18**	**18**	**18**
16	5,38	0,83	6,48	6,69	0,85	7,87	7,65	0,76	10,07
25	6,96	1,82	3,82	9,06	1,98	4,58	7,58	1,23	6,16
35	7,00	2,29	3,06	8,37	2,47	3,39	7,00	1,48	4,73
43	5,60	2,55	2,20	6,87	2,58	2,66	6,10	1,88	3,24
WH-MDC09J3E5									
Tot	**WC**	**MW**	**EER**	**WC**	**MW**	**EER**	**WC**	**MW**	**EER**
TWW	**7**	**7**	**7**	**14**	**14**	**14**	**18**	**18**	**18**
16	6,89	1,21	5,69	8,65	1,23	7,03	9,82	1,19	8,25
25	9,50	2,84	3,35	11,55	3,06	3,77	9,68	1,82	5,32
35	9,00	3,32	2,71	10,10	3,51	2,88	9,00	2,12	4,25
43	5,42	2,56	2,12	6,56	2,56	2,56	7,40	2,56	2,89

Tot: temperatura zewnętrzna [°C]. TWW: temperatura wody na zasilaniu [°C]. WG: wydajność grzewcza [kW]. WC: wydajność chłodnicza [kW]. MW: moc wejściowa [kW].
Wartości zmierzone przez firmę Panasonic zgodnie z normą EN 14511-2. Dane wyłącznie orientacyjne, nie gwarantują parametrów konkretnego urządzenia.

Tabele wydajności w trybie ogrzewania i chłodzenia

W zależności od temperatury wody na zasilaniu i temperatury zewnętrznej

Jednostki Aquarea High Performance Generacji H typu monoblok, jednofazowe. Grzewczo-chłodzące MDC · Czynnik R410A

WH-MDC12H6E5																		
Tot	**WG**	**MW**	**COP**	**WG**	**MW**	**COP**	**WG**	**MW**	**COP**	**WG**	**MW**	**COP**	**WG**	**MW**	**COP**	**WG**	**MW**	**COP**
TWW	**30**	**30**	**30**	**35**	**35**	**35**	**40**	**40**	**40**	**45**	**45**	**45**	**50**	**50**	**50**	**55**	**55**	**55**
-15	9,30	3,46	2,69	8,90	3,62	2,46	8,50	3,79	2,24	8,10	3,95	2,05	—	—	—	7,00	4,10	1,71
-7	10,40	3,37	3,09	10,00	3,66	2,73	9,60	3,95	2,43	9,20	4,24	2,17	—	—	—	8,20	4,21	1,95
2	11,80	3,10	3,81	11,40	3,31	3,44	11,00	3,53	3,12	10,60	3,74	2,83	—	—	—	9,10	4,08	2,23
7	12,00	2,10	5,71	12,00	2,53	4,74	12,00	2,96	4,05	12,00	3,39	3,54	—	—	—	12,00	4,10	2,93
12	12,00	1,38	8,70	12,00	1,66	7,23	11,80	1,94	6,08	11,70	2,23	5,25	—	—	—	11,40	2,74	4,16
WH-MDC16H6E5																		
Tot	**WG**	**MW**	**COP**	**WG**	**MW**	**COP**	**WG**	**MW**	**COP**	**WG**	**MW**	**COP**	**WG**	**MW**	**COP**	**WG**	**MW**	**COP**
TWW	**30**	**30**	**30**	**35**	**35**	**35**	**40**	**40**	**40**	**45**	**45**	**45**	**50**	**50**	**50**	**55**	**55**	**55**
-15	10,60	4,09	2,59	10,30	4,38	2,35	10,00	4,67	2,14	9,70	4,96	1,96	7,90	4,84	1,63	—	—	—
-7	11,90	4,03	2,95	11,40	4,43	2,57	10,80	4,83	2,24	10,30	5,22	1,97	9,00	4,88	1,84	—	—	—
2	13,50	13,74	0,98	13,00	3,96	3,28	12,40	4,18	2,97	11,90	4,40	2,70	9,80	4,44	2,21	—	—	—
7	16,00	3,21	4,98	16,00	3,74	4,28	16,00	4,27	3,75	16,00	4,80	3,33	14,50	5,33	2,72	—	—	—
12	16,00	2,31	6,93	16,00	2,69	5,95	16,00	3,07	5,21	16,00	3,45	4,64	15,90	3,89	4,09	—	—	—

Jednostki Aquarea High Performance Generacji H typu monoblok, jednofazowe. Grzewczo-chłodzące MDC · Czynnik R410A

WH-MDC12H6E5									
Tot	**WC**	**MW**	**EER**	**WC**	**MW**	**EER**	**WC**	**MW**	**EER**
TWW	**7**	**7**	**7**	**14**	**14**	**14**	**18**	**18**	**18**
16	7,86	1,18	6,66	13,15	2,05	6,41	10,00	1,73	5,78
25	12,08	2,90	4,17	15,70	3,05	5,15	10,00	1,97	5,08
35	10,00	3,56	2,81	12,00	3,67	3,27	10,00	2,15	4,65
43	7,80	3,80	2,05	11,10	3,19	3,48	8,00	2,85	2,81
WH-MDC16H6E5									
Tot	**WC**	**MW**	**EER**	**WC**	**MW**	**EER**	**WC**	**MW**	**EER**
TWW	**7**	**7**	**7**	**14**	**14**	**14**	**18**	**18**	**18**
16	9,20	1,62	5,68	16,40	2,58	6,36	12,20	2,45	4,98
25	14,40	3,92	3,67	19,20	3,83	5,01	12,20	2,79	4,37
35	12,20	4,76	2,56	15,00	4,98	3,01	12,20	2,96	4,12
43	7,75	3,40	2,28	13,80	5,95	2,32	9,70	4,00	2,43

Jednostki Aquarea T-CAP Generacji K typu split, jednofazowe. Grzewczo-chłodzące · Czynnik R32

WH-UXZ09KE5									
Tot	**WG**	**MW**	**COP**	**WG**	**MW**	**COP**	**WG**	**MW**	**COP**
TWW	**35**	**35**	**35**	**45**	**45**	**45**	**55**	**55**	**55**
-15	9,00	3,45	2,61	9,00	4,30	2,09	9,00	4,95	1,82
-7	9,00	3,00	3,00	9,00	3,82	2,36	9,00	4,28	2,10
2	9,00	2,44	3,69	9,00	3,05	2,95	9,00	3,90	2,31
7	9,00	1,79	5,03	9,00	2,42	3,72	9,00	2,93	3,07
WH-UXZ12KE5									
Tot	**WG**	**MW**	**COP**	**WG**	**MW**	**COP**	**WG**	**MW**	**COP**
TWW	**35**	**35**	**35**	**45**	**45**	**45**	**55**	**55**	**55**
-15	12,00	4,90	2,45	11,00	5,38	2,04	10,50	6,20	1,69
-7	12,00	4,41	2,72	12,00	5,54	2,17	12,00	6,00	2,00
2	12,00	3,49	3,44	12,00	4,25	2,82	12,00	5,24	2,29
7	12,10	2,50	4,84	12,10	3,38	3,58	12,10	3,98	3,04

Jednostki Aquarea T-CAP Generacji K typu split, jednofazowe. Grzewczo-chłodzące · Czynnik R32

WH-UXZ09KE5						
Tot	**WC**	**MW**	**EER**	**WC**	**MW**	**EER**
TWW	**7**	**7**	**7**	**18**	**18**	**18**
35	8,80	2,83	3,11	8,80	1,90	4,63
WH-UXZ12KE5						
Tot	**WC**	**MW**	**EER**	**WC**	**MW**	**EER**
TWW	**7**	**7**	**7**	**18**	**18**	**18**
35	10,70	4,00	2,68	10,70	2,73	3,92

Tot: temperatura zewnętrzna [°C]. TWW: temperatura wody na zasilaniu [°C]. WG: wydajność grzewcza [kW]. WC: wydajność chłodnicza [kW]. MW: moc wejściowa [kW].
Wartości zmierzone przez firmę Panasonic zgodnie z normą EN 14511-2. Dane wyłącznie orientacyjne, nie gwarantują parametrów konkretnego urządzenia.

Jednostki Aquarea T-CAP Generacji H typu split, jednofazowe/trójfazowe. Grzewczo-chłodzące · Czynnik R410A

WH-UX09HE5																		
Tot	**WG**	**MW**	**COP**	**WG**	**MW**	**COP**	**WG**	**MW**	**COP**	**WG**	**MW**	**COP**	**WG**	**MW**	**COP**	**WG**	**MW**	**COP**
TWW	**30**	**30**	**30**	**35**	**35**	**35**	**40**	**40**	**40**	**45**	**45**	**45**	**50**	**50**	**50**	**55**	**55**	**55**
-15	9,00	3,24	2,78	9,00	3,51	2,56	9,00	3,91	2,30	9,00	4,30	2,09	9,00	4,73	1,90	9,00	5,16	1,74
-7	9,00	2,71	3,32	9,00	3,16	2,85	9,00	3,62	2,49	9,00	4,07	2,21	9,00	4,27	2,11	9,00	4,46	2,02
2	9,00	2,36	3,81	9,00	2,51	3,59	9,00	2,78	3,24	9,00	3,05	2,95	9,00	3,56	2,53	9,00	4,07	2,21
7	9,00	1,64	5,49	9,00	1,86	4,84	9,00	2,16	4,17	9,00	2,46	3,66	9,00	2,76	3,26	9,00	3,06	2,94
25	13,60	1,50	9,07	13,60	1,71	7,95	13,20	1,93	6,84	12,80	2,14	5,98	12,00	2,41	4,98	11,20	2,67	4,19
WH-UX12HE5																		
Tot	**WG**	**MW**	**COP**	**WG**	**MW**	**COP**	**WG**	**MW**	**COP**	**WG**	**MW**	**COP**	**WG**	**MW**	**COP**	**WG**	**MW**	**COP**
TWW	**30**	**30**	**30**	**35**	**35**	**35**	**40**	**40**	**40**	**45**	**45**	**45**	**50**	**50**	**50**	**55**	**55**	**55**
-15	12,00	4,75	2,53	12,00	4,96	2,42	12,00	5,41	2,22	11,00	5,38	2,04	10,80	5,82	1,86	10,50	6,26	1,68
-7	12,00	3,85	3,12	12,00	4,41	2,72	12,00	4,98	2,41	12,00	5,54	2,17	12,00	5,90	2,03	12,00	6,26	1,92
2	12,00	3,19	3,76	12,00	3,49	3,44	12,00	3,87	3,10	12,00	4,25	2,82	12,00	4,86	2,47	12,00	5,47	2,19
7	12,00	2,18	5,50	12,00	2,53	4,74	12,00	2,96	4,05	12,00	3,39	3,54	12,00	3,78	3,17	12,00	4,16	2,88
25	13,60	1,55	8,77	13,60	1,76	7,73	13,40	2,10	6,38	13,20	2,43	5,43	12,60	2,66	4,74	12,00	2,89	4,15
WH-UX09HE8																		
Tot	**WG**	**MW**	**COP**	**WG**	**MW**	**COP**	**WG**	**MW**	**COP**	**WG**	**MW**	**COP**	**WG**	**MW**	**COP**	**WG**	**MW**	**COP**
TWW	**30**	**30**	**30**	**35**	**35**	**35**	**40**	**40**	**40**	**45**	**45**	**45**	**50**	**50**	**50**	**55**	**55**	**55**
-15	9,00	3,24	2,78	9,00	3,51	2,56	9,00	3,91	2,30	9,00	4,30	2,09	9,00	4,73	1,90	9,00	5,16	1,74
-7	9,00	2,71	3,32	9,00	3,16	2,85	9,00	3,62	2,49	9,00	4,07	2,21	9,00	4,27	2,11	9,00	4,46	2,02
2	9,00	2,36	3,81	9,00	2,51	3,59	9,00	2,78	3,24	9,00	3,05	2,95	9,00	3,56	2,53	9,00	4,07	2,21
7	9,00	1,64	5,49	9,00	1,86	4,84	9,00	2,16	4,17	9,00	2,46	3,66	9,00	2,76	3,26	9,00	3,06	2,94
25	13,60	1,50	9,07	13,60	1,71	7,95	13,20	1,93	6,84	12,80	2,14	5,98	12,00	2,41	4,98	11,20	2,67	4,19
WH-UX12HE8																		
Tot	**WG**	**MW**	**COP**	**WG**	**MW**	**COP**	**WG**	**MW**	**COP**	**WG**	**MW**	**COP**	**WG**	**MW**	**COP**	**WG**	**MW**	**COP**
TWW	**30**	**30**	**30**	**35**	**35**	**35**	**40**	**40**	**40**	**45**	**45**	**45**	**50**	**50**	**50**	**55**	**55**	**55**
-15	12,00	4,75	2,53	12,00	4,96	2,42	12,00	5,41	2,22	12,00	5,86	2,05	11,80	6,24	1,89	11,60	6,62	1,75
-7	12,00	3,85	3,12	12,00	4,41	2,72	12,00	4,98	2,41	12,00	5,54	2,17	12,00	5,90	2,03	12,00	6,26	1,92
2	12,00	3,19	3,76	12,00	3,49	3,44	12,00	3,87	3,10	12,00	4,25	2,82	12,00	4,86	2,47	12,00	5,47	2,19
7	12,00	2,18	5,50	12,00	2,53	4,74	12,00	2,96	4,05	12,00	3,39	3,54	12,00	3,78	3,17	12,00	4,16	2,88
25	13,60	1,55	8,77	13,60	1,76	7,73	13,40	2,10	6,38	13,20	2,43	5,43	12,60	2,66	4,74	12,00	2,89	4,15
WH-UX16HE8																		
Tot	**WG**	**MW**	**COP**	**WG**	**MW**	**COP**	**WG**	**MW**	**COP**	**WG**	**MW**	**COP**	**WG**	**MW**	**COP**	**WG**	**MW**	**COP**
TWW	**30**	**30**	**30**	**35**	**35**	**35**	**40**	**40**	**40**	**45**	**45**	**45**	**50**	**50**	**50**	**55**	**55**	**55**
-15	16,00	6,30	2,54	16,00	6,89	2,32	16,00	7,45	2,15	16,00	8,10	1,98	16,00	8,48	1,89	15,20	8,96	1,70
-7	16,00	5,85	2,74	16,00	6,42	2,49	16,00	7,00	2,29	16,00	7,57	2,11	16,00	8,10	1,98	16,00	8,62	1,86
2	16,00	4,67	3,43	16,00	5,21	3,07	16,00	5,74	2,79	16,00	6,31	2,54	16,00	6,90	2,32	16,00	7,50	2,13
7	16,00	3,35	4,78	16,00	3,74	4,28	16,00	4,30	3,72	16,00	4,80	3,33	16,00	5,43	2,95	16,00	5,91	2,71
16	16,00	2,59	6,18	16,00	3,18	5,03	16,00	3,71	4,31	16,00	4,27	3,75	16,00	4,86	3,29	16,00	5,22	3,07
25	16,00	2,02	7,92	16,00	2,58	6,20	16,00	2,91	5,50	16,00	3,36	4,76	16,00	3,74	4,28	16,00	4,00	4,00

Jednostki Aquarea T-CAP Generacji H typu split, jednofazowe/trójfazowe. Grzewczo-chłodzące · Czynnik R410A

Jednostka zewnętrzna	**WH-UX09HE5**									**WH-UX12HE5**								
Tot	**WC**	**MW**	**EER**	**WC**	**MW**	**EER**	**WC**	**MW**	**EER**	**WC**	**MW**	**EER**	**WC**	**MW**	**EER**	**WC**	**MW**	**EER**
TWW	**7**	**7**	**7**	**14**	**14**	**14**	**18**	**18**	**18**	**7**	**7**	**7**	**14**	**14**	**14**	**18**	**18**	**18**
18	7,00	1,36	5,15	8,55	1,41	6,06	7,00	1,00	7,00	10,00	1,75	5,71	13,20	1,96	6,73	10,00	1,40	7,14
25	7,65	1,91	4,01	11,10	1,98	5,61	7,00	1,10	6,36	11,20	2,67	4,19	16,50	3,01	5,48	10,00	1,60	6,25
35	7,00	2,21	3,17	9,23	2,37	3,89	7,00	1,35	5,19	10,00	3,56	2,81	12,55	3,63	3,46	10,00	1,95	5,13
43	6,25	2,66	2,35	8,55	2,71	3,15	5,60	1,60	3,50	8,00	3,35	2,39	10,00	3,46	2,89	8,00	2,30	3,48

Jednostka zewnętrzna	**WH-UX09HE8**						**WH-UX12HE8**						**WH-UX16HE8**					
Tot	**WC**	**MW**	**EER**	**WC**	**MW**	**EER**	**WC**	**MW**	**EER**	**WC**	**MW**	**EER**	**WC**	**MW**	**EER**	**WC**	**MW**	**EER**
TWW	**7**	**7**	**7**	**18**	**18**	**18**	**7**	**7**	**7**	**18**	**18**	**18**	**7**	**7**	**7**	**18**	**18**	**18**
18	7,00	1,36	5,15	—	—	—	7,50	1,41	5,32	—	—	—	8,50	1,70	5,00	10,00	1,70	5,88
25	7,65	1,91	4,01	—	—	—	8,90	2,16	4,12	—	—	—	14,00	4,00	3,50	14,00	2,94	4,76
35	7,00	2,21	3,17	—	—	—	10,00	3,56	2,81	—	—	—	12,20	4,76	2,56	12,20	3,50	3,49
43	6,25	2,66	2,35	—	—	—	8,00	3,01	2,66	—	—	—	7,10	3,31	2,15	9,80	3,31	2,96

Tot: temperatura zewnętrzna [°C]. TWW: temperatura wody na zasilaniu [°C]. WG: wydajność grzewcza [kW]. WC: wydajność chłodnicza [kW]. MW: moc wejściowa [kW].
Wartości zmierzone przez firmę Panasonic zgodnie z normą EN 14511-2. Dane wyłącznie orientacyjne, nie gwarantują parametrów konkretnego urządzenia.

Tabele wydajności w trybie ogrzewania i chłodzenia

W zależności od temperatury wody na zasilaniu i temperatury zewnętrznej

Jednostki Aquarea T-CAP Generacji H typu split, trójfazowe. Z bardzo cichą jednostką zewnętrzną. Grzewczo-chłodzące SQC · Czynnik R410A

WH-UQ09HE8																		
Tot	**WG**	**MW**	**COP**	**WG**	**MW**	**COP**	**WG**	**MW**	**COP**	**WG**	**MW**	**COP**	**WG**	**MW**	**COP**	**WG**	**MW**	**COP**
TWW	**30**	**30**	**30**	**35**	**35**	**35**	**40**	**40**	**40**	**45**	**45**	**45**	**50**	**50**	**50**	**55**	**55**	**55**
-15	9,00	3,24	2,78	9,00	3,51	2,56	9,00	3,91	2,30	9,00	4,30	2,09	9,00	4,73	1,90	9,00	5,16	1,74
-7	9,00	2,71	3,32	9,00	3,16	2,85	9,00	3,62	2,49	9,00	4,07	2,21	9,00	4,27	2,11	9,00	4,46	2,02
2	9,00	2,36	3,81	9,00	2,51	3,59	9,00	2,78	3,24	9,00	3,05	2,95	9,00	3,56	2,53	9,00	4,07	2,21
7	9,00	1,64	5,49	9,00	1,86	4,84	9,00	2,16	4,17	9,00	2,46	3,66	9,00	2,76	3,26	9,00	3,06	2,94
25	13,60	1,50	9,07	13,60	1,71	7,95	13,20	1,93	6,84	12,80	2,14	5,98	12,00	2,41	4,98	11,20	2,67	4,19
WH-UQ12HE8																		
Tot	**WG**	**MW**	**COP**	**WG**	**MW**	**COP**	**WG**	**MW**	**COP**	**WG**	**MW**	**COP**	**WG**	**MW**	**COP**	**WG**	**MW**	**COP**
TWW	**30**	**30**	**30**	**35**	**35**	**35**	**40**	**40**	**40**	**45**	**45**	**45**	**50**	**50**	**50**	**55**	**55**	**55**
-15	12,00	4,75	2,53	12,00	4,96	2,42	12,00	5,41	2,22	12,00	5,86	2,05	11,80	6,24	1,89	11,60	6,62	1,75
-7	12,00	3,85	3,12	12,00	4,41	2,72	12,00	4,98	2,41	12,00	5,54	2,17	12,00	5,90	2,03	12,00	6,26	1,92
2	12,00	3,19	3,76	12,00	3,49	3,44	12,00	3,87	3,10	12,00	4,25	2,82	12,00	4,86	2,47	12,00	5,47	2,19
7	12,00	2,18	5,50	12,00	2,53	4,74	12,00	2,96	4,05	12,00	3,39	3,54	12,00	3,78	3,17	12,00	4,16	2,88
25	13,60	1,55	8,77	13,60	1,76	7,73	13,40	2,10	6,38	13,20	2,43	5,43	12,60	2,66	4,74	12,00	2,89	4,15
WH-UQ16HE8																		
Tot	**WG**	**MW**	**COP**	**WG**	**MW**	**COP**	**WG**	**MW**	**COP**	**WG**	**MW**	**COP**	**WG**	**MW**	**COP**	**WG**	**MW**	**COP**
TWW	**30**	**30**	**30**	**35**	**35**	**35**	**40**	**40**	**40**	**45**	**45**	**45**	**50**	**50**	**50**	**55**	**55**	**55**
-15	16,00	6,30	2,54	16,00	6,89	2,32	16,00	7,45	2,15	16,00	8,10	1,98	16,00	8,48	1,89	15,20	8,96	1,70
-7	16,00	5,85	2,74	16,00	6,42	2,49	16,00	7,00	2,29	16,00	7,57	2,11	16,00	8,10	1,98	16,00	8,62	1,86
2	16,00	4,67	3,43	16,00	5,21	3,07	16,00	5,74	2,79	16,00	6,31	2,54	16,00	6,90	2,32	16,00	7,50	2,13
7	16,00	3,35	4,78	16,00	3,74	4,28	16,00	4,30	3,72	16,00	4,80	3,33	16,00	5,43	2,95	16,00	5,91	2,71
16	16,00	2,59	6,18	16,00	3,18	5,03	16,00	3,71	4,31	16,00	4,27	3,75	16,00	4,86	3,29	16,00	5,22	3,07
25	16,00	2,02	7,92	16,00	2,58	6,20	16,00	2,91	5,50	16,00	3,36	4,76	16,00	3,74	4,28	16,00	4,00	4,00

Jednostki Aquarea T-CAP Generacji H typu split, trójfazowe. Z bardzo cichą jednostką zewnętrzną. Grzewczo-chłodzące SQC · Czynnik R410A

WH-UQ09HE8						
Tot	**WC**	**MW**	**EER**	**WC**	**MW**	**EER**
TWW	**7**	**7**	**7**	**18**	**18**	**18**
18	7,00	1,36	5,15	—	—	—
25	7,65	1,91	4,01	—	—	—
35	7,00	2,21	3,17	—	—	—
43	6,25	2,66	2,35	—	—	—
WH-UQ12HE8						
Tot	**WC**	**MW**	**EER**	**WC**	**MW**	**EER**
TWW	**7**	**7**	**7**	**18**	**18**	**18**
18	7,50	1,41	5,32	—	—	—
25	8,90	2,16	4,12	—	—	—
35	10,00	3,56	2,81	—	—	—
43	8,00	3,01	2,66	—	—	—
WH-UQ16HE8						
Tot	**WC**	**MW**	**EER**	**WC**	**MW**	**EER**
TWW	**7**	**7**	**7**	**18**	**18**	**18**
18	8,50	1,70	5,00	10,00	1,70	5,88
25	14,00	4,00	3,50	14,00	2,94	4,76
35	12,20	4,76	2,56	12,20	3,50	3,49
43	7,10	3,31	2,15	9,80	3,31	2,96

Tot: temperatura zewnętrzna [°C]. TWW: temperatura wody na zasilaniu [°C]. WG: wydajność grzewcza [kW]. WC: wydajność chłodnicza [kW]. MW: moc wejściowa [kW].
Wartości zmierzone przez firmę Panasonic zgodnie z normą EN 14511-2. Dane wyłącznie orientacyjne, nie gwarantują parametrów konkretnego urządzenia.

Jednostki Aquarea T-CAP Generacji J typu monoblok, jednofazowe/trójfazowe. Grzewczo-chłodzące MXC · Czynnik R32

WH-MXC09J3E5															
Tot	**WG**	**MW**	**COP**	**WG**	**MW**	**COP**	**WG**	**MW**	**COP**	**WG**	**MW**	**COP**	**WG**	**MW**	**COP**
TWW	**25**	**25**	**25**	**35**	**35**	**35**	**45**	**45**	**45**	**55**	**55**	**55**	**60**	**60**	**60**
-20	9,00	3,44	2,62	9,00	3,95	2,28	9,00	4,65	1,94	7,90	5,58	1,42	—	—	—
-15	9,00	2,98	3,02	9,00	3,41	2,64	9,00	4,04	2,23	9,00	4,83	1,86	8,70	5,37	1,62
-7	10,50	2,72	3,86	9,00	2,92	3,08	9,00	3,54	2,54	9,00	4,24	2,12	9,00	4,62	1,95
2	10,80	2,14	5,05	9,00	2,36	3,81	9,00	2,91	3,09	9,00	3,55	2,54	9,00	4,05	2,22
7	9,00	1,38	6,52	9,00	1,77	5,08	9,00	2,37	3,80	9,00	2,92	3,08	9,00	3,29	2,74
25	9,00	0,77	11,69	9,00	1,00	9,00	10,00	1,67	5,99	10,00	2,28	4,39	11,00	2,86	3,85
WH-MXC12J6E5															
Tot	**WG**	**MW**	**COP**	**WG**	**MW**	**COP**	**WG**	**MW**	**COP**	**WG**	**MW**	**COP**	**WG**	**MW**	**COP**
TWW	**25**	**25**	**25**	**35**	**35**	**35**	**45**	**45**	**45**	**55**	**55**	**55**	**60**	**60**	**60**
-20	12,00	5,02	2,39	12,00	5,80	2,07	11,00	5,95	1,85	10,00	6,50	1,54	—	—	—
-15	12,00	4,14	2,90	12,00	4,83	2,48	11,00	5,20	2,12	10,50	6,00	1,75	8,90	6,30	1,41
-7	13,50	4,30	3,14	12,00	4,25	2,82	12,00	5,02	2,39	12,00	6,00	2,00	11,00	6,30	1,75
2	14,50	3,23	4,49	12,00	3,40	3,53	12,00	4,20	2,86	12,00	4,95	2,42	12,00	5,77	2,08
7	12,00	2,00	6,00	12,00	2,50	4,80	12,00	3,24	3,70	12,00	3,94	3,05	12,00	4,52	2,65
25	12,00	1,20	10,00	12,00	1,49	8,05	12,00	2,10	5,71	12,00	2,75	4,36	12,00	3,11	3,86
WH-MXC09J3E8															
Tot	**WG**	**MW**	**COP**	**WG**	**MW**	**COP**	**WG**	**MW**	**COP**	**WG**	**MW**	**COP**	**WG**	**MW**	**COP**
TWW	**25**	**25**	**25**	**35**	**35**	**35**	**45**	**45**	**45**	**55**	**55**	**55**	**60**	**60**	**60**
-20	9,00	3,44	2,62	9,00	3,95	2,28	9,00	4,65	1,94	7,90	5,58	1,42	—	—	—
-15	9,00	2,98	3,02	9,00	3,41	2,64	9,00	4,04	2,23	9,00	4,83	1,86	8,70	5,37	1,62
-7	10,50	2,72	3,86	9,00	2,92	3,08	9,00	3,54	2,54	9,00	4,24	2,12	9,00	4,62	1,95
2	10,80	2,14	5,05	9,00	2,36	3,81	9,00	2,91	3,09	9,00	3,55	2,54	9,00	4,05	2,22
7	9,00	1,38	6,52	9,00	1,77	5,08	9,00	2,37	3,80	9,00	2,92	3,08	9,00	3,29	2,74
25	9,00	0,77	11,69	9,00	1,00	9,00	10,00	1,67	5,99	10,00	2,28	4,39	11,00	2,86	3,85
WH-MXC12J9E8															
Tot	**WG**	**MW**	**COP**	**WG**	**MW**	**COP**	**WG**	**MW**	**COP**	**WG**	**MW**	**COP**	**WG**	**MW**	**COP**
TWW	**25**	**25**	**25**	**35**	**35**	**35**	**45**	**45**	**45**	**55**	**55**	**55**	**60**	**60**	**60**
-20	12,00	5,02	2,39	12,00	5,80	2,07	10,50	5,75	1,83	9,20	5,80	1,59	—	—	—
-15	12,00	4,14	2,90	12,00	4,83	2,48	12,00	5,67	2,12	11,10	6,35	1,75	8,70	6,20	1,40
-7	13,50	4,30	3,14	12,00	4,25	2,82	12,00	5,02	2,39	12,00	6,00	2,00	11,00	6,30	1,75
2	14,50	3,23	4,49	12,00	3,40	3,53	12,00	4,20	2,86	12,00	4,95	2,42	12,00	5,77	2,08
7	12,00	2,00	6,00	12,00	2,50	4,80	12,00	3,24	3,70	12,00	3,94	3,05	12,00	4,52	2,65
25	12,00	1,20	10,00	12,00	1,49	8,05	12,00	2,10	5,71	12,00	2,75	4,36	12,00	3,11	3,86
WH-MXC16J9E8															
Tot	**WG**	**MW**	**COP**	**WG**	**MW**	**COP**	**WG**	**MW**	**COP**	**WG**	**MW**	**COP**	**WG**	**MW**	**COP**
TWW	**25**	**25**	**25**	**35**	**35**	**35**	**45**	**45**	**45**	**55**	**55**	**55**	**60**	**60**	**60**
-20	16,00	7,40	2,16	16,00	8,40	1,90	16,00	10,00	1,60	14,00	10,30	1,36	—	—	—
-15	15,30	6,10	2,51	16,00	6,91	2,32	16,00	8,44	1,90	16,00	9,97	1,60	14,00	10,60	1,32
-7	19,00	6,60	2,88	16,00	6,70	2,39	16,00	7,85	2,04	16,00	9,33	1,71	15,00	9,70	1,55
2	20,60	5,35	3,85	16,00	5,16	3,10	16,00	6,40	2,50	16,00	7,72	2,07	16,00	9,20	1,74
7	16,00	2,80	5,71	16,00	3,54	4,52	16,00	4,55	3,52	16,00	5,60	2,86	15,60	6,50	2,40
25	16,00	1,55	10,32	16,00	2,30	6,96	16,00	3,20	5,00	16,00	4,00	4,00	15,50	4,50	3,44

Jednostki Aquarea T-CAP Generacji J typu monoblok, jednofazowe/trójfazowe. Grzewczo-chłodzące MXC · Czynnik R32

Jednostka zewnętrzna	**WH-MXC09J3E5**									**WH-MXC12J6E5**								
Tot	**WC**	**MW**	**EER**	**WC**	**MW**	**EER**	**WC**	**MW**	**EER**	**WC**	**MW**	**EER**	**WC**	**MW**	**EER**	**WC**	**MW**	**EER**
TWW	**7**	**7**	**7**	**14**	**14**	**14**	**18**	**18**	**18**	**7**	**7**	**7**	**14**	**14**	**14**	**18**	**18**	**18**
16	9,00	1,61	5,59	11,00	1,49	7,38	11,40	1,30	8,77	11,40	2,10	5,43	13,60	2,09	6,51	15,00	2,06	7,28
25	9,00	2,00	4,50	12,60	2,38	5,29	10,50	1,54	6,82	12,00	2,87	4,18	15,70	3,60	4,36	14,00	2,56	5,47
35	9,00	2,83	3,18	10,90	2,98	3,66	9,00	1,95	4,62	12,00	4,14	2,90	13,60	4,35	3,13	12,00	3,04	3,95
43	7,20	3,26	2,21	8,70	3,23	2,69	7,30	2,43	3,00	10,30	4,89	2,11	11,80	4,98	2,37	10,40	3,72	2,80

Jednostka zewnętrzna	**WH-MXC09J3E8**									**WH-MXC12J9E8**									**WH-MXC16J9E8**								
Tot	**WC**	**MW**	**EER**	**WC**	**MW**	**EER**	**WC**	**MW**	**EER**	**WC**	**MW**	**EER**	**WC**	**MW**	**EER**	**WC**	**MW**	**EER**	**WC**	**MW**	**EER**	**WC**	**MW**	**EER**	**WC**	**MW**	**EER**
TWW	**7**	**7**	**7**	**14**	**14**	**14**	**18**	**18**	**18**	**7**	**7**	**7**	**14**	**14**	**14**	**18**	**18**	**18**	**7**	**7**	**7**	**14**	**14**	**14**	**18**	**18**	**18**
16	9,00	1,66	5,42	11,00	1,54	7,14	11,40	1,35	8,44	11,40	2,15	5,30	13,60	2,14	6,36	15,00	2,15	6,98	15,00	3,15	4,76	19,00	3,35	5,67	19,00	3,00	6,33
25	9,00	2,06	4,37	12,60	2,45	5,14	10,50	1,60	6,56	12,00	2,93	4,10	15,70	3,68	4,27	14,00	2,66	5,26	15,00	4,00	3,75	18,00	4,00	4,50	18,00	3,50	5,14
35	9,00	2,91	3,09	10,90	3,07	3,55	9,00	2,02	4,46	12,00	4,23	2,84	13,60	4,44	3,06	12,00	3,17	3,79	14,50	5,11	2,84	14,50	4,20	3,45	16,00	4,27	3,75
43	7,20	3,36	2,14	8,70	3,33	2,61	7,30	2,53	2,89	10,30	5,00	2,06	11,80	5,09	2,32	10,40	3,87	2,69	9,50	4,40	2,16	11,50	4,40	2,61	12,50	4,30	2,91

Tot: temperatura zewnętrzna [°C]. TWW: temperatura wody na zasilaniu [°C]. WG: wydajność grzewcza [kW]. WC: wydajność chłodnicza [kW]. MW: moc wejściowa [kW].
Wartości zmierzone przez firmę Panasonic zgodnie z normą EN 14511-2. Dane wyłącznie orientacyjne, nie gwarantują parametrów konkretnego urządzenia.

Tabele wydajności w trybie ogrzewania i chłodzenia

W zależności od temperatury wody na zasilaniu i temperatury zewnętrznej

Jednostki Aquarea HT Generacji F typu split, jednofazowe/trójfazowe. Grzewcze · Czynnik R407C

WH-UH09FE5																								
Tot	**WG**	**MW**	**COP**	**WG**	**MW**	**COP**	**WG**	**MW**	**COP**	**WG**	**MW**	**COP**	**WG**	**MW**	**COP**	**WG**	**MW**	**COP**	**WG**	**MW**	**COP**	**WG**	**MW**	**COP**
TWW	**30**	**30**	**30**	**35**	**35**	**35**	**40**	**40**	**40**	**45**	**45**	**45**	**50**	**50**	**50**	**55**	**55**	**55**	**60**	**60**	**60**	**65**	**65**	**65**
-15	9,00	3,46	2,60	9,00	3,71	2,43	9,00	4,01	2,24	8,80	4,26	2,07	8,60	4,61	1,87	8,50	4,91	1,73	8,00	5,06	1,58	7,80	5,86	1,33
-7	9,00	3,06	2,94	9,00	3,29	2,74	9,00	3,56	2,53	8,90	3,83	2,32	8,90	4,11	2,17	8,90	4,46	2,00	8,90	4,96	1,79	8,90	5,46	1,63
2	9,00	2,43	3,70	9,00	2,61	3,45	9,00	2,91	3,09	9,00	3,21	2,80	9,00	3,55	2,54	9,00	3,88	2,32	9,00	4,35	2,07	9,00	4,76	1,89
7	9,00	1,82	4,95	9,00	1,94	4,64	9,00	2,21	4,07	9,00	2,46	3,66	9,00	2,76	3,26	9,00	3,06	2,94	9,00	3,46	2,60	9,00	3,96	2,27
16	9,00	1,46	6,16	9,00	1,56	5,77	9,00	1,81	4,97	8,90	2,02	4,41	8,80	2,31	3,81	8,60	2,52	3,41	8,20	2,77	2,96	8,20	3,18	2,58
25	12,00	1,66	7,23	12,00	1,76	6,82	12,00	2,01	5,97	10,80	2,14	5,05	10,60	2,46	4,31	10,20	2,66	3,83	9,80	2,89	3,39	9,60	3,31	2,90
WH-UH12FE5																								
Tot	**WG**	**MW**	**COP**	**WG**	**MW**	**COP**	**WG**	**MW**	**COP**	**WG**	**MW**	**COP**	**WG**	**MW**	**COP**	**WG**	**MW**	**COP**	**WG**	**MW**	**COP**	**WG**	**MW**	**COP**
TWW	**30**	**30**	**30**	**35**	**35**	**35**	**40**	**40**	**40**	**45**	**45**	**45**	**50**	**50**	**50**	**55**	**55**	**55**	**60**	**60**	**60**	**65**	**65**	**65**
-15	12,00	5,16	2,33	12,00	5,53	2,17	11,00	5,51	2,00	10,60	5,53	1,92	10,30	5,63	1,83	9,70	5,76	1,68	9,00	6,01	1,50	8,00	6,11	1,31
-7	12,00	4,43	2,71	12,00	4,76	2,52	11,50	4,91	2,34	11,20	5,06	2,21	10,80	5,16	2,09	10,10	5,28	1,91	10,00	5,66	1,77	9,60	5,91	1,62
2	12,00	3,42	3,51	12,00	3,68	3,26	11,50	3,86	2,98	11,30	4,14	2,73	11,00	4,51	2,44	10,80	4,86	2,22	10,65	5,31	2,01	10,30	5,59	1,84
7	12,00	2,52	4,76	12,00	2,69	4,46	12,00	3,06	3,92	12,00	3,44	3,49	12,00	3,81	3,15	12,00	4,28	2,80	12,00	4,76	2,52	12,00	5,41	2,22
16	12,00	2,03	5,91	12,00	2,17	5,53	12,00	2,52	4,76	12,00	2,86	4,20	11,50	3,19	3,61	11,50	3,48	3,30	11,00	3,82	2,88	11,00	4,37	2,52
25	12,00	1,66	7,23	12,00	1,76	6,82	12,00	2,01	5,97	11,80	2,41	4,90	11,20	2,64	4,24	10,80	2,86	3,78	10,50	3,11	3,38	10,30	3,62	2,85
WH-UH09FE8																								
Tot	**WG**	**MW**	**COP**	**WG**	**MW**	**COP**	**WG**	**MW**	**COP**	**WG**	**MW**	**COP**	**WG**	**MW**	**COP**	**WG**	**MW**	**COP**	**WG**	**MW**	**COP**	**WG**	**MW**	**COP**
TWW	**30**	**30**	**30**	**35**	**35**	**35**	**40**	**40**	**40**	**45**	**45**	**45**	**50**	**50**	**50**	**55**	**55**	**55**	**60**	**60**	**60**	**65**	**65**	**65**
-15	9,00	3,46	2,60	9,00	3,71	2,43	9,00	4,01	2,24	8,80	4,26	2,07	8,60	4,61	1,87	8,50	4,91	1,73	8,00	5,06	1,58	7,80	5,86	1,33
-7	9,00	3,06	2,94	9,00	3,29	2,74	9,00	3,56	2,53	8,90	3,83	2,32	8,90	4,11	2,17	8,90	4,46	2,00	8,90	4,96	1,79	8,90	5,46	1,63
2	9,00	2,43	3,70	9,00	2,61	3,45	9,00	2,91	3,09	9,00	3,21	2,80	9,00	3,55	2,54	9,00	3,88	2,32	9,00	4,35	2,07	9,00	4,76	1,89
7	9,00	1,82	4,95	9,00	1,94	4,64	9,00	2,21	4,07	9,00	2,46	3,66	9,00	2,76	3,26	9,00	3,06	2,94	9,00	3,46	2,60	9,00	3,96	2,27
16	9,00	1,46	6,16	9,00	1,56	5,77	9,00	1,81	4,97	8,90	2,02	4,41	8,80	2,31	3,81	8,60	2,52	3,41	8,20	2,77	2,96	8,20	3,18	2,58
25	12,00	1,66	7,23	12,00	1,76	6,82	12,00	2,01	5,97	10,80	2,14	5,05	10,60	2,46	4,31	10,20	2,66	3,83	9,80	2,89	3,39	9,60	3,31	2,90
WH-UH12FE8																								
Tot	**WG**	**MW**	**COP**	**WG**	**MW**	**COP**	**WG**	**MW**	**COP**	**WG**	**MW**	**COP**	**WG**	**MW**	**COP**	**WG**	**MW**	**COP**	**WG**	**MW**	**COP**	**WG**	**MW**	**COP**
TWW	**30**	**30**	**30**	**35**	**35**	**35**	**40**	**40**	**40**	**45**	**45**	**45**	**50**	**50**	**50**	**55**	**55**	**55**	**60**	**60**	**60**	**65**	**65**	**65**
-15	12,00	5,16	2,33	12,00	5,53	2,17	11,00	5,51	2,00	10,60	5,53	1,92	10,30	5,63	1,83	9,70	5,76	1,68	9,00	6,01	1,50	8,00	6,11	1,31
-7	12,00	4,43	2,71	12,00	4,76	2,52	11,50	4,91	2,34	11,20	5,06	2,21	10,80	5,16	2,09	10,10	5,28	1,91	10,00	5,66	1,77	9,60	5,91	1,62
2	12,00	3,42	3,51	12,00	3,68	3,26	11,50	3,86	2,98	11,30	4,14	2,73	11,00	4,51	2,44	10,80	4,86	2,22	10,65	5,31	2,01	10,30	5,59	1,84
7	12,00	2,52	4,76	12,00	2,69	4,46	12,00	3,06	3,92	12,00	3,44	3,49	12,00	3,81	3,15	12,00	4,28	2,80	12,00	4,76	2,52	12,00	5,41	2,22
16	12,00	2,03	5,91	12,00	2,17	5,53	12,00	2,52	4,76	12,00	2,86	4,20	11,50	3,19	3,61	11,50	3,48	3,30	11,00	3,82	2,88	11,00	4,37	2,52
25	12,00	1,66	7,23	12,00	1,76	6,82	12,00	2,01	5,97	11,80	2,41	4,90	11,20	2,64	4,24	10,80	2,86	3,78	10,50	3,11	3,38	10,30	3,62	2,85

Pompy ciepła Aquarea Hydraulic Split Generacji L typu All-in-One / z anodą elektryczną

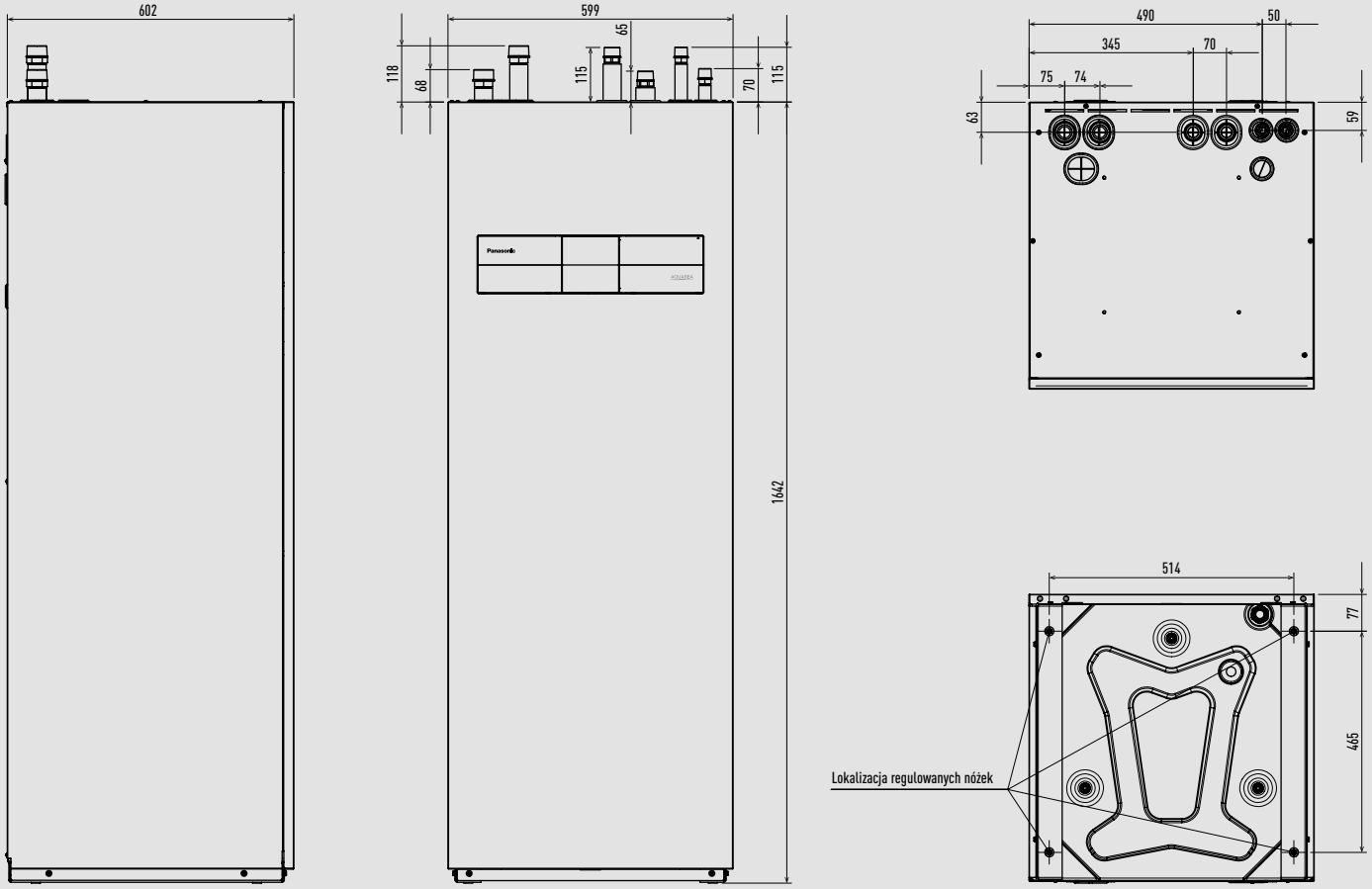

Jednostka: mm

Pompy ciepła Aquarea Hydraulic Split Generacji L2-strefowe typu All-in-One / z anodą elektryczną

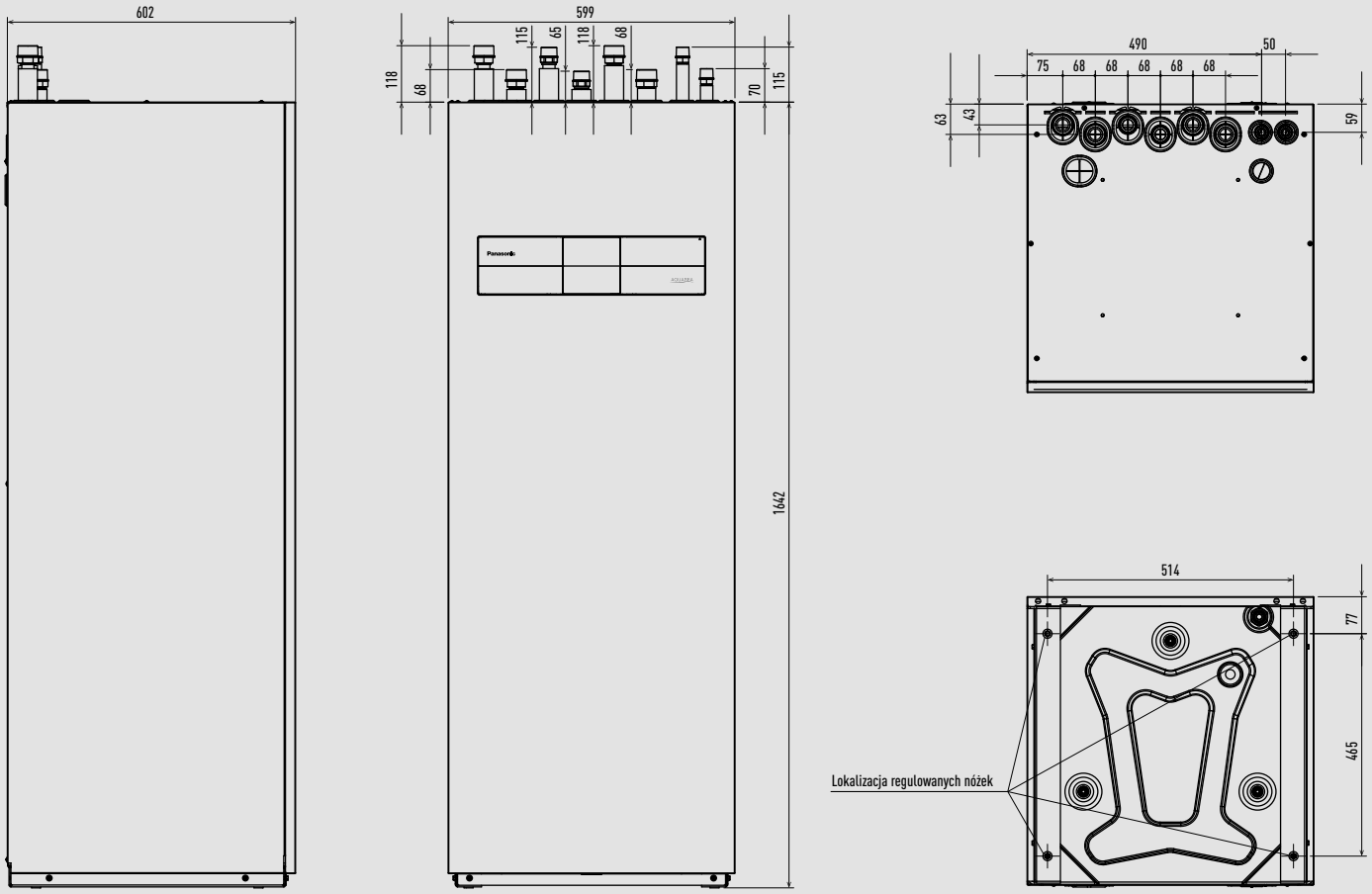

Jednostka: mm

Jednostki zewnętrzne Aquarea Hydraulic Split o mocy od 5 do 9 kW Generacji L

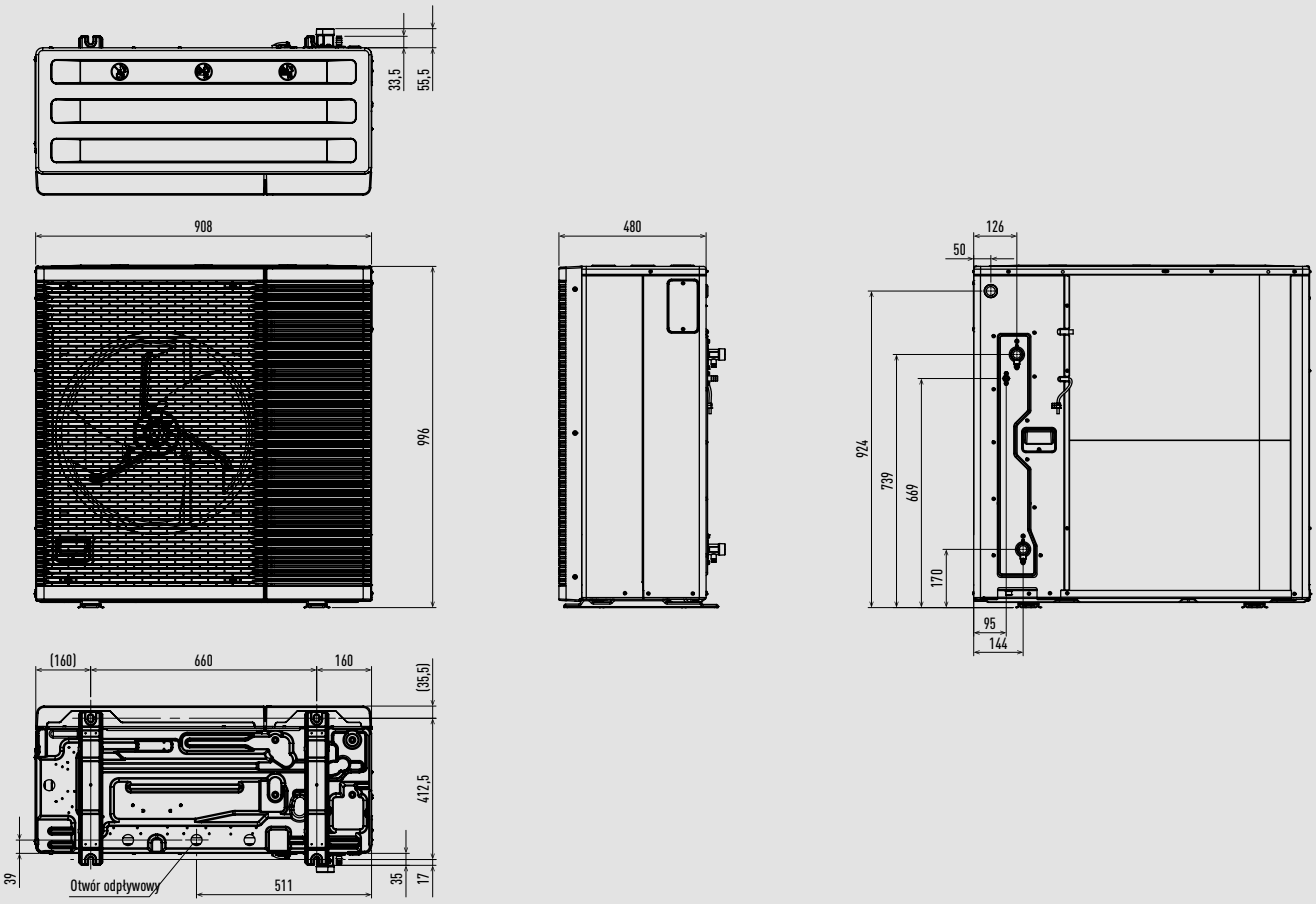

Jednostka: mm

Zasobnik Aquarea EcoFleX

Widok z przodu

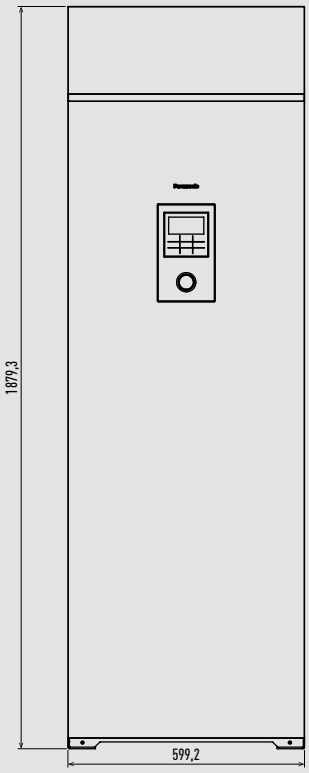

Widok z boku

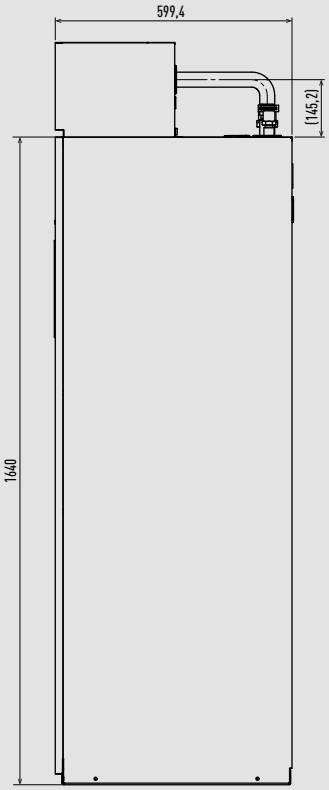

Widok z tyłu

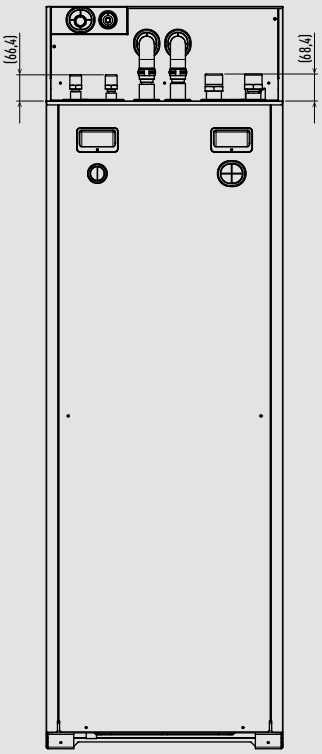

Widok z dołu

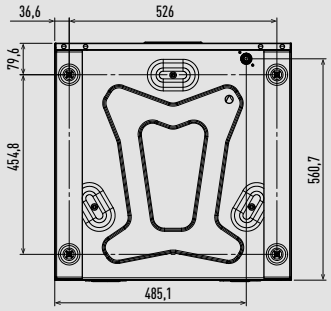

Widok z góry

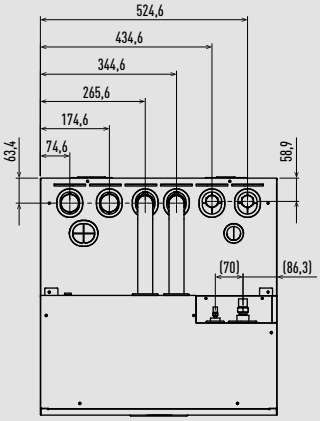

Jednostka: mm

Jednostka kanałowa Aquarea EcoFleX

1	Rury czynnika ciekłego	Ø6,35 (kielichowe)
2	Rury czynnika gazowego	Ø12,70 (kielichowe)
3	Górne przyłącze odpływu skroplin VP20	Ø26 (w zestawie wąż elastyczny 200 mm)
4	Uchwyt do podwieszania	4-12x30
5	Przyłącze zasilania	
6	Dolne przyłącze odpływu skroplin VP20	Ø26 mm
7	Przyłącze kanału wlotowego powietrza świeżego	Ø100 [1]
8	Kołnierz do podłączenia elastycznego kanału wylotowego powietrza	
9	Skrzynka na części elektryczne	

1) Niezbędne do zamocowania kołnierza do podłączenia kanału (poza zestawem). Wymiary filtra: 520 x 520 x 15 mm.

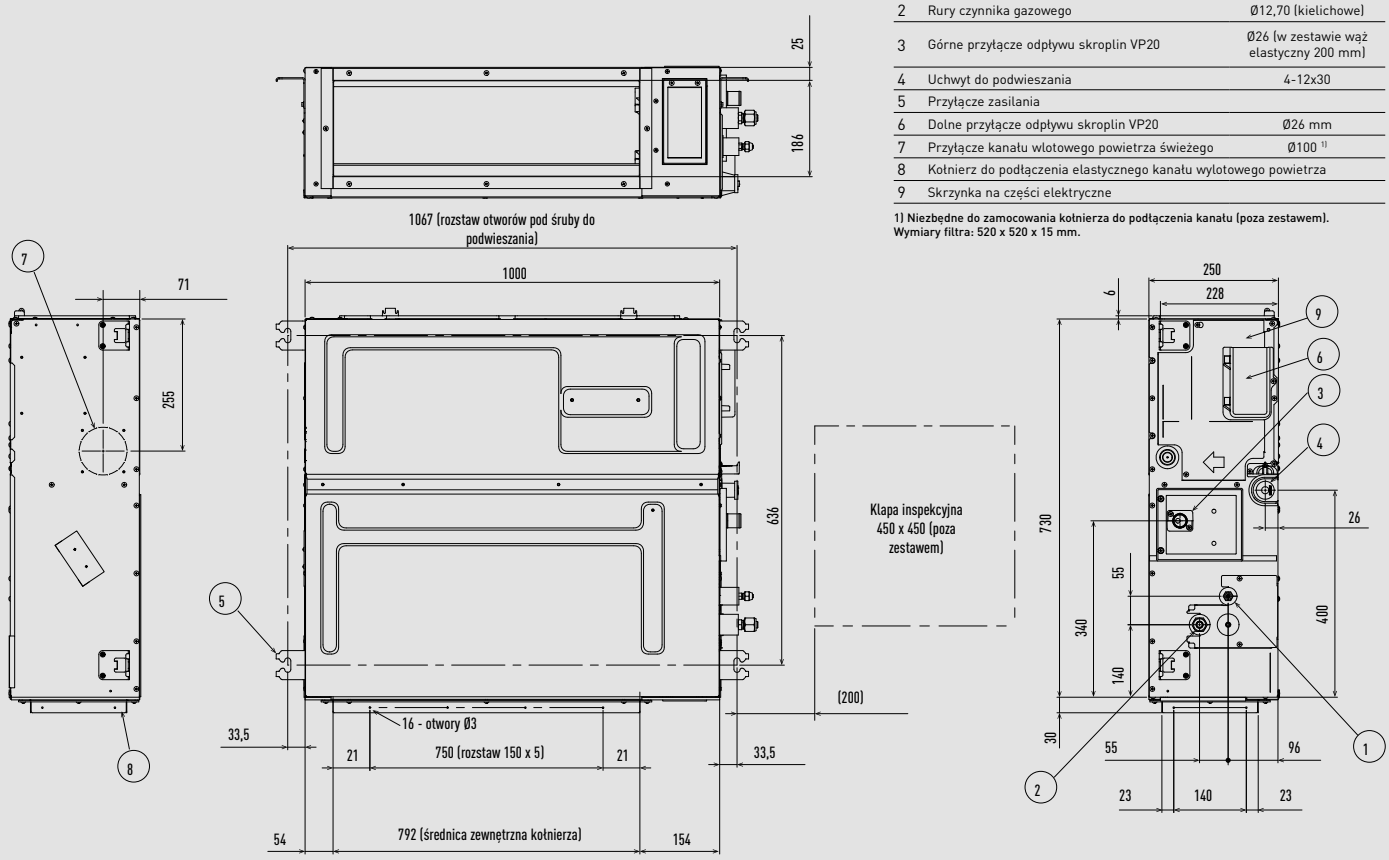

Jednostka: mm

Jednostka zewnętrzna Aquarea EcoFleX

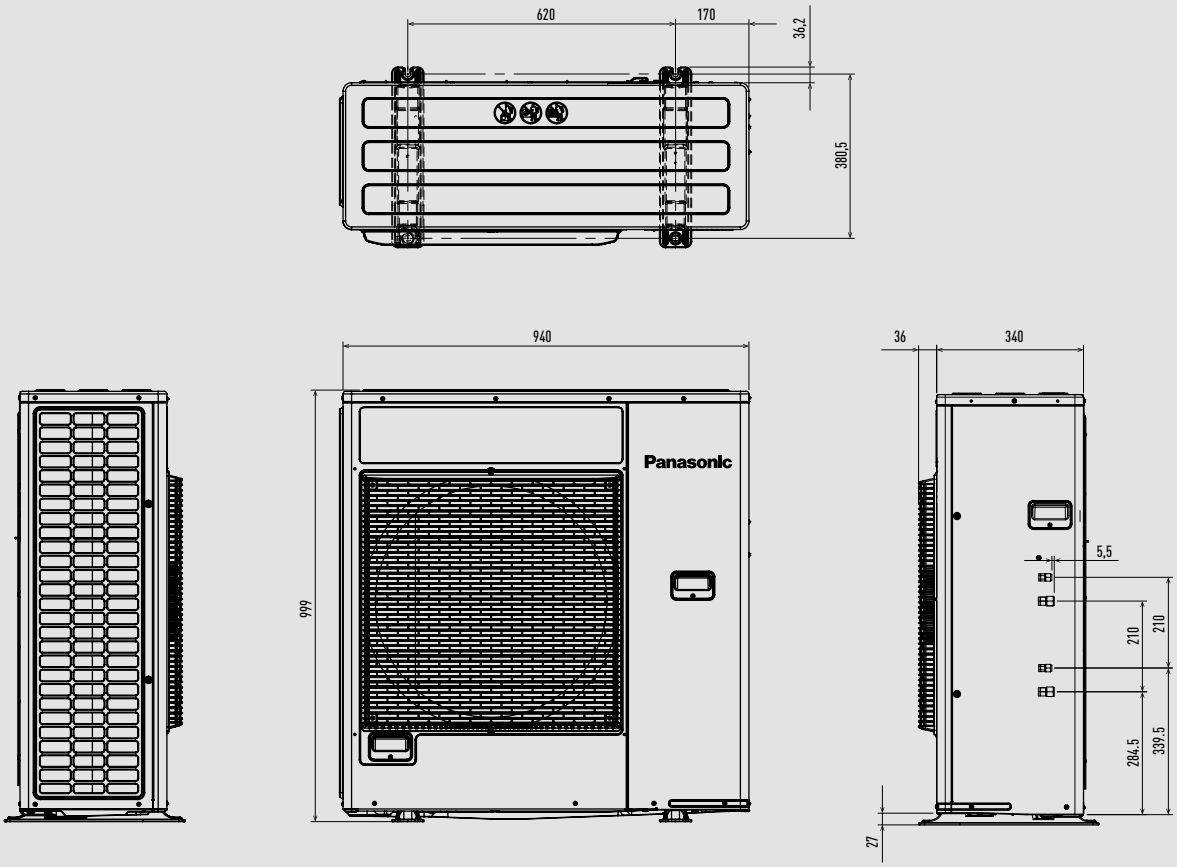

Jednostka: mm

Pompa ciepła Aquarea Generacji K typu All-in-One

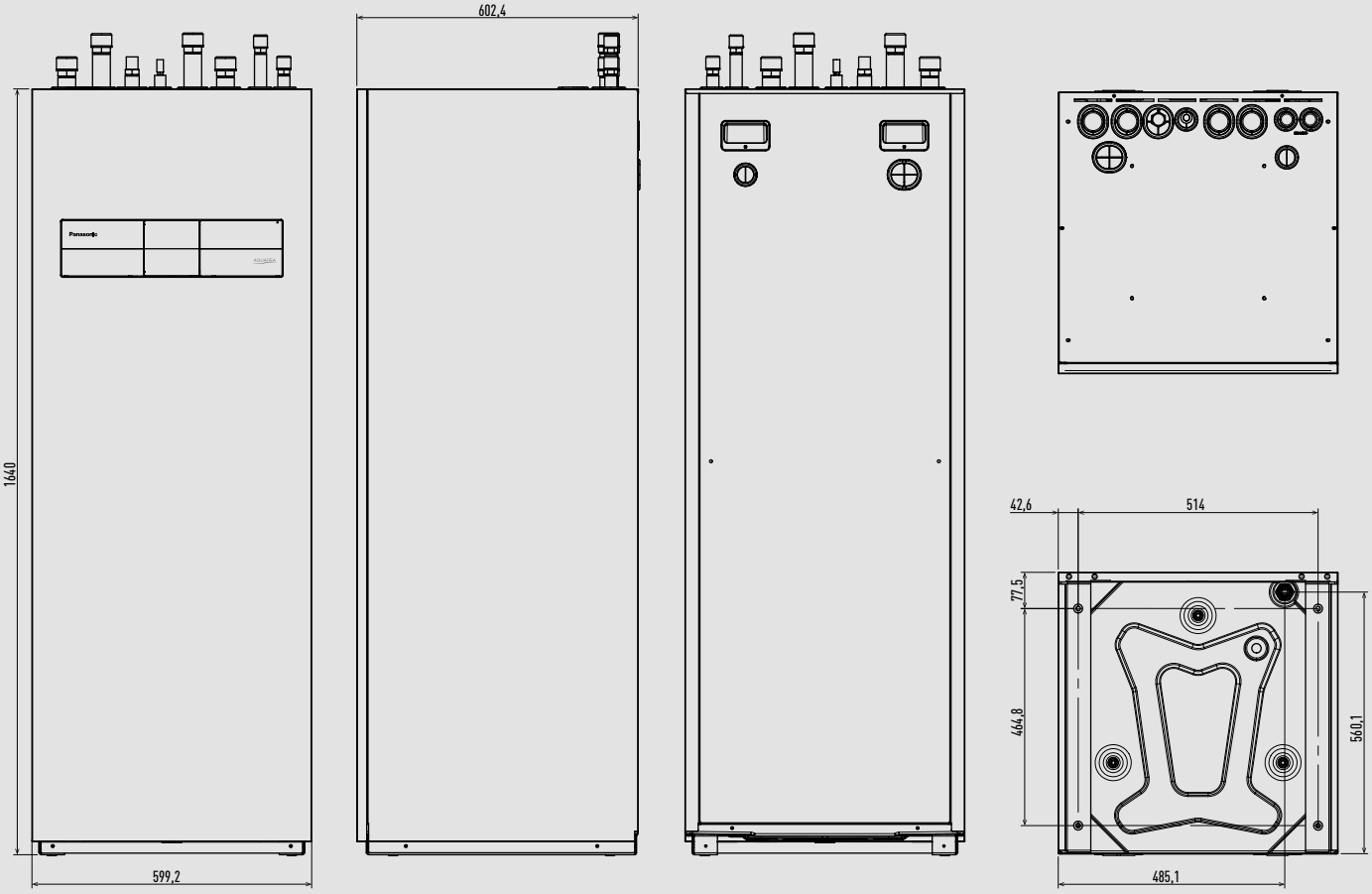

Jednostka: mm

Pompa ciepła Aquarea Generacji H typu All-in-One

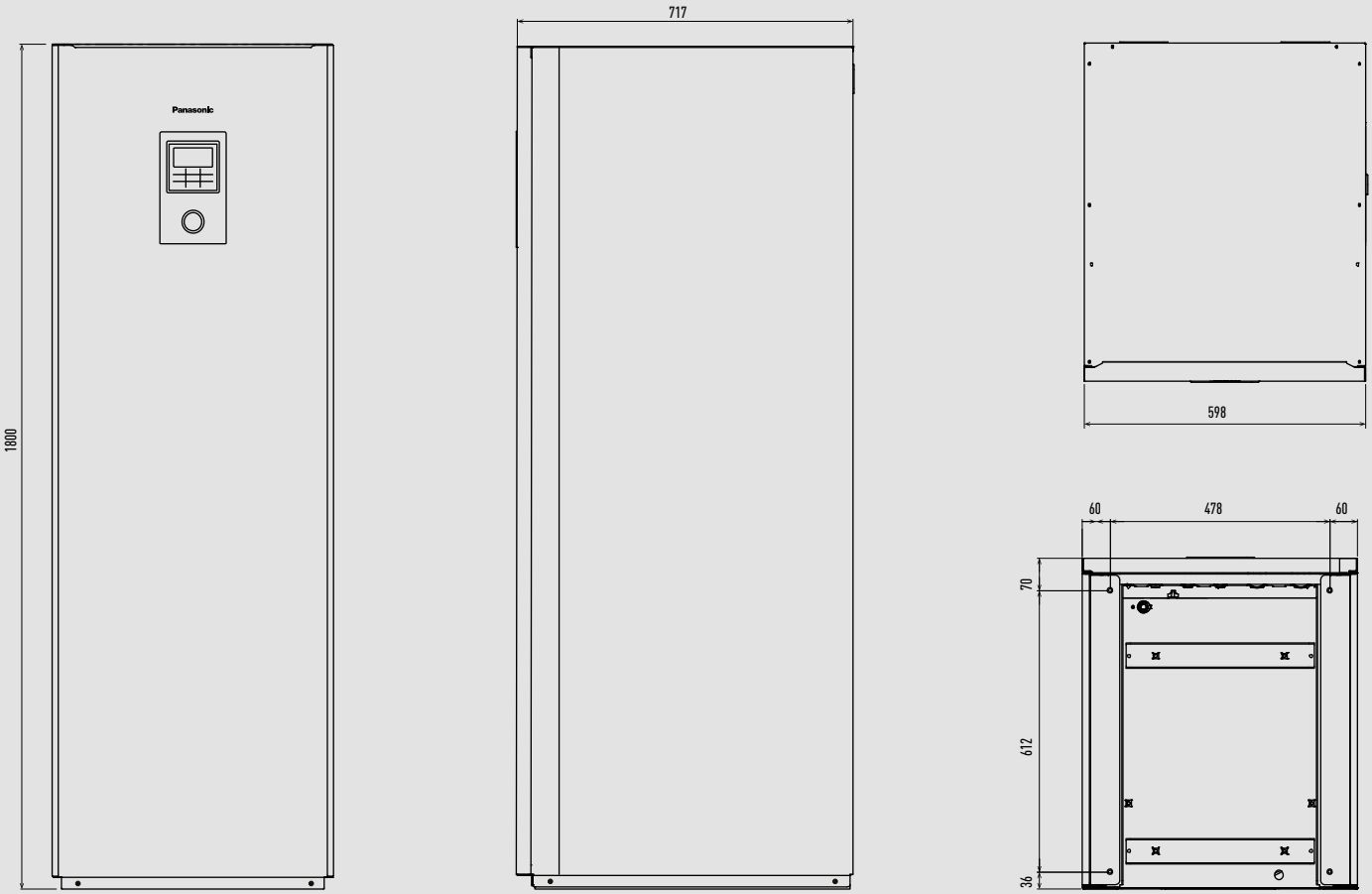

Jednostka: mm

Pompa ciepła Aquarea Generacji J typu All-in-One

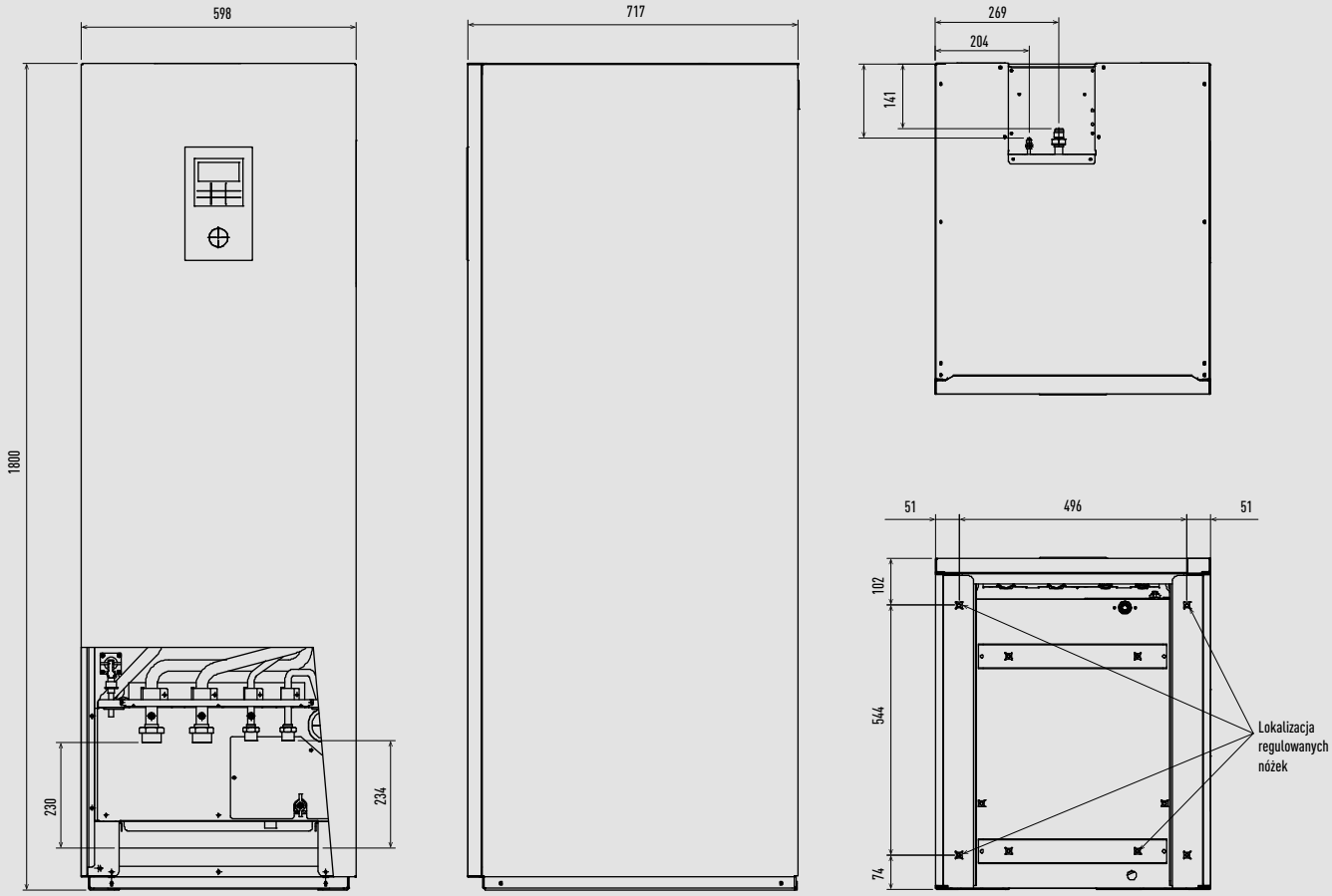

Jednostka: mm

Kompaktowe jednostki Aquarea Generacji H i J typu All-in-One

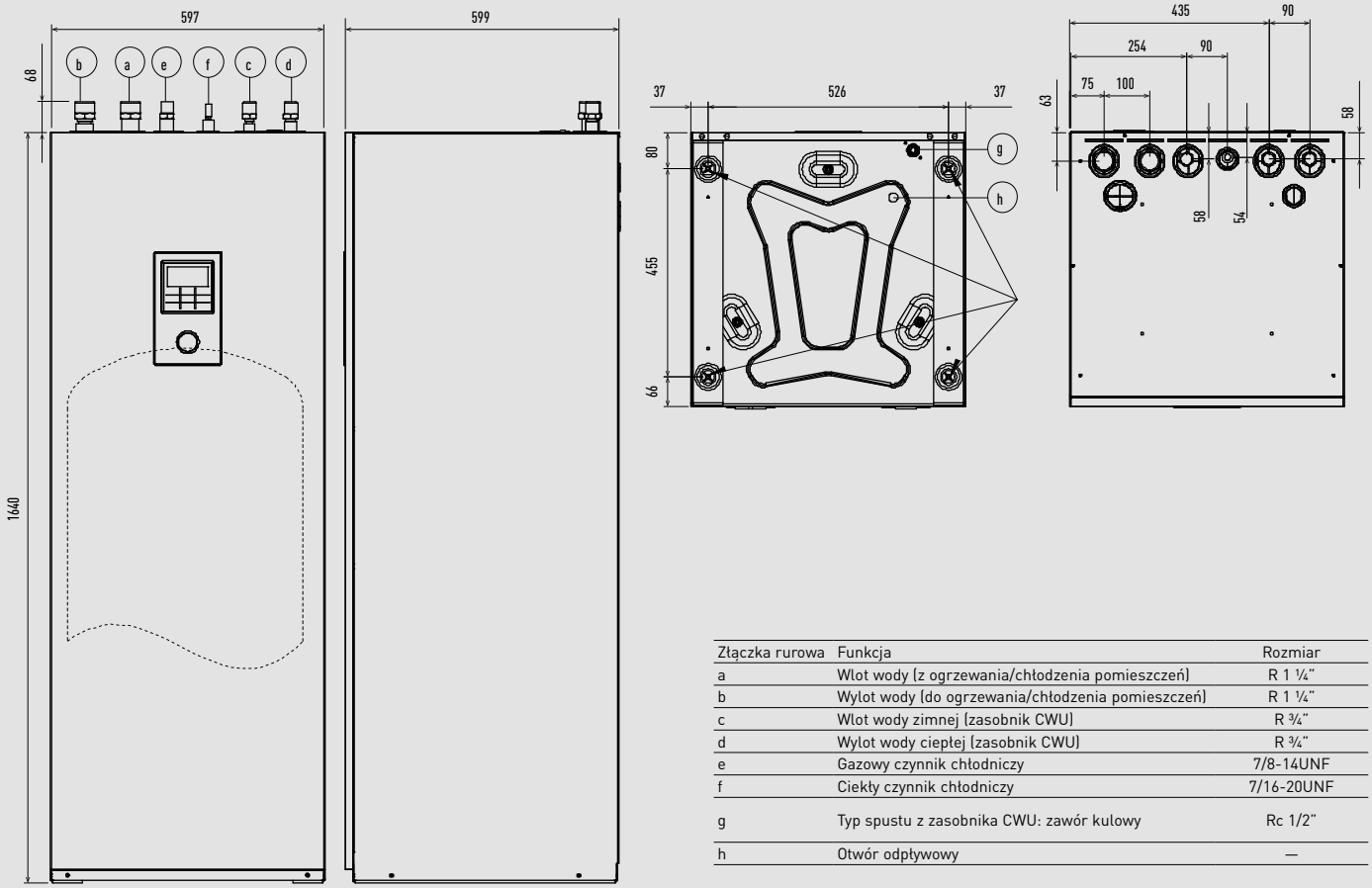

Złączka rurowa	Funkcja	Rozmiar
a	Wlot wody (z ogrzewania/chłodzenia pomieszczeń)	R 1 ¼"
b	Wylot wody (do ogrzewania/chłodzenia pomieszczeń)	R 1 ¼"
c	Wlot wody zimnej (zasobnik CWU)	R ¾"
d	Wylot wody ciepłej (zasobnik CWU)	R ¾"
e	Gazowy czynnik chłodniczy	7/8-14UNF
f	Ciekły czynnik chłodniczy	7/16-20UNF
g	Typ spustu z zasobnika CWU: zawór kulowy	Rc 1/2"
h	Otwór odpływowy	—

Jednostka: mm

Moduł hydrauliczny Aquarea Generacji K

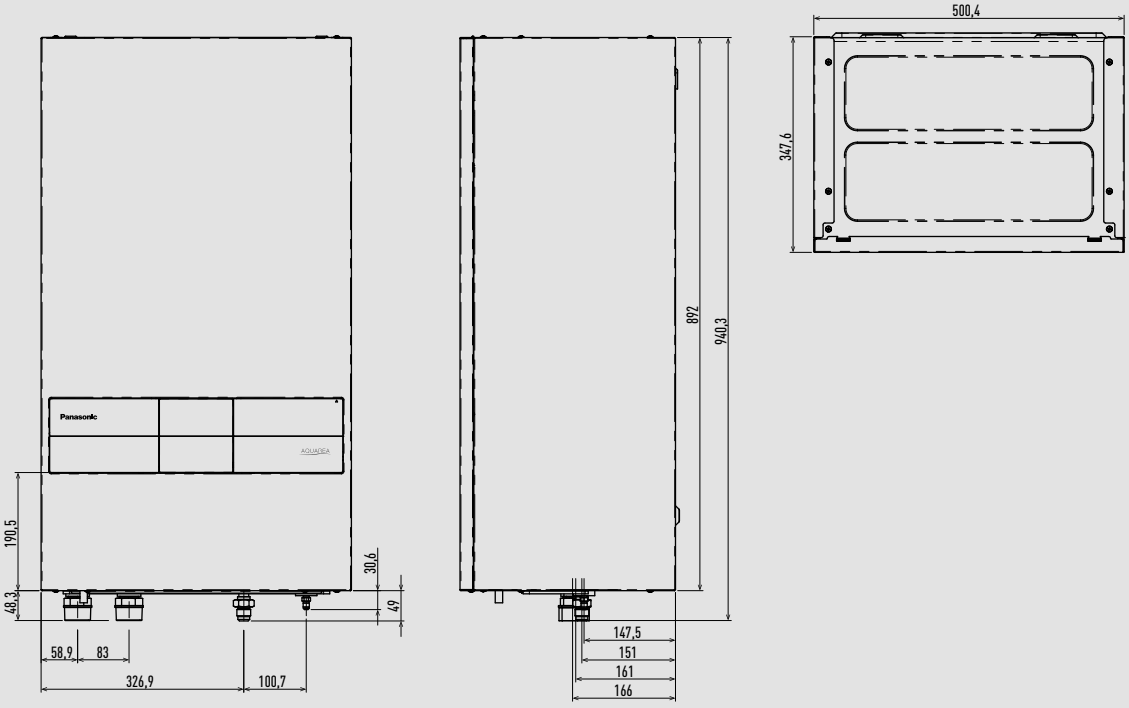

Jednostka: mm

Moduł hydrauliczny Aquarea Generacji H i J

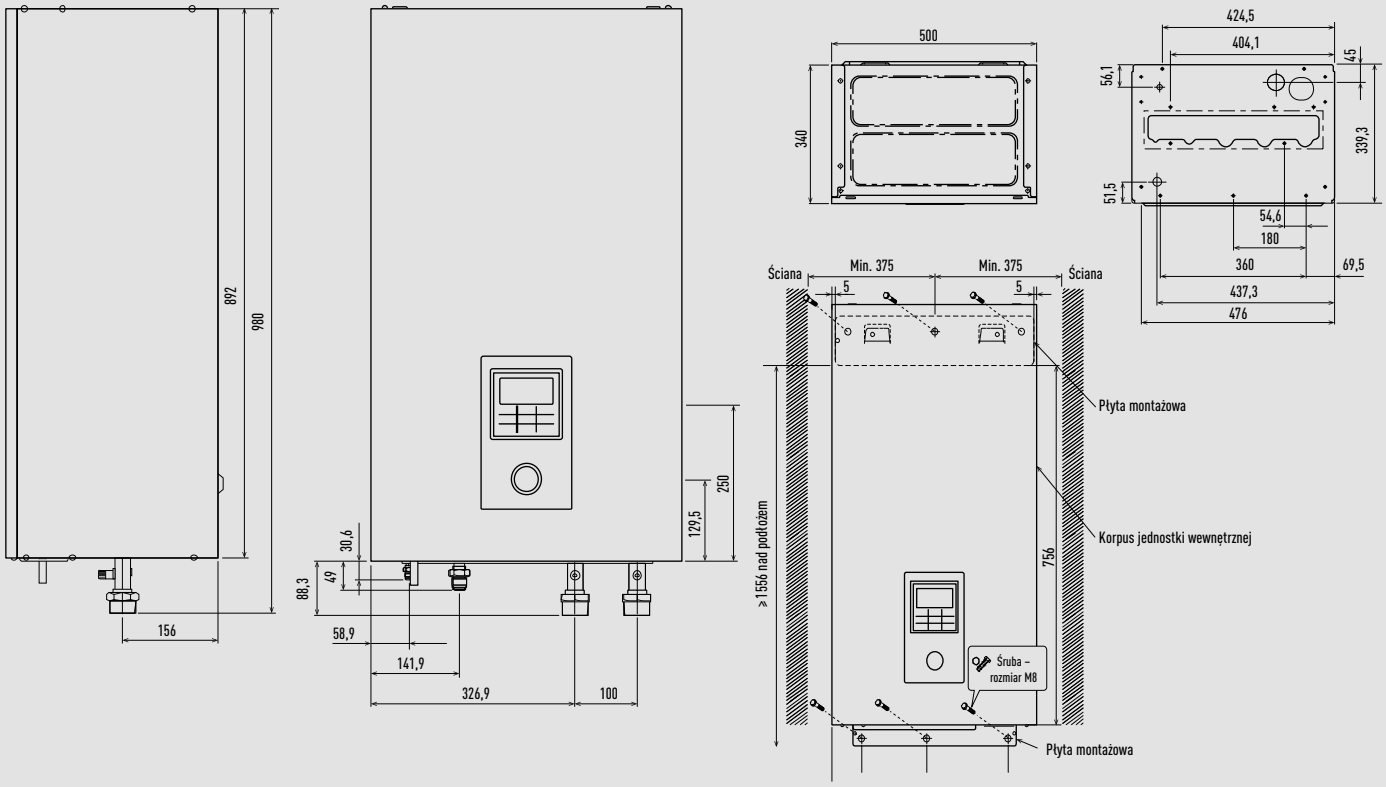

Jednostka: mm

Moduł hydrauliczny Aquarea Generacji F

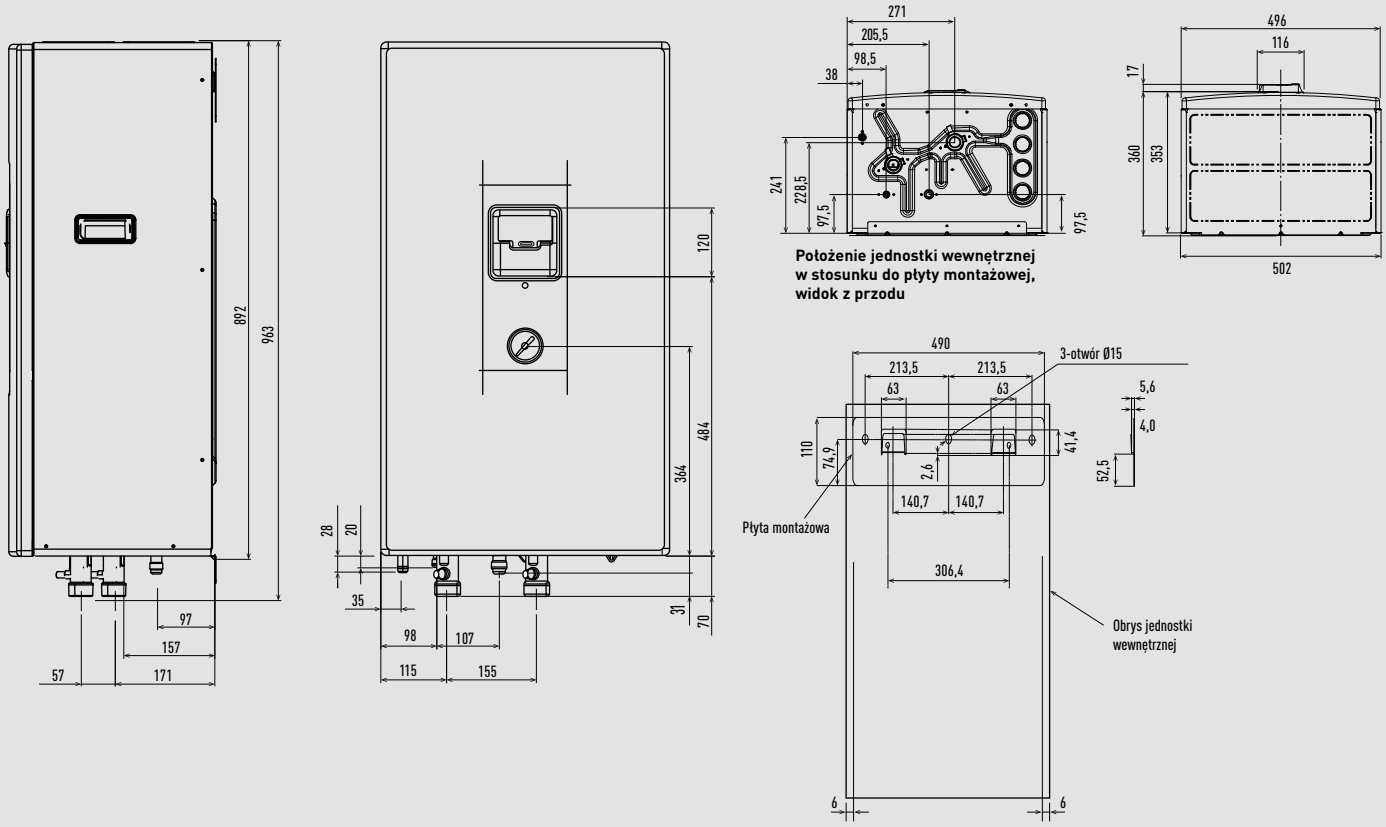

Jednostka: mm

Jednostka zewnętrzna Aquarea High Performance Generacji K o mocy od 5 do 9 kW

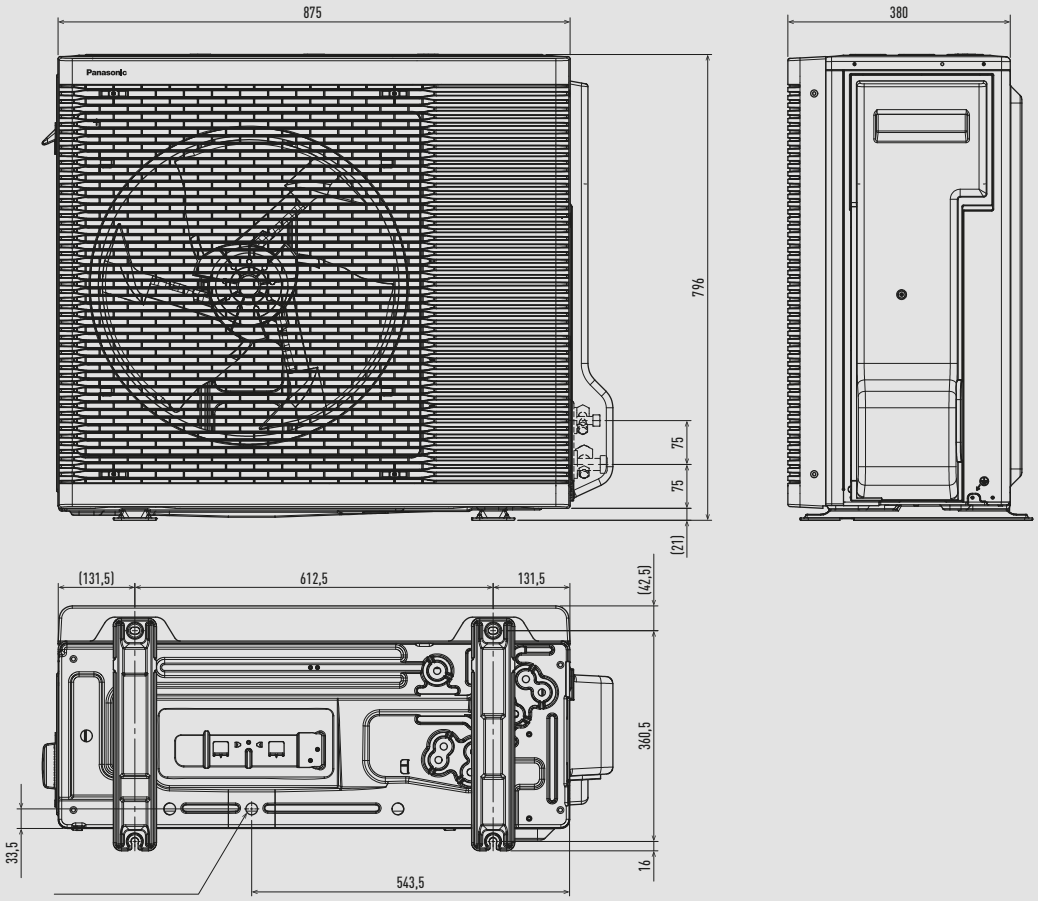

Jednostka: mm

Jednostka zewnętrzna Aquarea High Performance typu split o mocy 3 Generacji K, o mocy 3 kW i 5 kW Generacji J

Wymagana ilość miejsca do instalacji

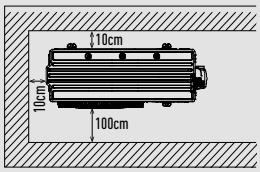

Rozstaw śrub kotwiących 355 x 260

Widok z góry

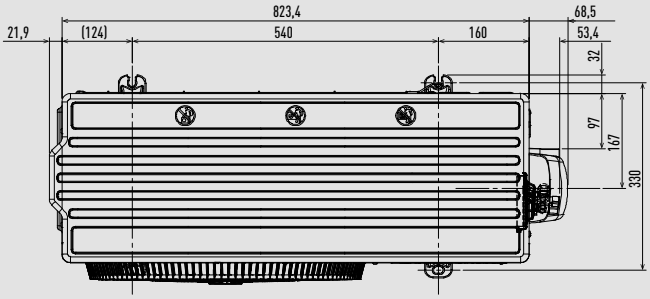

Widok z boku

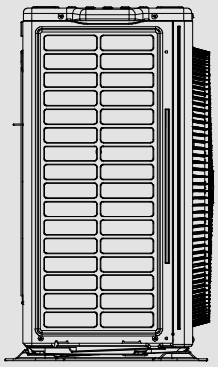

Widok z przodu

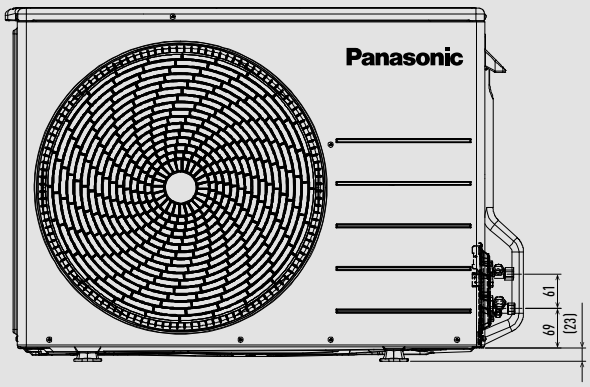

Widok z boku

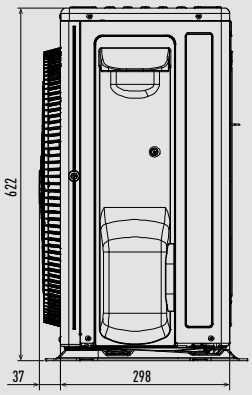

Jednostka: mm

Jednostki zewnętrzne Aquarea High Performance typu split o mocy 7 kW i 9 kW Generacji H i J

Wymagana ilość miejsca do instalacji

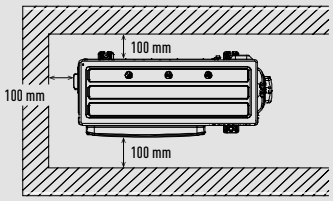

Rozstaw śrub kotwiących 360,5 x 613

Widok z góry

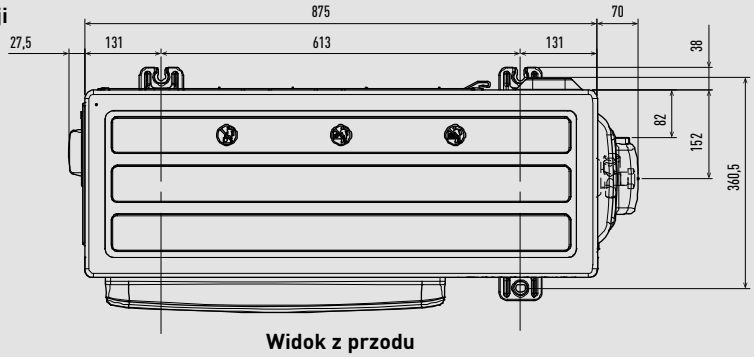

Widok z boku

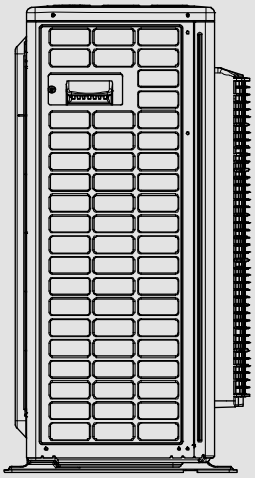

Widok z przodu

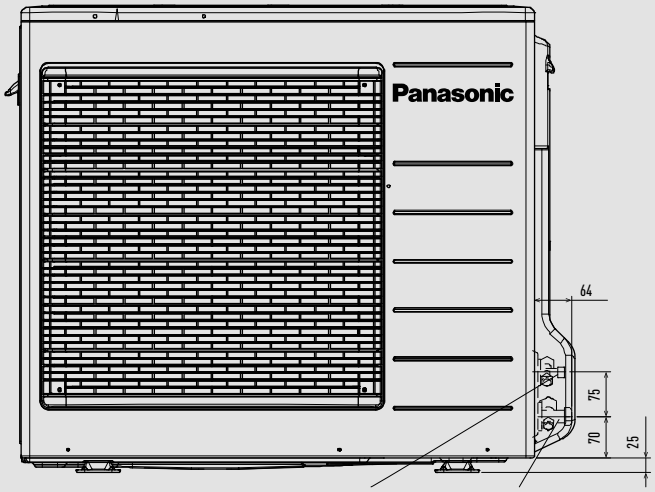

Zawór 2-drogowy po stronie czynnika ciekłego (wysokie ciśnienie)

Zawór 3-drogowy po stronie czynnika gazowego (niskie ciśnienie)

Widok z boku

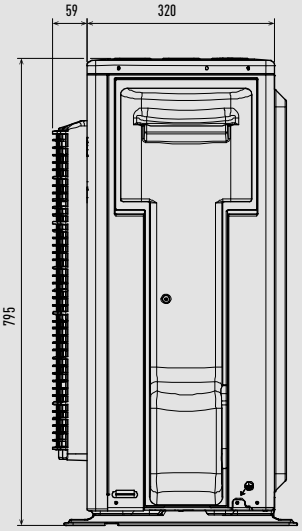

Jednostka: mm

Jednostki zewnętrzne Aquarea High Performance, T-CAP i HT typu split o mocy od 9 do 16 kW

(z wyjątkiem jednofazowych jednostek High Performance o mocy 9 kW)

Widok z boku **Widok z przodu** **Widok z boku** **Widok z góry**

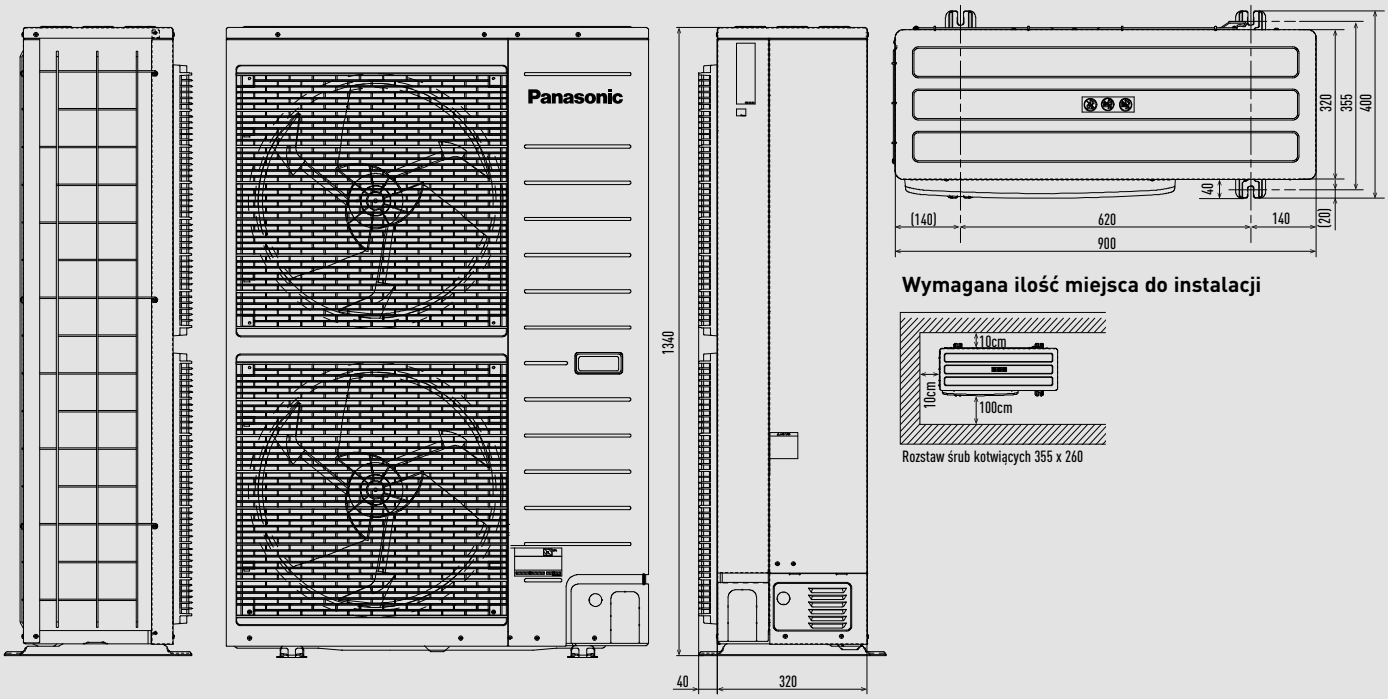

Wymagana ilość miejsca do instalacji

Rozstaw śrub kotwiących 355 x 260

Jednostka: mm

Jednostki zewnętrzne Aquarea High Performance typu monoblok o mocy od 5 do 9 kW

Widok z góry

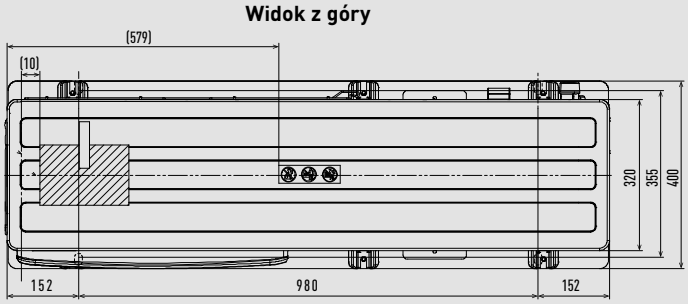

Widok z boku **Widok z przodu** **Widok z boku**

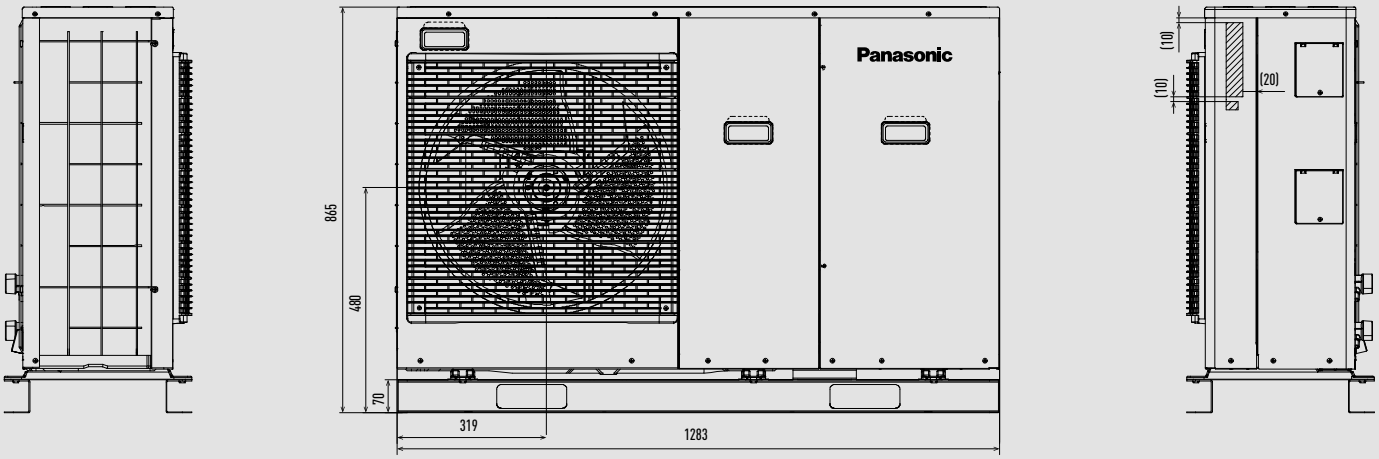

Jednostka: mm

Jednostki zewnętrzne Aquarea High Performance, T-CAP i HT typu monoblok oraz T-CAP typu split z trybem Super Quiet o mocy od 9 kW do 16 kW

(z wyjątkiem jednostek High Performance o mocy 9 kW)

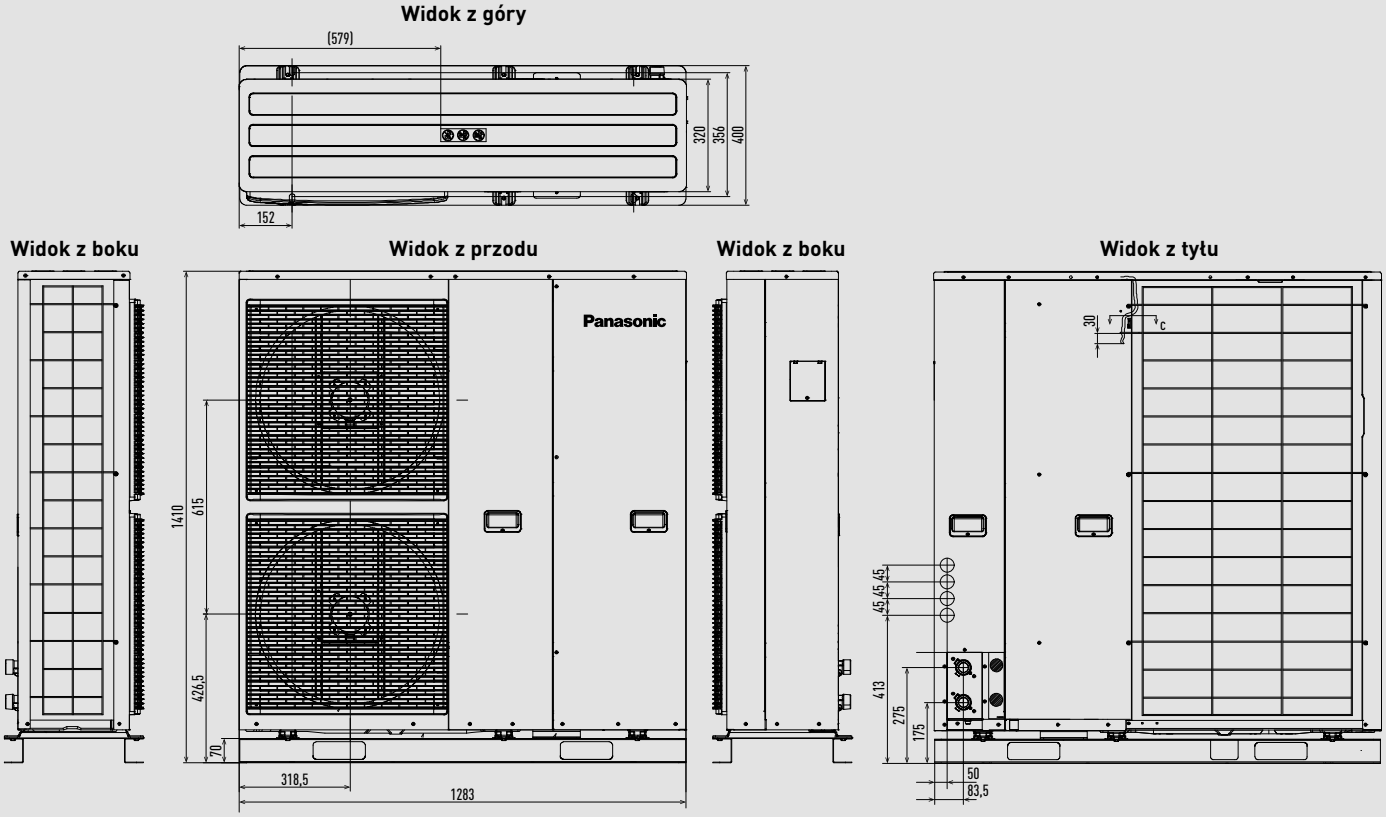

Jednostka: mm

Klimakonwektory Smart

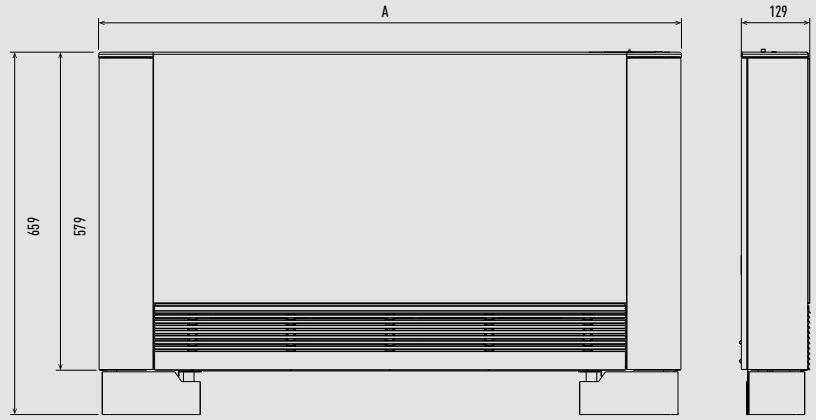

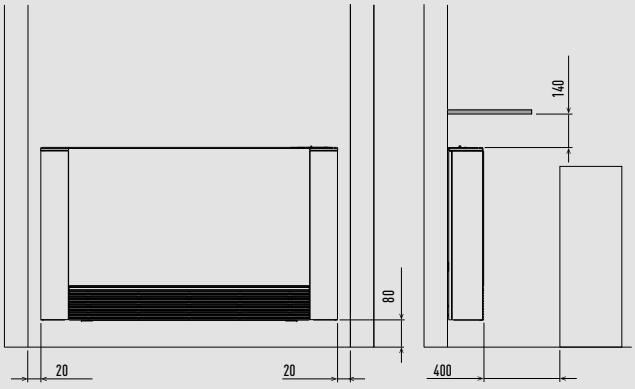

	PAW-AAIR-200-2	PAW-AAIR-700-2	PAW-AAIR-900-2
A	735	935	1135

Jednostka: mm

Zbiornik buforowy PAW-BTANK50L-2 / PAW-BTANK100L.

	A*	B*	C	D	E	Ø
PAW-BTANK50L-2	704	636	422	192	96	435
PAW-BTANK100L	1243	1175	962	192	96	435

Tolerancja +/- 5 mm. * Tolerancja wysokości całkowitej +0 / -13 mm.

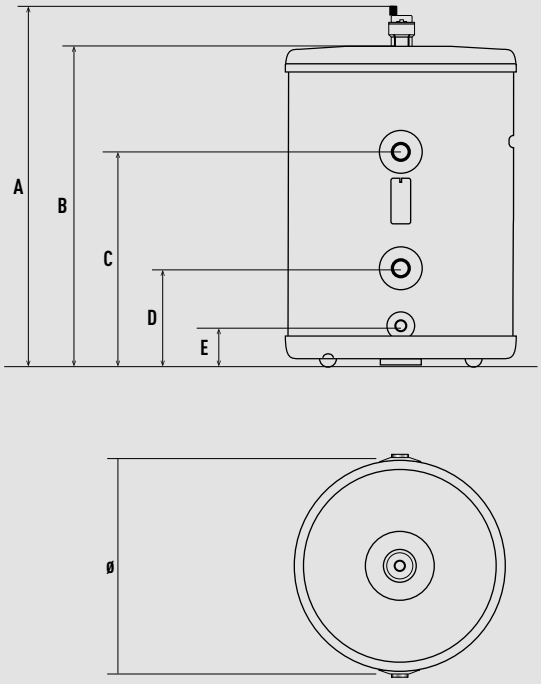

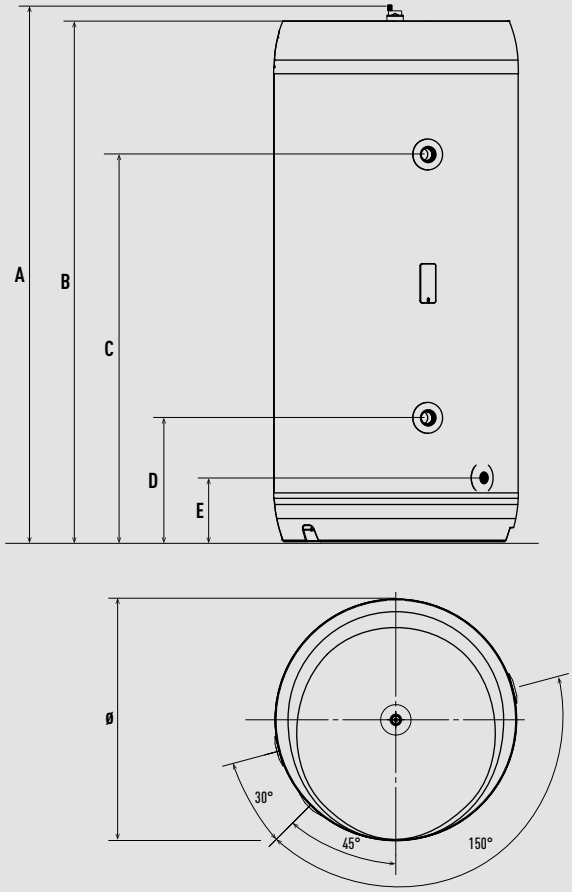

Jednostka: mm

Zasobniki emaliowane PAW-TA20C1E5STD / PAW-TA30C1E5STD / PAW-TA40C1E5STD

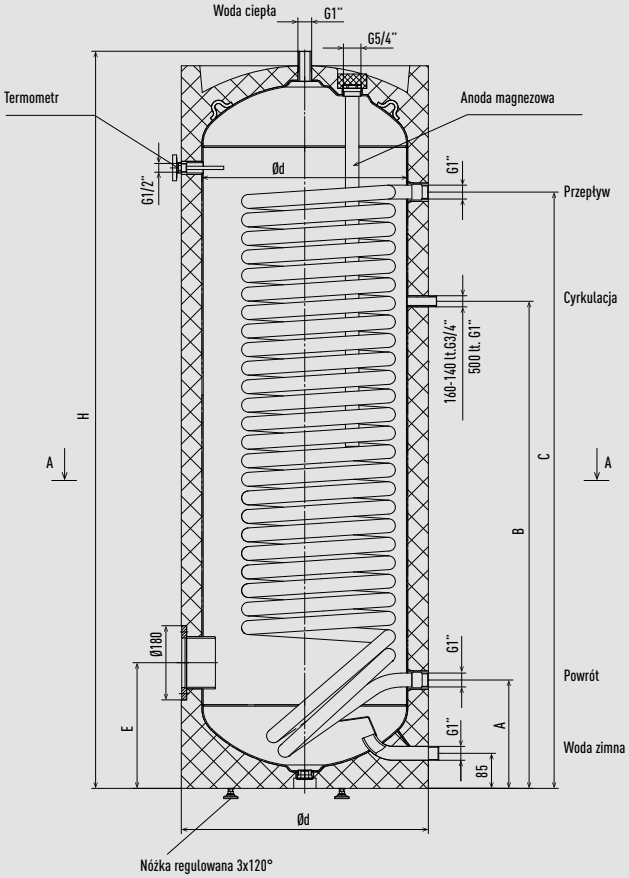

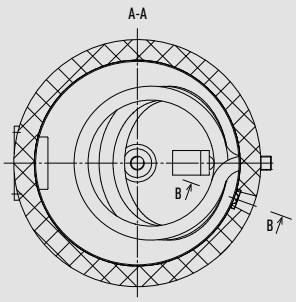

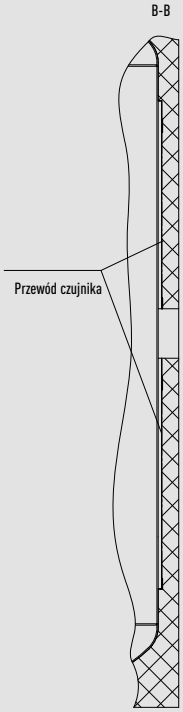

	Ød	H	A	B	C	E
PAW-TA20C1E5STD	500	1340	263	803	998	305
PAW-TA30C1E5STD	500	1797	263	983	1313	305
PAW-TA40C1E5STD	570	1832	320	1000	1460	345

Jednostka: mm

Zasobnik emaliowany PAW-TA30C2E5STD.

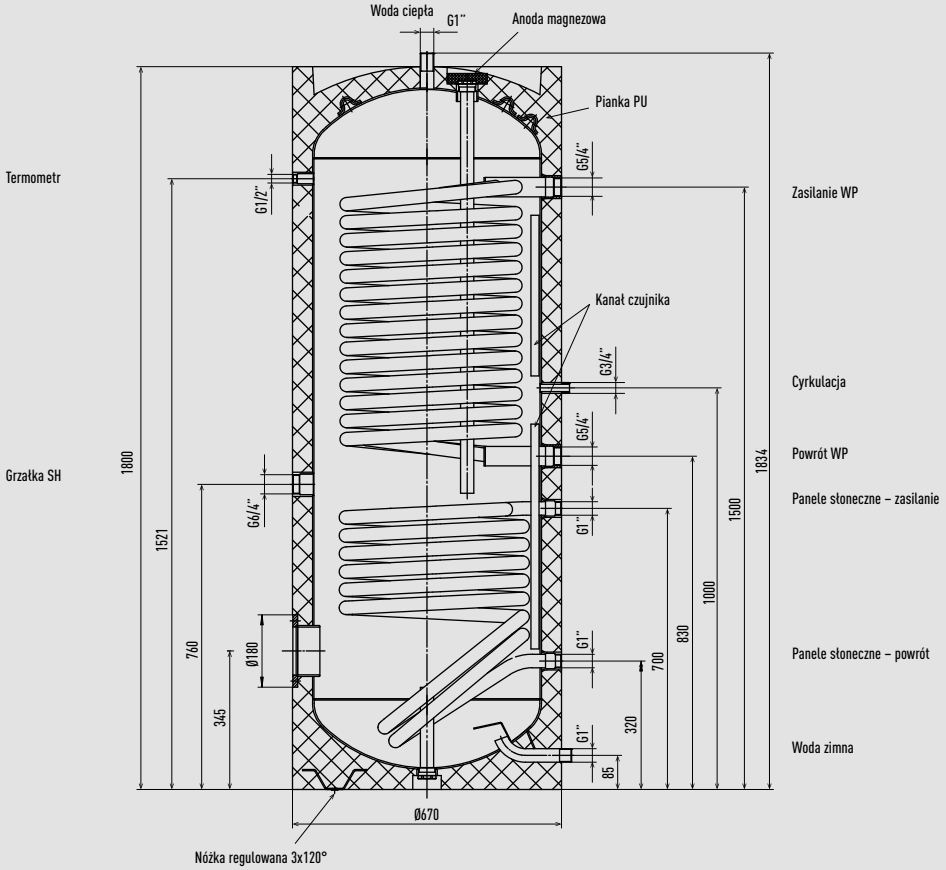

Jednostka: mm

Zasobniki ze stali nierdzewnej - PAW-TD20C1E5-1 / PAW-TD30C1E5-1 / PAW-TD30C1E5HI-1.

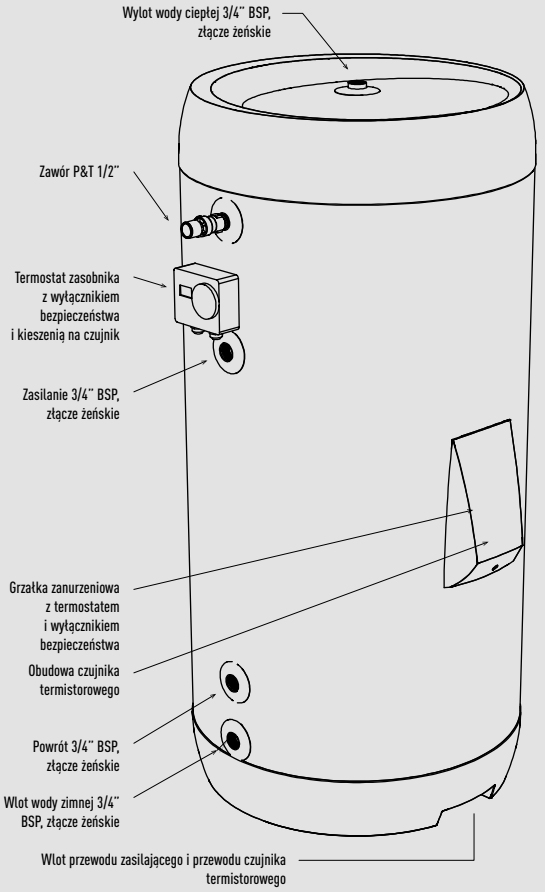

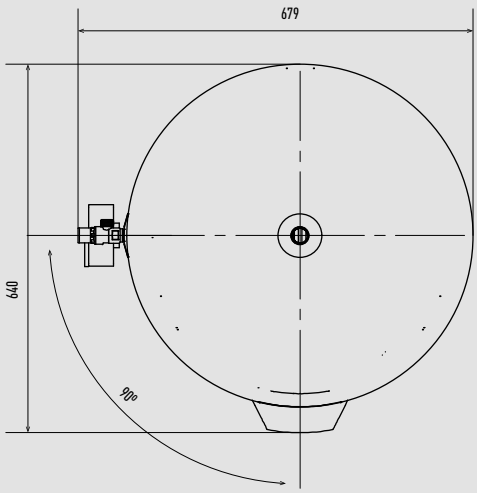

Jednostka: mm

Jednostka wentylacyjna z odzyskiem ciepła

Widok z boku

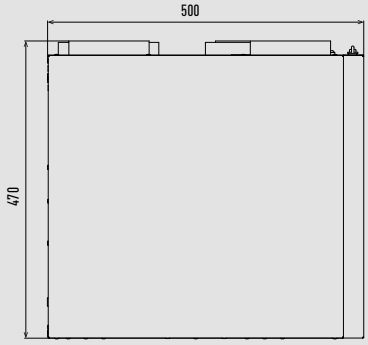

PAW-A2W-VENTA-L

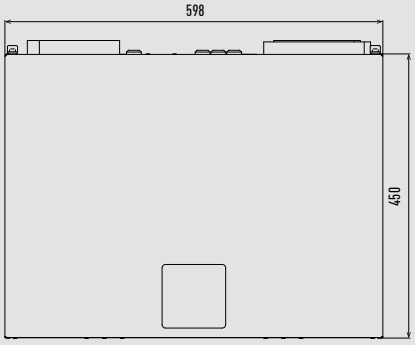

PAW-A2W-VENTA-R

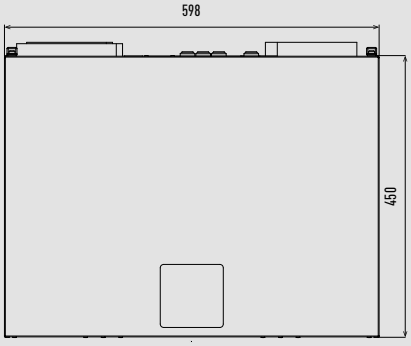

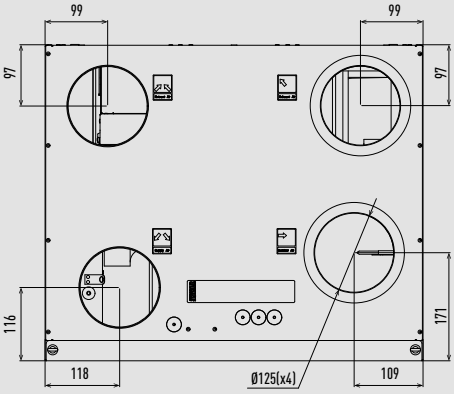

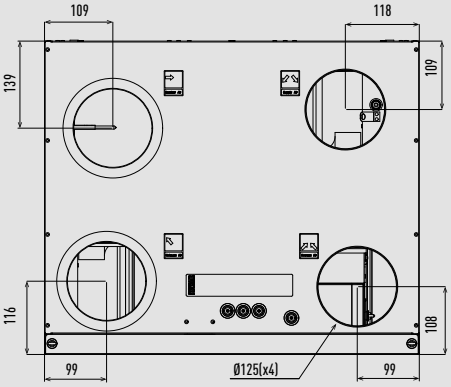

Jednostka: mm

Jednostka wentylacyjna przeciwprądowa - PAW-VENTX10Z / PAW-VENTX15Z.

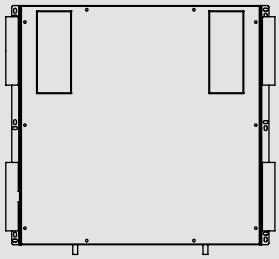

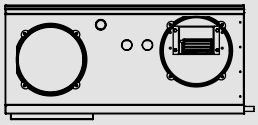

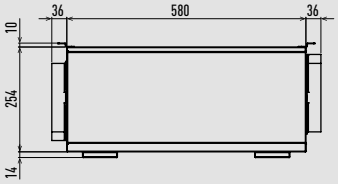

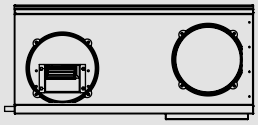

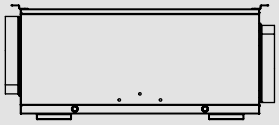

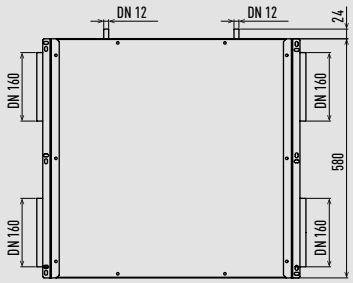

Jednostka: mm

Jednostka wentylacyjna przeciwprądowa - PAW-VENTX20H / PAW-VENTX30H / PAW-VENTX40H.

PAW-VENTX20H

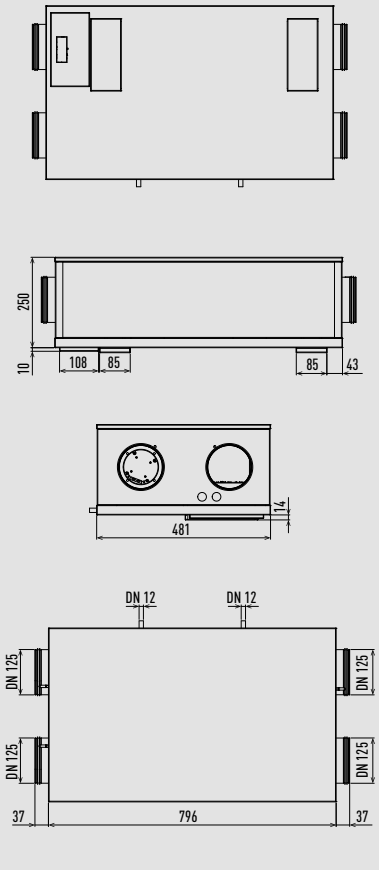

PAW-VENTX30H

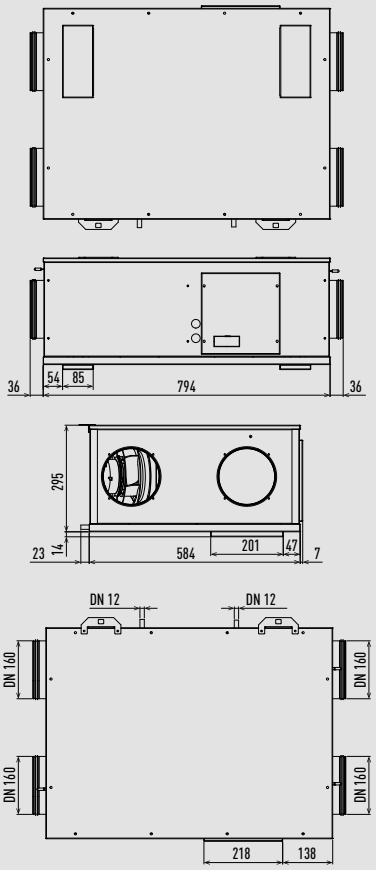

PAW-VENTX40H

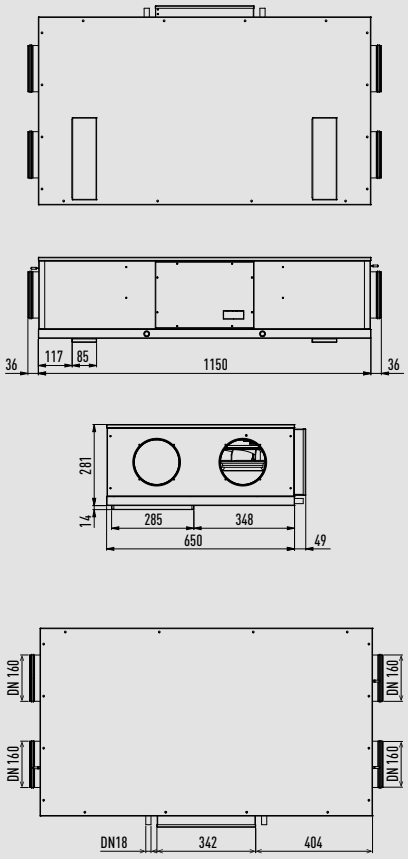

Jednostka: mm

Jednostka wentylacyjna przeciwprądowa - PAW-VENTX20V / PAW-VENTX30V / PAW-VENTX40V.

PAW-VENTX20V

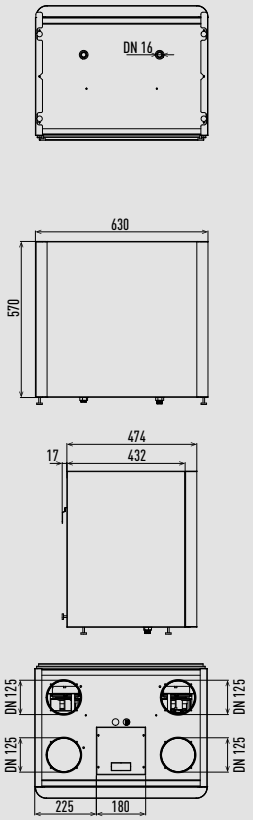

PAW-VENTX30V

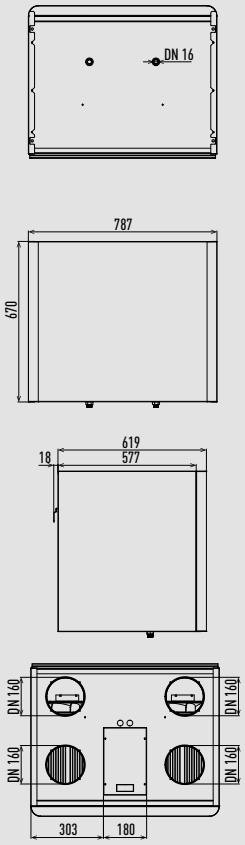

PAW-VENTX40V

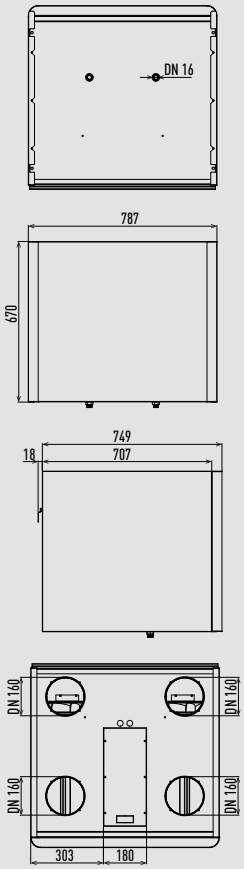

Jednostka: mm

Pompa ciepła do produkcji CWU

Jednostki naścienne

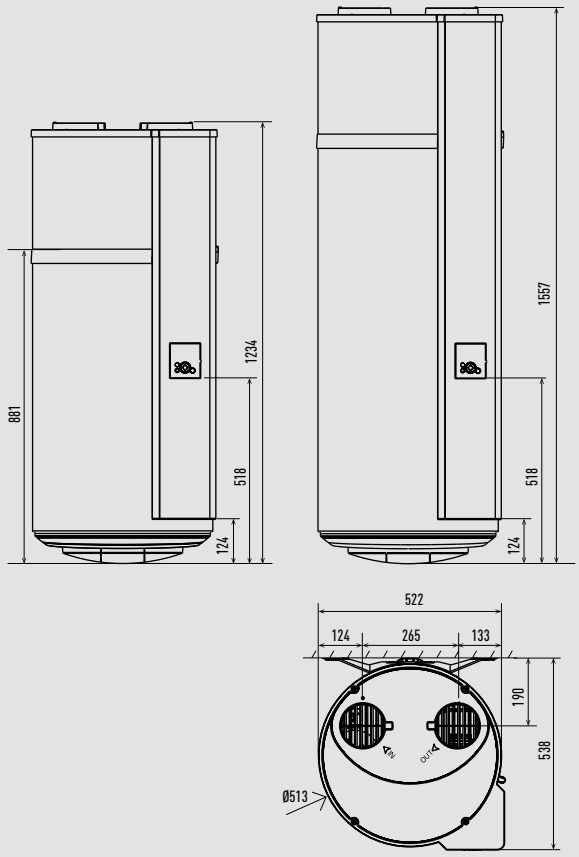

Stojące

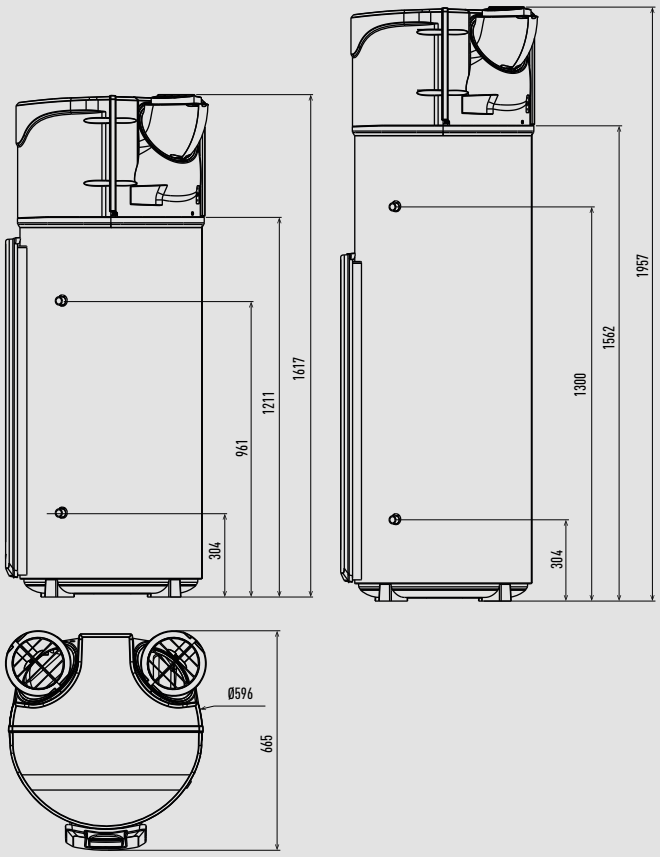

Jednostka: mm

Notatki

www.aircon.panasonic.eu

heating & cooling solutions

Ze względu na postęp techniczny i ciągłe udoskonalanie naszych wyrobów dane techniczne zawarte w niniejszym katalogu (z wyłączeniem błędów drukarskich) mogą podlegać nieznacznym zmianom bez wcześniejszego powiadomienia przez producenta. Niniejszego folderu nie wolno powielać w całości bądź w części bez wyraźnej zgody firmy Panasonic Marketing Europe GmbH.

www.eggeassociats.net

Układ napełniać i uzupełniać czynnikiem chłodniczym podanego typu. Producent nie odpowiada za straty ani obniżenie poziomu bezpieczeństwa spowodowane użyciem innego czynnika chłodniczego. Jednostki zewnętrzne podane w katalogu zawierają fluorowane gazy cieplarniane o potencjale tworzenia efektu cieplarnianego (GWP) wyższym niż 150.

Panasonic®

Zaloguj się na stronie www.aircon.panasonic.pl i przekonaj się, w jaki sposób możemy pomóc.

Panasonic Marketing Europe GmbH
Panasonic Heating & Ventilation Air-conditioning Europe
Hagenauer Strasse 43, 65203 Wiesbaden, Niemcy

EU-PLST1222/01