Hisense

KATALOG

2025/2026

KLIMATYZATORY
SPLIT
MULTISPLIT
LCAC

SCHIESSL

schiessl.pl

Spis treści

O firmie Schiessl Polska 4
O marce Hisense 10

01
Klimatyzatory pokojowe RAC
Przegląd funkcji RAC 15
Technologia Hisense 16
Seria ENERGY PRO X 30
Seria Unipure 32
Seria EXPERT COMFORT 34
Seria WINGS COMFORT 36
Seria HI-SMART 38
Seria EASY SMART 40
Rysunki instalacyjne 42

02
Klimatyzatory komercyjne LCAC
Przegląd funkcji LCAC 63
Kasetonowe kompaktowe 64
Kasetonowe z nawiewem obwodowym 70
Kanałowe niski spręż 80
Kanałowe średni spręż 84
Kanałowe wysoki spręż 88
Przypodłogowo-podsufitowe 96
Konsole 100
Zestaw przyłączeniowy do centrali wentylacyjnej HLZX 106
Jednostki zewnętrzne 108

03
Systemy klimatyzacji MULTI SPLIT
Jednostki wewnętrzne 124
Jednostki zewnętrzne 138

Systemy sterowania i akcesoria 148
Tabele konfiguracyjne jednostek MULTI SPLIT 151

Dostarczamy więcej niż produkty

Białystok, tel. 85 651 52 20, bialystok@schiessl.pl
Bydgoszcz, tel. 52 321 12 53, bydgoszcz@schiessl.pl
Gdańsk, tel. 58 555 15 13, gdansk@schiessl.pl
Kraków, tel. 12 658 89 88, krakow@schiessl.pl
Lublin, tel. 81 744 51 02, lublin@schiessl.pl
Łódź, tel. 42 686 20 95, lodz@schiessl.pl
Poznań, tel. 61 285 68 26, poznan@schiessl.pl
Rzeszów, tel. 17 742 13 35, rzeszow@schiessl.pl
Sosnowiec, tel. 32 299 94 40, sosnowiec@schiessl.pl
Szczecin, tel. 91 462 49 59, szczecin@schiessl.pl
Warszawa I, tel. 22 750 42 90 warszawa@schiessl.pl
Warszawa II, tel. 22 675 04 28, warszawa2@schiessl.pl
Wrocław, tel. 71 332 31 11 wroclaw@schiessl.pl

13 oddziałów w całej Polsce

doskonale zaopatrzone oddziały Schiessl, oferujące doradztwo produktowe, techniczne i legislacyjne. Na miejscu znajdziesz:

Salon sprzedaży

Centrum szkoleniowe

Magazyn

Stacje napełniania czynników

* oraz możliwość zdawania czynnika HFC do regeneracji

SCHIESSL

Schiessl Polska Sp. z o.o. to doświadczony dystrybutor szerokiej gamy produktów z zakresu klimatyzacji, pomp ciepła, chłodnictwa i czynników chłodniczych.

Na rynku polskim już od ponad 25 lat zapewniamy:

kompleksowość
kompleksowa oferta wszystkiego, co niezbędne do zbudowania od podstaw każdej instalacji chłodniczej i klimatyzacyjnej

ekologia
energooszczędne i przyjazne dla środowiska rozwiązania techniczne;
pomoc w zagospodarowaniu zużytych gazów chłodniczych

zaangażowanie
dbałość o interes branży i partnerskie relacje z Klientem

wsparcie
w zagadnieniach technicznych i legislacyjnych

Renomowani producenci

Wysoka dostępność produktów

Wysoka sprawność logistyczna

Szkolenia produktowe

SCHIESSL

W naszej ofercie znajdziesz:

Czynniki chłodnicze

- Czynniki chłodnicze: HFC, HFO/HFC, HFO, HC, CO_2
- Chłodziwa na bazie glikoli
- Oleje do zastosowań chłodniczych i klimatyzacyjnych
- Stacje napełniania czynników chłodniczych w każdym oddziale
- Partner Fundacji Ochrony Klimatu PROZON w sieci odzysku i regeneracji czynników

Pompy ciepła

- Urządzenia do zastosowań domowych i komercyjnych
- Automatyka i akcesoria do systemów grzewczych
- Rekuperacja

Hisense York
Panasonic Giacomini
LG

Klimatyzacja

- Klimatyzatory SPLIT, MULTI SPLIT, LCAC
- Systemy VRF
- Agregaty wody lodowej
- Klimakonwektory
- Centrale wentylacyjne

Hisense Hitema
Panasonic MTA
LG York

Chłodnictwo

- Sprężarki i agregaty
- Chłodnice
- Skraplacze i drycoolery
- Procesowe agregaty wody lodowej
- Automatyka chłodnicza

Materiały instalacyjne

- Rury do chłodnictwa i klimatyzacji
- Akcesoria instalacyjno-montażowe
- Pompki skroplin
- Narzędzia serwisowe

SCHIESSL POLSKA znajdziesz na: YouTube Facebook LinkedIn

PROZON
FUNDACJA OCHRONY KLIMATU

Ty też masz wpływ na środowisko!

ODZYSK I REGENERACJA HFC

Proces regeneracji doprowadza odzyskane czynniki chłodnicze do jakości czynników pierwotnych. Stosowanie czynników zregenerowanych ogranicza produkcję czynników pierwotnych, a co za tym idzie zmniejsza wpływ branży na emisję CO_2.

Schiessl Polska jest współtwórcą Fundacji Ochrony Klimatu PROZON i aktywnym uczestnikiem prowadzonej przez tę Fundację ogólnopolskiej sieci odzysku i regeneracji czynników chłodniczych, która zrzesza ponad 2 000 firm zajmujących się montażem i serwisowaniem urządzeń chłodniczych i klimatyzacyjnych.

Fundacja Ochrony Klimatu PROZON jest **jedynym w Polsce podmiotem prowadzącym regenerację fluorowanych gazów cieplarnianych** oraz aktywnie wprowadza nowoczesne rozwiązania w zakresie zagospodarowania zużytych czynników chłodniczych. Działalność Fundacji bezpośrednio przyczynia się do ograniczania emisji gazów cieplarnianych oraz przeciwdziałania niekorzystnym zmianom klimatycznym.

Dzięki pracy Fundacji uruchomiono centrum regeneracji gazów chłodniczych oraz laboratorium analityczne, a kilkaset firm serwisowych wyposażonych zostało w profesjonalne urządzenia do odzysku substancji szkodliwych dla warstwy ozonowej.

Zapytaj w oddziale Schiessl, **jak wspólnie możemy zrobić coś dobrego dla środowiska?**

Ekologiczny i bezpieczny czynnik chłodniczy

Oszczędność energii, niska emisja dwutlenku węgla

R32 to przyjazny dla środowiska czynnik chłodniczy oferujący większą wydajność chłodzenia przy tej samej objętości, co inne czynniki. Dzięki temu klimatyzatory wymagają mniejszej ilości czynnika chłodniczego do ich napełnienia. Do zalet czynnika chłodniczego R32 należą: zerowy potencjał niszczenia warstwy ozonowej, o 74% niższy GWP (wpływ na globalne ocieplenie) niż czynnika R410A, wyższa efektywność energetyczna, wysoka przewodność cieplna i wydajność chłodnicza.

Hisense stawia na przyszłość

– dlatego w naszych urządzeniach wykorzystujemy nowoczesne, niskoemisyjne czynniki chłodnicze, które są bezpieczne dla planety. Dzięki ultraniskiemu wskaźnikowi GWP (=3) oraz zerowemu ODP (=0), nasze rozwiązania nie niszczą warstwy ozonowej i mają minimalny wpływ na globalne ocieplenie. To realny krok w stronę bardziej ekologicznej technologii i czystszego jutra. Wybierając Hisense, wybierasz troskę o środowisko i innowacyjne rozwiązania.

Niskie wskaźniki GWP

R410A: 2088
R32: 675
R290: 3

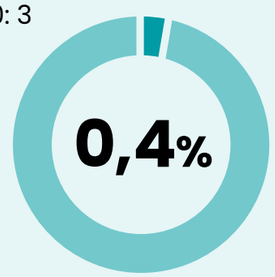

Minimalny wpływ na globalne ocieplenie

Niski ekwiwalent CO_2

Zmniejszona o ok. 99,9% równowartość CO_2

Hisense

Wartości

technologia — dbałość o klienta

innowacyjność — zrównoważony rozwój

Globalny zasięg

10 najbardziej wpływowa chińska marka na światowym rynku w 2024 r.

(źródło: Ranking „Top 50 BrandZ Chinese Global Brand Builders 2024", przygotowany przez statista.com)

- Centrum badawcze
- Baza przemysłowa

Od **1969** roku
otwarcie w Qingdao w Chinach

obecność w **130** krajach
na 6 kontynentach

zatrudnia ponad **100 tys.**
pracowników

24 centra badawcze

34 bazy przemysłowe

101 laboratoriów badawczych

4916 patentów

Misja

Udostępnianie najnowszych technologii w postaci dobrze przemyślanych oraz profesjonalnie wykonanych produktów, by poprawiać jakość i wygodę życia użytkowników.

#Marketing sportowy

UEFA Euro

Oficjalny partner Mistrzostw Europy
w Piłce Nożnej 2016 / 2020 / 2024

FIFA

Oficjalny sponsor Mistrzostw Świata
w Piłce Nożnej 2018 / 2022

Oficjalny sponsor **Klubowych Mistrzostw Świata** w Piłce Nożnej
Club World Cup 2025

Australian Open
F1 Red Bull Reacing

Portfolio

- Klimatyzacja i pompy ciepła
- Multimedia i elektronika użytkowa
- Sprzęt AGD
- Inteligentne systemy IT
- Nieruchomości

Hisense w Polsce to:

schiessl.pl

SCHIESSL POLSKA jest obecny na

1

Szeroka gama urządzeń

2

Dostępność magazynowa

3

Kompleksowe **doradztwo**

4

Akcje promocyjne **dla instalatorów**

8

Showroom Hisense - odwiedź nas!

7

Praktyczne **szkolenia certyfikacyjne**

6

Wsparcie marketingowe i ekspozycyjne

5

Pełna **dokmuntacja techniczna**

9

Wsparcie **projektowe i inwestycyjne**

10

Referencje z Polski i świata

Hisense

Klimatyzatory **pokojowe** RAC

Przegląd funkcji RAC

• dostępna • opcjonalna - brak

Funkcje / Model	Energy PRO X	Unipure	Expert Comfort	Wings Comfort	Hi-Smart	Easy Smart
Poczuj się komfortowo						
Funkcja AI Smart	•	–	–	–	–	–
Funkcja Smart Voice Control - sterowanie głosem	•	•	•	•	•	–
Funkcja inteligentnej kontroli warunków pomieszczenia (I FEEL)	•	•	•	•	•	•
Funkcja inteligentnej kontroli nawiewu (SMART EYE)	•	–	–	–	–	–
Strumień powietrza podążający/omijający	•	–	–	–	–	–
Tryb optymalnej pracy (SMART)	•	•	•	•	•	•
Tryb szybkiego chłodzenia (SUPER COOL)	•	•	•	•	•	•
Tryb specjalny na noc/sen (SLEEP)	•	•	•	•	•	–
Tryb cichej pracy (SILENT)	•	•	•	•	•	•
Nawiew 4D	•	•	•	•	•	–
Automatyczna żaluzja pozioma i pionowa (SWING)	•	•	•	•	•	–
Zadbaj o jakość powietrza						
Lampa UVC (sterylizacja)	–	–	•	–	–	–
Tryb jonizacji Hi-NANO	•	•	–	–	–	–
Generator plazmy (jonizator)	–	–	–	•	–	–
Filtr 4 w 1: Witamina C, Jony srebra, Katechina, HEPA	•	•	•	•	–	–
Filtr aktywny węgiel	•	•	•	•	•	•
Czujnik wilgotności powietrza	•	•	–	–	–	–
Funkcja samoczyszczenia jednostki wewnętrznej	•	•	•	•	•	–
Bądź ECO						
Klasa energetyczna (chłodzenie/grzanie)	A+++ /A+++	A+++ / A++*	A++ / A+	A++ / A+	A++ / A+	A++ / A+
Tryb ECOnomy	•	•	•	•	•	•
Praca całoroczna						
Zakres temperatur pracy w trybie ogrzewania (°C)	-22 ~ +24	-22 ~ +24	-20 ~ +24	-20 ~ +24	-20 ~ +24	-20 ~ +24
Jedn. zewn. wyposażona w grzałkę tacy skroplin	•	•	–	–	–	–
Specjalny tryb ogrzewania podtrzymującego +8°C	•	•	•	•	•	•
Łatwe sterowanie						
WiFi	•	•	•	•	•	◦
Pilot – bezprzewodowy	•	•	•	•	•	•
Pilot – przewodowy	◦	◦	◦	◦	◦	◦
Programator czasowy 24-godzinny (24H)	•	•	•	•	•	•
Współpraca z kartą hotelową	•	•	•	•	•	•

* A+++ / A++ - model 25, 35
A++ / A++ - modele 50, 70

Okres gwarancji na wszystkie modele klimatyzatorów wynosi 5 lat.

Technologia **Hisense**

APLIKACJA CONNECT LIFE

Zyskaj możliwość automatyzacji urządzeń w budynku dzięki aplikacji ConnectLife. Wygodne sterowanie i dostęp do wszystkich urządzeń Hisense w dowolnym miejscu i czasie. Po podłączeniu klimatyzatora do sieci Wi-Fi za pośrednictwem modułu Hisense, można nim wygodnie sterować za pomocą aplikacji ConnectLife.

Inteligentne sterowanie

- **Łatwa konfiguracja:** regulacja temperatury chłodzenia/ogrzewania w dowolnym miejscu i czasie.
- **Łatwe podłączanie i ogólna dostępność:** tylko 4 kroki, ogólnie dostępny w 196 regionach i 47 językach.
- **Łatwe zarządzanie jednostkami:** obsługa wielu urządzeń jednocześnie. Włączanie/wyłączanie wszystkich klimatyzatorów w tym samym czasie. Ustawianie trybu chłodzenia dla wielu urządzeń odpowiednio do potrzeb.

Szacowanie zużycia energii

- **Monitorowanie zużycia energii:** szybka ocena zużycia energii.
- **Statystyki zasilania:** sprawdzanie poboru mocy urządzeń (dzień, tydzień, rok).
- **Statystyki wydajności chłodniczej i grzewczej:** sprawdzanie wydajności chłodniczej i grzewczej urządzeń (dzień, tydzień, rok).

ConnectLife

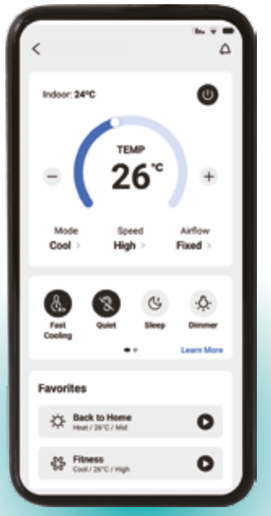

Kod QR dla systemu Android

Kod QR dla systemu IOS

Inteligentny asystent serwisanta

- **Powiadomienie o błędzie:** wyświetla kod błędu i dostarcza szczegółowe objaśnienie usterki. Pomaga technikom łatwo zidentyfikować nieprawidłowości.
- **Samodiagnostyka:** samodzielnie wykrywa ewentualne usterki i szczegółowo je opisuje. Upewnij się, że klimatyzator jest sprawny, nawet gdy przebywasz poza domem.

Korzyści automatyki domowej

- **Centralne sterowanie:** interaktywna platforma dla użytkownika, umożliwiająca pełną kontrolę nad urządzeniem, obsługę wielu scenariuszy i procesów.
- **Inteligentna sieć domowa:** zgrupuj wszystkie urządzenia domowe Hisense w jednej aplikacji, tworząc scenariusz inteligentnego budynku, zgodnie z codziennymi potrzebami.

Sterowanie głosowe - powiedz czego potrzebujesz

Sterowanie za pomocą poleceń głosowych zapewnia najwyższy komfort, nie angażując rąk i w pełni wykorzystując funkcje klimatyzatora. Osiągnięcie optymalnego komfortu chłodzenia jest teraz banalnie proste dzięki naszym klimatyzatorom z obsługą chmury Hisense Comfort Cloud i sterowaniem głosowym. Możesz sterować klimatyzacją głosowo korzystając z głośników Amazon lub Google.

Sam głos może wiele zdziałać

- Włączanie/wyłączanie klimatyzacji
- Ustawianie trybu chłodzenia
- Regulacja temperatury

Obsługa wielu urządzeń głosowych

Możliwość sterowania głosowego pracą klimatyzatora z obsługą sieci, aby ułatwić personalizację ustawień urządzenia.

współpracuje z Google Assistant

alexa

JAKOŚĆ POWIETRZA

Funkcja dbania o jakość powietrza jest obsługiwana przez aplikację ConnectLife, której celem jest inteligentne sterowanie temperaturą, wilgotnością i przepływem powietrza w całym budynku. Integracja ze środowiskiem wewnętrznym pozwala na optymalizację oczyszczania powietrza jednym kliknięciem, zgodnie z potrzebami użytkownika. Zarządzanie pomieszczeniami i widok 3D pozwalają na szybki podgląd kondycji powietrza i wdrożenie ogólnego planu oczyszczania powietrza w budynku. Rozbuduj dostępne tryby pomieszczeń i uczyń je znacznie efektywniejszymi.

Podgląd pomieszczeń w widoku 3D

- **Tryb indywidualny:** użytkownik może samodzielnie stworzyć plan swojego lokalu, korzystając z 10 typów pomieszczeń.
- **Tworzenie widoku 3D:** stworzone pomieszczenie prezentowane jest w widoku 3D i można do niego przypisać klimatyzatory.
- **Kontrola powietrza w budynku:** po powiązaniu urządzeń, parametry powietrza we wszystkich pomieszczeniach prezentowane są w przejrzysty sposób, a użytkownik może jednym kliknięciem przejść do dowolnego pomieszczenia w celu optymalizacji, zapewniając w ten sposób kompleksowe zarządzanie powietrzem w całym budynku.

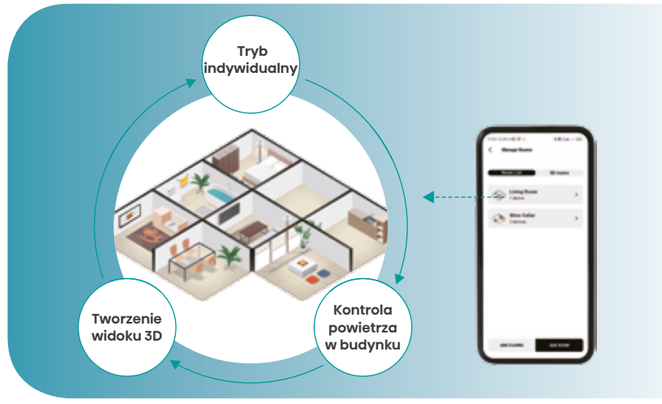

Ocena jakości powietrza

- **Stan powietrza w pomieszczeniu:** monitoruj temperaturę i wilgotność w pomieszczeniach w czasie rzeczywistym.
- **Ocena:** ocena i monitorowanie poziomu komfortu w zależności od stanu powietrza.

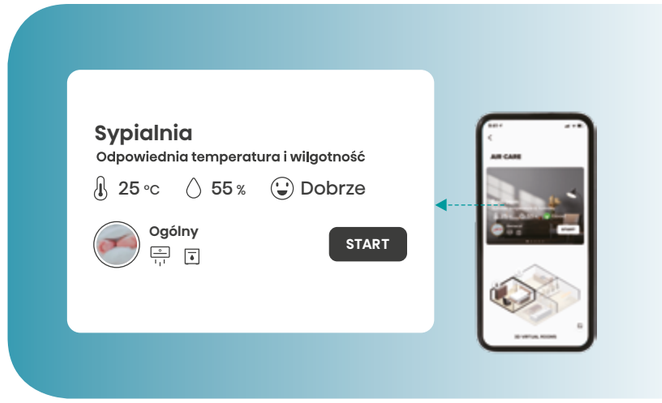

Plan optymalizacji

- **Optymalizacja jednym kliknięciem:** w przypadku słabej jakości powietrza, wystarczy jedno kliknięcie, aby uruchomić optymalizację.
- **Tryby niestandardowe:** dostępne są 4 tryby optymalizacji: ogólny / zwierzęta / dzieci / osoby starsze, dostosowane do różnych scenariuszy.
- **Rozwiązanie niestandardowe:** każdy schemat optymalizacji można dostosować do potrzeb użytkownika; personalizacja pozwala na tworzenie niestandardowych trybów.

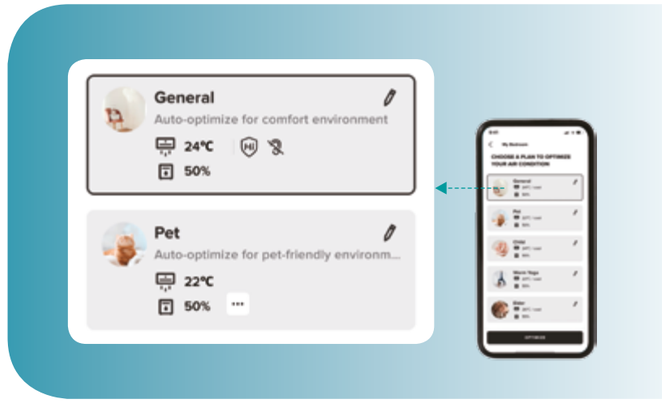

NARZĘDZIE HI-CHECKER

Usprawnienie serwisu

Hi-Checker to narzędzie do obsługi serwisowej i testowania systemów klimatyzacji stworzone przez markę Hisense. Przeznaczone jest dla urządzeń RAC, LCAC oraz MULTI SPLIT. Umożliwia monitorowanie wszystkich parametrów pracy, wizualizację na komputerze PC oraz dokładną analizę stanu pracy urządzenia na podstawie parametrów pracy i trendu ich zmian.

Łatwy w obsłudze

Tylko 4 elementy, prosta obsługa, szybkie podłączenie, kompatybilność z różnymi modelami.

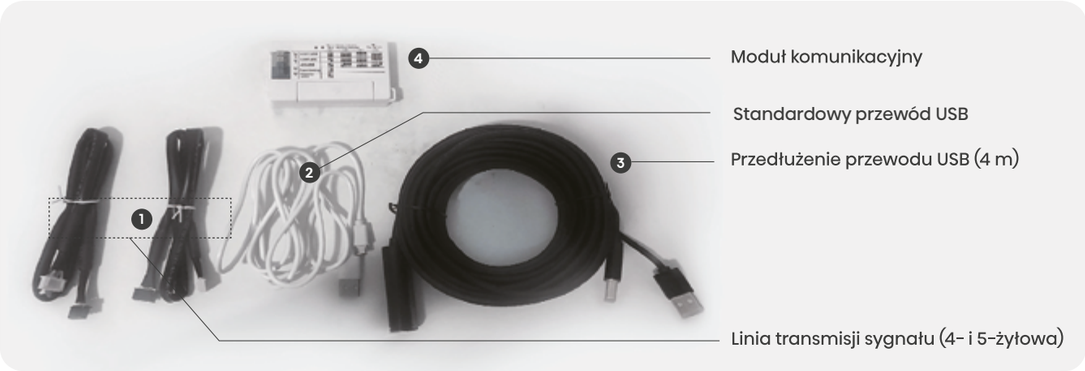

Skuteczniejszy serwis

- **Automatyczny podgląd błędów**
  Po podłączeniu, błąd płyty głównej lub układu sterowania może zostać automatycznie zidentyfikowany i wyświetlony na interfejsie.
- **Monitorowanie w czasie rzeczywistym**
  Narzędzie to monitoruje wszystkie parametry pracy i przebieg krzywej w czasie rzeczywistym, a w zależności od trendu zmian tych wartości, dostarcza kompleksowe informacje na potrzeby analizy przyczyn awarii.
- **Automatyczny zapis danych**
  Automatyczny zapis monitorowanych danych, analiza uzykanych wartości i sprawne wsparcie techniczne.

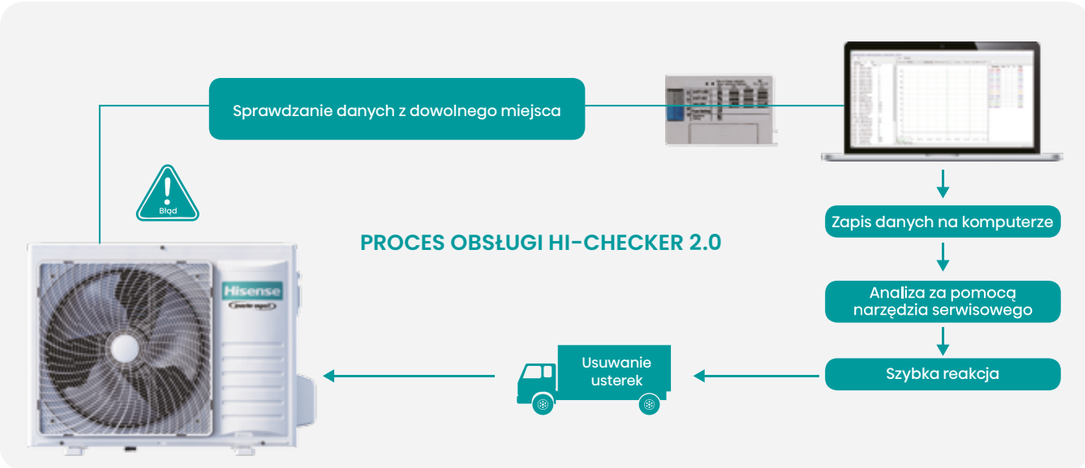

Komputerowy interfejs graficzny

Interfejs graficzny ułatwiający analizę błędów. Z lewej strony znajduje się zbiór wszystkich zarejestrowanych danych, z podziałem na jednostki wewnętrzne i zewnętrzne; jednostki multi wyświetlane są według adresu. System obsługuje język angielski, prezentacja temperatury w stopniach Fahrenheita i Celsjusza; z prawej strony wyświetlane są trendy krzywych i zmiany parametrów w czasie rzeczywistym, co pozwala szybko zidentyfikować problem.

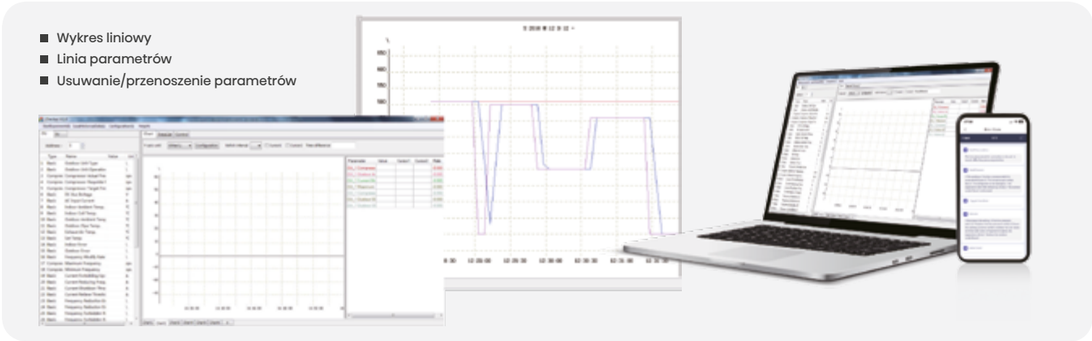

Łatwy dostęp

Krok 1: Zainstaluj oprogramowanie Hi-Checker 2.0 na komputerze.
Krok 2: Podłącz urządzenie i moduł komunikacyjny.
Krok 3: Włącz zasilanie, uruchom program i zacznij monitorować dane.
Krok 4: Automatyczny zapis pakietów danych monitorowania.

Połącz moduł komunikacyjny z urządzeniem.

Podłącz przewód USB i komputer.

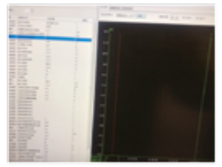

Uruchom program i monitoruj dane.

Grupa narzędzi Hi-CHECKER

Grupa narzędzi Hisense Hi-Checker obejmuje wersje 1.0/2.0/3.0. Ostatnia aktualizacja do wersji 3.0, obsługuje bardziej rozbudowane funkcje i jest wygodniejsza w użyciu, zapewniając użytkownikom korzystniejsze rozwiązania.

Hi-CHECKER 1.0

Niewielkie wymiary narzędzia serwisowego
Kit Checker ułatwiają jego przenoszenie. Urządzenie pozwala szybko i tanio zdiagnozować i rozwiązać typowe problemy.

Hi-CHECKER 2.0

PC Checker pozwala monitorować klimatyzatory w sposób profesjonalny i kompleksowy. Wszystkie parametry urządzenia mogą być monitorowane w czasie rzeczywistym. Istotne dane można rejestrować, przechowywać i odtwarzać.

Hi-CHECKER 3.0

APP Checker łączy w sobie zalety narzędzi **Kit Checker** i **PC Checker**. Za pomocą aplikacji zainstalowanej na telefonie komórkowym można monitorować i eliminować błędy w funkcjonowaniu urządzenia. Jest to wygodne rozwiązanie, zapewniające komunikację między systemami.

Hi-SERVICE

JONIZATOR POWIETRZA HI-NANO

HI-NANO to efektywne jony plazmowe. W porównaniu do tradycyjnych jonizatorów plazmowych, które generują jony o stężeniu 0,4~0,6 mln/cm³, w przypadku HI-NANO mogą one osiągać stężenie 1 mln/m³. Dodatkowo, urządzenie to wytwarza o połowę mniej ozonu niż zwykła plazma (0,007 mln/cm³), nie wyrządzając szkód środowisku naturalnemu.

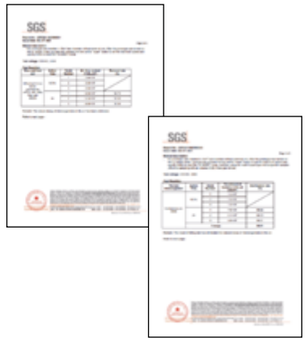

Jonizator HI-NANO

HI-NANO uwalnia duże ilości podwójnych jonów, szybko zwalcza i usuwa bakterie oraz wirusy poprzez recyrkulację powietrza w pomieszczeniach. Skutecznie zabija bakterie i wirusy w powietrzu w czasie 2 godzin, zapewniając prawdziwie zdrowe i dobrej jakości powietrze.

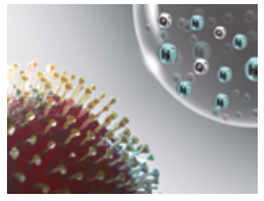

HI-NANO skutecznie dociera do zanieczyszczeń.

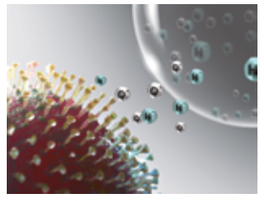

Rodniki hydroksylowe rozkładają białka na powierzchni cząsteczki.

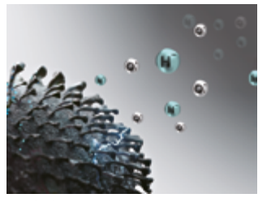

Aktywność szkodliwych czynników jest hamowana.

60,07% pyłu PM2,5

92,6% HINI

88,5% bakterii E coli

74,01% gronkowca złocistego

Wyniki badań uzyskano podczas testu klimatyzatora split Hisense (model: AST-12UW4RMRCF) przeprowadzonego przez SGS w komorze testowej o pojemności 30m³.

Proces usuwania

Krok 1: generuje dużą liczbę jonów dodatnich i ujemnych, otaczając bakterie.
Krok 2: jony dodatnie i ujemne są bardzo aktywne: reagują z białkami bakteryjnymi, niszcząc w ten sposób strukturę molekularną bakterii, czyniąc je nieaktywnymi.
W środowisku doświadczalnym, w ciągu 2 godzin można skutecznie wyeliminować ponad 90% naturalnych bakterii.

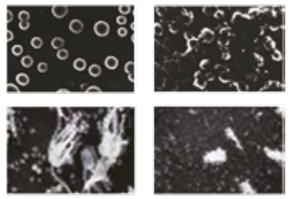

HI-NANO skutecznie eliminuje wirusy i bakterie

HI-NANO skutecznie pochłania pyły lotne, oczyszcza powietrze w pomieszczeniach.

Oczyszczanie powietrza

Korzystne dla zdrowia jony o wysokim stężeniu mogą skutecznie usuwać zawieszony pył, wirusy i hamować rozwój bakterii, oczyszczając powietrze w pomieszczeniach. W procesie jonizacji powietrza wytwarzana jest duża liczba jonów dodatnich i ujemnych, które otaczają bakterie, niszczą ich białka, co prowadzi do rozpadu biologicznej struktury bakterii, zapewniając efekt oczyszczania.

STERYLIZACJA HI-UVC & COLD PLAZMA

Sterylizacja promieniami UVC

Wbudowany moduł sterylizacji UVC, wykorzystuje właściwości promieniowania ultrafioletowego do rozbijania struktury bakterii i wirusów, skutecznie eliminując je z klimatyzatora i powietrza.

Moduł sterylizacji promieniami UV

Promieniowanie ultrafioletowe dociera do parownika przez specjalny otwór. Powietrze cyrkuluje, a bakterie i wirusy znajdujące się w pomieszczeniu są zabijane przez promieniowanie ultrafioletowe przechodzące przez kanał między modułem a parownikiem.

Lampa UVC-LED

System wyposażono w lampy UVC-LED, które w porównaniu z tradycyjnymi lampami rtęciowymi oferują dłuższą żywotność, oszczędność energii, nie wymagają wstępnego rozgrzewania i są przyjazne dla środowiska (nie zawierają rtęci). Zapewniają doskonałą skuteczność w zwalczaniu bakterii i wirusów.

Zasada sterylizacji

Krótkofalowe promieniowanie UV-C bezpośrednio uszkadza materiał genetyczny drobnoustrojów, czyli DNA (kwas dezoksyrybonukleinowy) i RNA (kwas rybonukleinowy), uniemożliwiając im replikację i rozmnażanie.

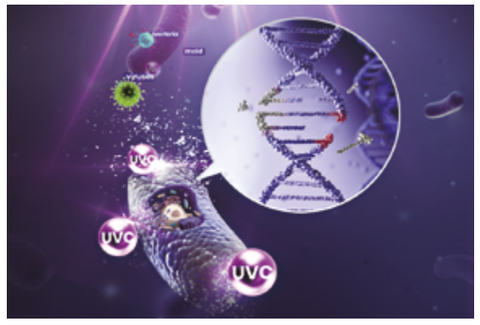

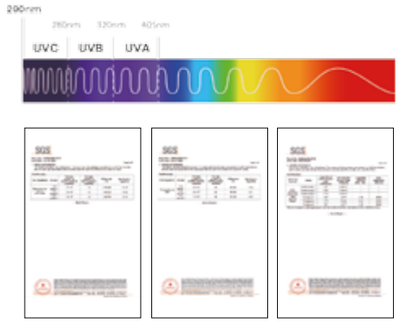

Wysoka skuteczność sterylizacji: w ciągu 30 minut neutralizuje ponad 99,99% bakterii escherichi coli, gronkowca złocistego, H1N1 dostarczając zdrowe powietrze.

Generator zimnej plazmy

- **Bezpieczny:** jony plazmy, tak jak jony dodatnie i ujemne, występują w naturze i są bezpieczne dla ludzi.
- **Sterylizacja i oczyszczanie:** generator zimnej plazmy może skutecznie sterylizować, odświeżać i filtrować powietrze, redukując elektryczność statyczną.
- **Wysoka skuteczność sterylizacji:** 90% bakterii jest eliminowanych w ciągu dwóch godzin.

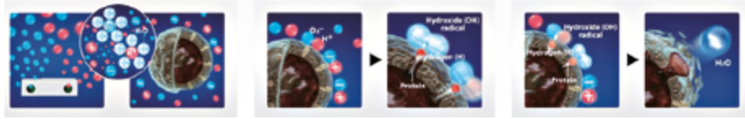

Stężenie ozonu 0.015<0.1mg/m³

Usuwa >90% naturalnych bakterii

SAMOCZYSZCZENIE

Technologia czyszczenia urzadzenia

- **Podwójne samoczyszczenie**: nowa, chroniona patentem technologia samoczyszczenia parownika i skraplacza Hisense utrzymuje klimatyzator w czystości oraz redukuje ilość pyłu, bakterii, mikroorganizmów, zacieków itp. Technologia samoczyszczenia została wzbogacona o etap suszenia w wysokiej temperaturze, co zapewnia dokładniejszą sterylizację i oczyszczenie klimatyzatora.
  Dobra kondycja klimatyzatora pozwala wydłużyć jego żywotność i zapewnia czystość powietrza w pomieszczeniach.

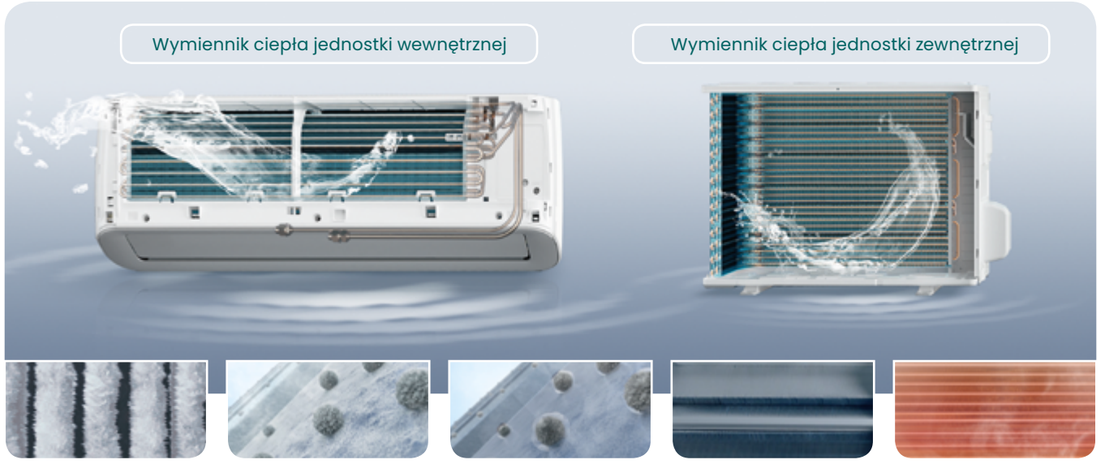

01 zamrażanie 02 przenikanie 03 usuwanie 04 odszranianie 05 suszenie

- **Powłoka bakteriobójcza**
  Lamele pokryte jonami srebra skutecznie hamują rozwój gronkowca złocistego, bakterii escherichia coli i pleśni, zapewniając zdrowe powietrze.

Osuszanie przeciwbakteryjne
Szybkie osuszanie parownika zapobiega rozwojowi bakterii i pleśni w pozostałościach wody. Dokładne czyszczenie jest gwarancją zdrowego powietrza.

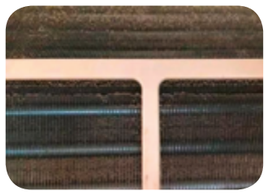

Standardowe lamele

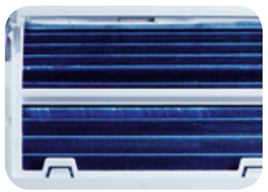

Powłoka bakteriobójcza

Gronkowiec złocisty (Staphylococcus aureus) 99,9%
Bakterie Escherichia coli 99,9%
Poziom ochrony przed pleśnią 0 (najwyższy)

Ochrona przed pleśnią

- Po wyłączeniu klimatyzatora, wentylator jednostki wewnętrznej będzie pracował jeszcze przez 30 sekund w celu osuszenia parownika i innych podzespołów urządzenia wewnętrznego, zapobiegając rozwojowi pleśni.
- Przed wyłączeniem klimatyzatora należy usunąć skropliny. Klimatyzator należy zawsze utrzymywać w czystości.

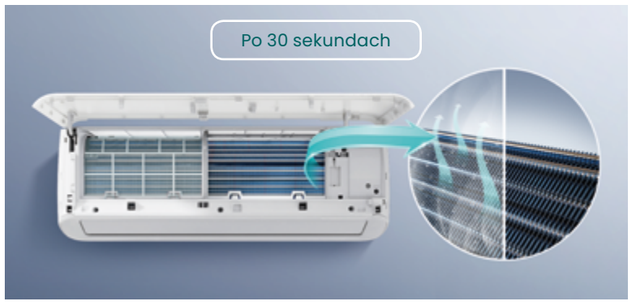

FILTRY

Filtr przeciwwirusowy

- **Sterylizacja i działanie przeciwwirusowe:** filtr antywirusowy charakteryzujący się wysoką efektywnością filtracji szkodliwych czynników biologicznych takich jak: koronawirusy, gronkowce, bakterie E. coli, kurz itp. Skuteczność filtracji: bakterie E. coli - 99,99%, gronkowce - 99,99%, wirusy H1N1 (A/PR/8/34) - 99,91%. Powietrze w pomieszczeniach nie jest już zanieczyszczone, a jego jakość zapewnia zdrowy i czysty klimat.
- **Wysoka efektywność filtracji:** funkcje sterylizacji i oczyszczania powietrza, dzięki którym powietrze nawiewane z klimatyzatora jest czystsze, a samo urządzenie nie stanowi już źródła zanieczyszczeń.
- **Wyróżnienie:** wyróżniony nagrodą „2022 Award" przez China Household Electric Appliances.

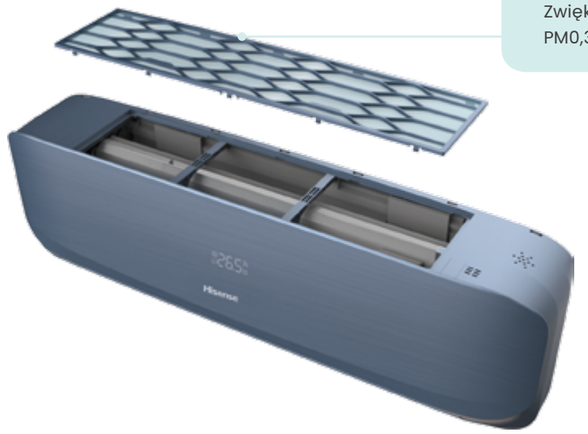

Efektywna warstwa filtrująca
Zwiększenie natychmiastowej skuteczności filtracji PM0,3 i poprawa efektywności filtracji aerozoli.

Powłoka bakteriobójcza
H1N1 (A/PR/8/34): 99.91%
E-coli : 95% , gronkowiec: 99.99%

Filtr 4 w 1

- Połączenie czterech typów filtrów efektywnie usuwa wszystkie pyły i nieprzyjemne zapachy oraz odświeża powietrze w pomieszczeniach.
- Gwarantuje połączony efekt kilku oddzielnych filtrów, takich jak odpylający, dezodoryzujący, PM2,5, odkażający, antywirusowy i zapachowy.

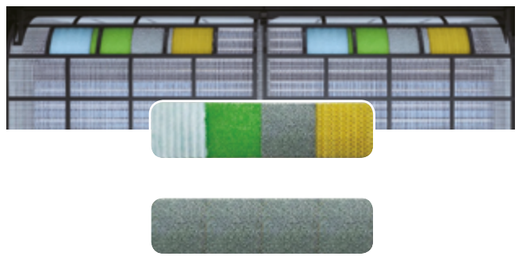

Filtr węgla aktywnego

- Skutecznie usuwa wszelkiego rodzaju kurz i nieprzyjemne zapachy z powietrza, poprawiając jego jakość w pomieszczeniach.

Filtr o wysokiej gęstości

- Skutecznie blokuje dostęp do klimatyzatora 90% włosów, włókien bawełny, kurzu i pyłków.
- Filtr można łatwo wyjąć i wyczyścić, a po wysuszeniu można go ponownie zamontować w klimatyzatorze.
- Zaleca się czyszczenie filtra raz na 3 miesiące.

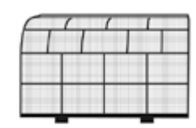

Filtr o wysokiej gęstości

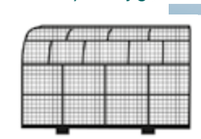

Filtr o niskiej gęstości

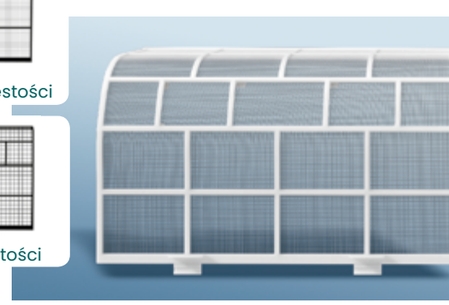

PROSTE ROZWIĄZANIA

Łatwy montaż

Dzięki zdejmowanej obudowie i wygodnym wspornikom montażowym, po zawieszeniu klimatyzatora nadal zapewniona jest wystarczająca przestrzeń do podłączenia przewodów gazowych i cieczowych. Znacznie usprawnia to montaż, ułatwia instalację i pozwala skrócić czas wymagany do jej przeprowadzenia.

01 zdejmowana pokrywa dolna

Prosta w demontażu pokrywa dolna ułatwia podłączenie przewodów gazowych i cieczowych.

Szerszy o 51 mm dostęp do rur ułatwia instalację.

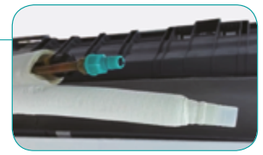

02 szersza przestrzeń

03 ulepszona płyta montażowa

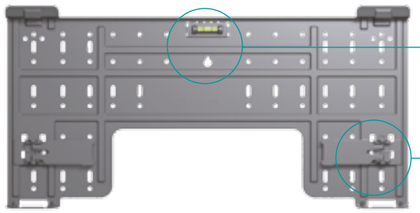

Liczne punkty mocowania zapewniają bardziej elastyczny montaż

Płyta wyposażona w poziomicę umożliwiającą szybkie ustalenie miejsca montażu.

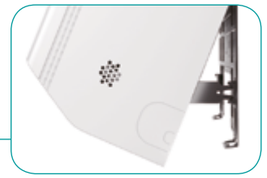

Rozkładane podpórki dla większej przestrzeni roboczej.

Łatwe czyszczenie

W górnej części klimatyzatora znajduje się wbudowany filtr, gwarantujący szczelność i lepszą ochronę przed zapyleniem. Prosty demontaż obudowy, wygodne czyszczenie poziomych łopatek i konserwacja silników krokowych, pozwalają zaoszczędzić 60% czasu.

Wbudowany filtr, łatwy demontaż i czyszczenie

Konstrukcja zatrzaskowa, bez śrub, łatwiejszy demontaż

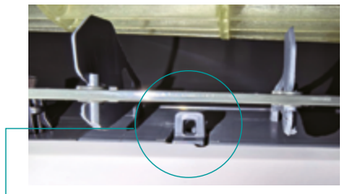

Łatwy demontaż poziomego panelu

Łatwy w demontażu panel żaluzji

Prosty demontaż

Jednoczęściowa konstrukcja wylotu powietrza może być zdemontowana razem z łopatkami sterującymi nawiewem: zadaniem instalatora będzie odłączenie rurki skroplin oraz odkręcenie śrub mocujących wentylator, a następnie wyjęcie wentylatora i podstawy montażowej w celu wyczyszczenia lub konserwacji urządzenia.

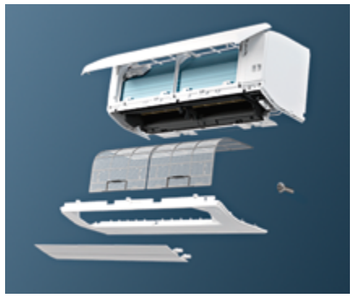

Łatwy demontaż panelu
Zdemontuj żaluzje kierunkowe, otwórz przedni panel i odkręć wkręty na panelu wylotu powietrza.

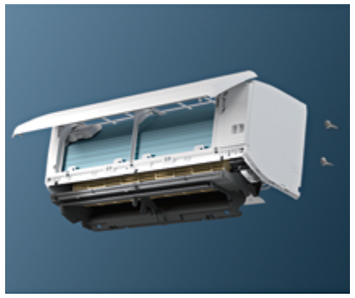

Odkręć śruby mocujące
Odkręć złączkę rurki skroplin, obróć wentylator, aby odkręcić jego śrubę i zrobić miejsce przy wylocie powietrza.

Wyciągnij i wyczyść
W celu wyczyszczenia kanału przepływu powietrza, wentylatora i tacy ociekowej, należy nacisnąć przycisk samoblokujący na wnęce kanału i wyciągnąć jego elementy.

Filtr samoczyszczący

System samoczyszczącego filtra Hisense nie tylko gwarantuje najwyższą jakość powietrza w pomieszczeniach, ale także nieskomplikowane i wysoce efektywne procedury dla zwiększenia komfortu.

Filtr obraca się zgodnie z ruchem wskazówek zegara, kurz jest zbierany przez szczotkę.

Filtr obraca się w kierunku przeciwnym do ruchu wskazówek zegara i z powrotem, szczotka obraca się i ociera o stały element. Drobiny są zgarniane do pojemnika na kurz.

Opróżnij pojemnik na kurz. Ukończono czyszczenie.

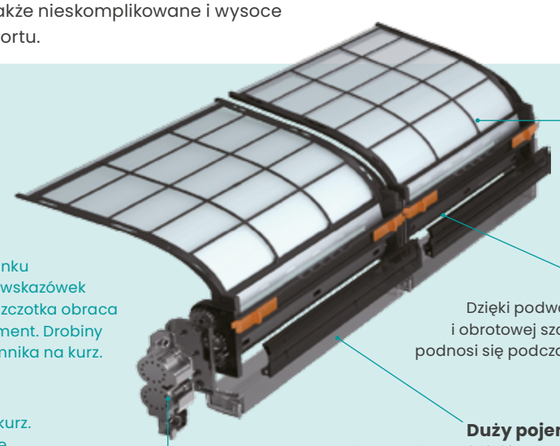

* Filtry dostępne w wybranych modelach

Doskonały efekt czyszczenia

- **Cicha praca:** hałas pracy wynosi zaledwie 23 dB.
- **Krótki cykl czyszczenia:** cykl samooczyszczania filtra Hisense wynosi 5 minut i 30 sekund, co pozwala zaoszczędzić do 30% czasu w porównaniu z innymi urządzeniami, przyspieszając powrót klimatyzatora do pracy w najkrótszym możliwym czasie.
- **Duży pojemnik na kurz:** całkowita pojemność pojemnika to 600 ml, co odpowiada ilości kurzu nagromadzonego przez 10 lat.
- **Łatwe czyszczenie pojemnika na kurz:** lewy i prawy pojemnik na kurz są oddzielne i można je łatwo zdemontować: pojemniki nie posiadają osłon i można je szybko wyczyścić.

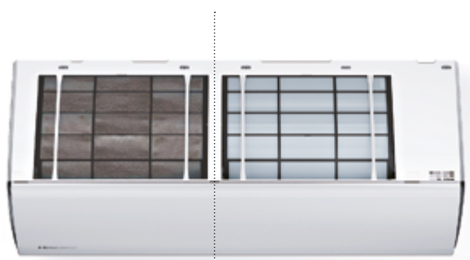

Przed czyszczeniem | **Po czyszczeniu**

FUNKCJE AI SMART

Tryb AI SMART

Inteligentne oko Smart Eye + system komfortowego sterowania TMS: Funkcja AI SMART automatycznie wykrywa ruch i aktywność człowieka. Inteligentnie dostosowuje temperaturę, wilgotność oraz kierunek i prędkość przepływu powietrza do wymagań użytkownika oraz zmieniających się warunków zarówno wewnątrz jak i na zewnątrz. Zapewnia tym samym stałe poczucie komfortu użytkownikom.

Inteligentne sterowanie

- Podczas zabawy lub uprawiania sportu temperatura w pomieszczeniu jest automatycznie obniżana do 23°C, a wilgotność do 45%, co zapewnia uczucie komfortu.
- Podczas czytania lub odpoczynku, temperatura w pomieszczeniu automatycznie wzrasta do 25°C, a wilgotność do 55%, co zapobiega nadmiernemu wychłodzeniu.

pomiar warunków
Wilgotność: 60%
Pozycja: Strefa A
Temperatura: 23 °C
Wydajność nawiewu: wysoki bieg

→

inteligentne sterowanie
Wilgotność: 55%
Pozycja: Strefa A
Temperatura: 25 °C
Wydajność nawiewu: niski bieg

pomiar warunków
Wilgotność: 60%
Pozycja: Strefa C
Temperatura: 28 °C
Wydajność nawiewu: niski bieg

→

inteligentne sterowanie
Wilgotność: 45%
Pozycja: Strefa C
Temperatura: 23 °C
Wydajność nawiewu: wysoki bieg

System komfortowego sterowania TMS

Bazująca na wskaźniku PMV technologia Hisense TMS służy do wyznaczania optymalnego komfortu cieplnego w pomieszczeniu. Pod uwagę brane są takie parametry jak temperatura, wilgotność, prędkość przepływu powietrza, promieniowanie cieplne, odzież i aktywność fizyczna.
Dzięki analizom komfortu TMS, system automatycznie dostosowuje temperaturę, wilgotność i prędkość nawiewu powietrza dla uzyskania komfortowej strefy cieplnej w pomieszczeniu.

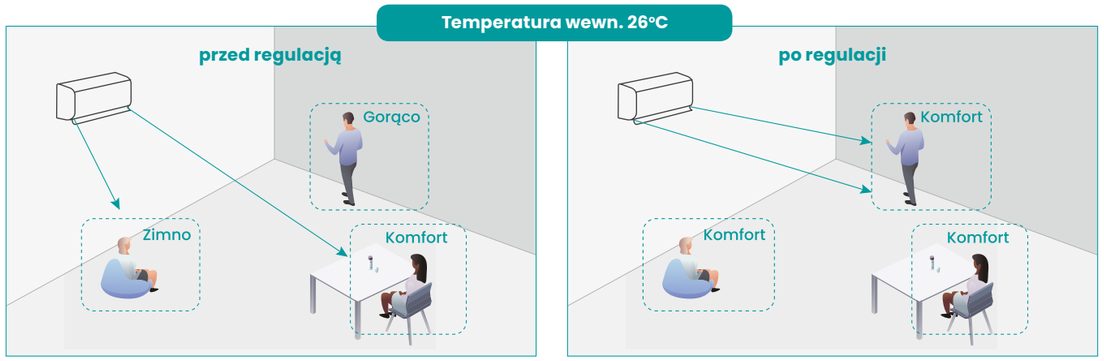

Smart Eye

Inteligentne oko Smart Eye wyposażone jest w czujnik temperatury na podczerwień, który dokonuje pomiaru w oparciu o technologię termowizyjną i nie wymaga dużego ruchu osób. Wykrywa obecność osób w każdej z 3 stref, w zakresie do 120° w poziomie. Szerokokątne skanowanie pomieszczenia i wielowymiarowa analiza warunków wewnętrznych umożliwia ocenę obecności i aktywności ludzkiego ciała w pomieszczeniu. Automatycznie dostosowuje kierunek nawiewu, podążając za użytkownikiem lub go omijając, w zależności od zmiennych potrzeb.

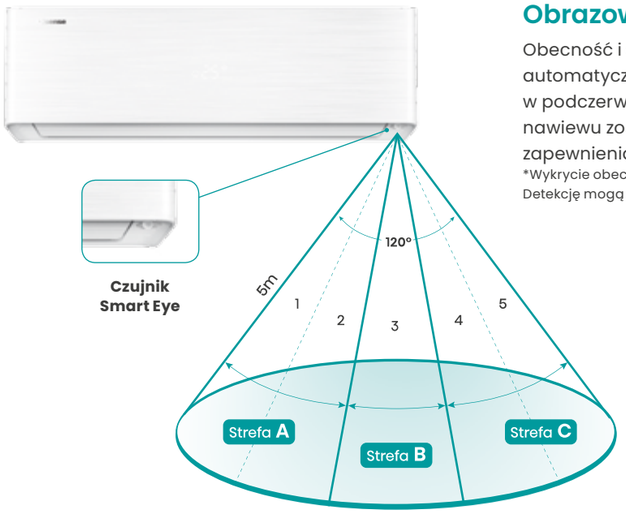

Obrazowanie w paśmie podczerwieni

Obecność i aktywność użytkownika wykrywana jest automatycznie, a gdy inteligentne oko poprzez skanowanie w podczerwieni wykryje wzrost temperatury ciała, kierunek nawiewu zostanie automatycznie dostosowany w celu zapewnienia optymalnych warunków termicznych.
*Wykrycie obecności człowieka nie jest możliwe poza obszarem detekcji czujnika. Detekcję mogą zakłócać źródła ciepła, okna lub urządzenia grzewcze.

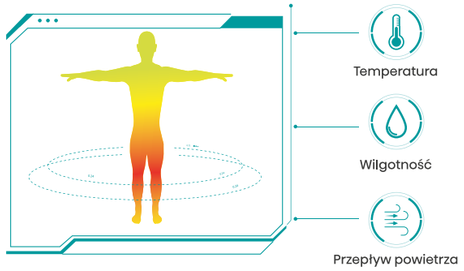

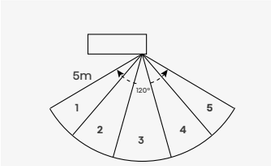

Obszar detekcji Smart Eye

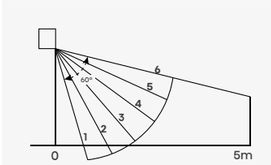

Położenie żaluzji poziomej

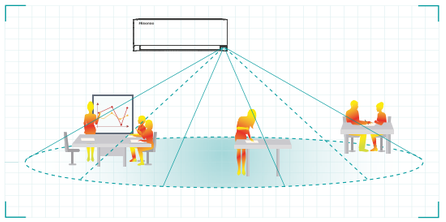

Niezależny przepływ powietrza

Niezależne żaluzje z lewej i prawej strony pozwalają użytkownikowi zdalnie sterować kierunkiem nawiewu tak, aby docierał on do ludzi lub ich omijał.

- **Tryb omijania:** w strefie, w której został wykryty ruch, nawiew powietrza będzie omijał użytkownika, natomiast tam, gdzie nie wykryto ruchu, nawiew powietrza będzie kierowany.
- **Tryb śledzenia:** w strefie, w której został wykryty ruch, nawiew powietrza będzie podążał za użytkownikiem, natomiast tam, gdzie nie wykryto ruchu, nawiew powietrza będzie nieaktywny.

1 Lewa żaluzja
2 Prawa żaluzja

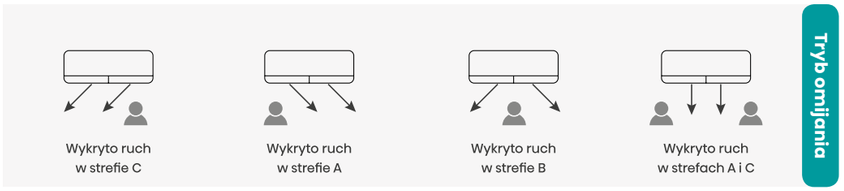

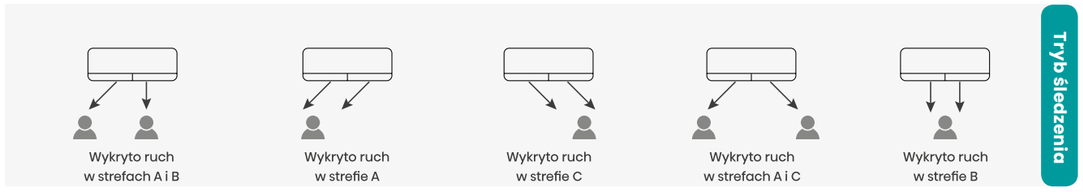

SZEROKI ZAKRES TEMPERATUR PRACY

Ogrzewanie w bardzo niskich temperaturach do -22°C

Kiedy temperatura spadnie poniżej zera, utrzymanie komfortu cieplnego wymagać będzie niezawodnego systemu grzewczego. Takim rozwiązaniem, dedykowanym dla obszarów występowania ekstremalnie niskich temperatur, są urządzenia do pracy całorocznej Hisense.
Systemy zostały zaprojektowane z myślą o utrzymaniu komfortu cieplnego w okresie najmroźniejszych zim, nawet w ekstremalnie niskich temperaturach sięgających -22°C. Technologia wstępnego wygrzewania sprężarki Hisense gwarantuje normalną pracę klimatyzatora w skrajnie niskich temperaturach. Technologia adaptacyjna Hi-Smart sprawia, że klimatyzator reaguje szybciej i działa stabilniej.

Chłodzenie w bardzo wysokich temperaturach do 52°C

Klimatyzacja Hisense zapewnia niezawodne chłodzenie, aby utrzymać optymalny poziom komfortu. Nawet przy ekstremalnie wysokich temperaturach sięgających 52°C zapewnia chłód w najgorętsze letnie dni. W klimatyzatorach Hisense zastosowano zaawansowaną technologię inwerterową Hi-Smart, wysokiej jakości obwody drukowane i unikalną technologię sterowania, dzięki czemu klimatyzator działa jeszcze stabilniej.

Konstrukcja antykorozyjna (opcjonalnie)

Wysoki poziom ochrony antykorozyjnej

Zastosowanie piątego poziomu ochrony w postaci: silnika/wału z materiałów nierdzewnych, ocynkowanych wkrętów, grubszej powłoki lakieru elektroizolacyjnego na płycie PCB, uszczelnionej skrzynki sterowniczej, dwustronnie powlekanej blachy, skraplacza z powłoką antykorozyjną, zapewnia odporność na korozję.

Ochrona elementów elektrycznych przed korozją (jednostka zewnętrzna)

Ochrona elementów konstrukcji przed korozją (jednostka zewnętrzna)

Ochrona elementów układu chłodniczego przed korozją (jednostka zewnętrzna i wewnętrzna)

Silnik/wał z materiałów nierdzewnych

Radiator płytki PCB

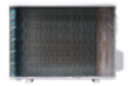
Skraplacz z powłoką antykorozyjną oraz dwustronnie powlekane metalowe elementy

Ocynkowane wkręty

Grubsza powłoka lakieru na płycie PCB, uszczelniona skrzynka sterownicza

Stabilna konstrukcja płytki PCB

- **Zabezpieczenie antykorozyjne PCB:** zwiększenie grubości powłoki ochronnej płytki PCB jednostki zewnętrznej do 50um, zastosowanie ocynkowanych śrub i zabezpieczonych antykorozyjnie elementów elektrycznych, pozwala na użytkowanie urządzeń w warunkach wysokiej wilgotności i wysokiego zasolenia, np. na obszarach przybrzeżnych.
- **Płytka PCB zabezpieczona przed małymi zwierzętami:** odpowiednio uszczelniona skrzynka elektryczna chroni płytkę PCB, zapobiegając jej uszkodzeniu przez małe zwierzęta.

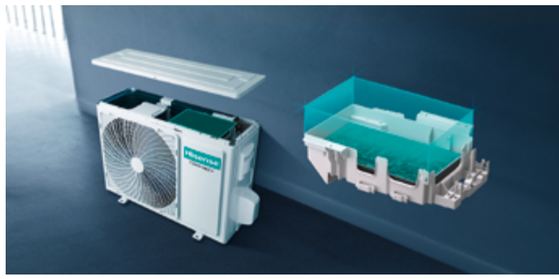

Siedem powłok chroniących przed rdzą

Obudowa zewnętrzna zabezpieczona jest ocynkowaną ogniowo blachą stalową i farbą ceramiczną. Podwójny ocynk, podwójna faza międzymetaliczna Fe-Zn oraz warstwa utwardzana proszkowo tworzą silną powłokę ochronną, która znacznie wydłuża żywotność jednostek zewnętrznych.

Antykorozyjna powłoka Golden Fin

Wyniki testów w mgle solnej wykazały, że poziom ochrony antykorozyjnej lamel „Golden Fin" jest od 3 do 4 razy wyższy niż w przypadku zwykłych żeber. Ponadto gwarantuje lepszą hydrofilowość i wyższą efektywność wymiany ciepła po 1500 godzinach działania mgły solnej.

Hisense

Praca w trybie grzania do -22°C na zewnątrz
Jednostka zewnętrzna z grzałką tacy skroplin
Funkcja AI Smart
Inteligentny system kontroli (SMART EYE)
Tryb ECOnomy
Specjalny tryb ogrzewania podtrzymującego +8°C
Funkcja oczyszczania powietrza - tryb jonizacji (Hi-NANO)
Filtr 4w1: Witamina C+Jony srebra+Katechina+HEPA
Filtr Aktywny Węgiel
Tryb szybkiego chłodzenia (SUPER COOL)
Czujnik wilgotności powietrza
System samoczyszczenia jednostki wewnętrznej i zewnętrznej
Funkcja inteligentnej kontroli warunków pomieszczenia (I FEEL)
Nawiew 4D
Strumień powietrza podążający/omijający
Programator czasowy 24-godzinny (24h)
Regulacja prędkości wentylatora jednostki wewnętrznej
- automatyczna i 5 nastaw ręcznych
Żaluzja pozioma i pionowa automatyczna (SWING)
Tryb specjalny na noc/sen (SLEEP)
Tryb optymalnej pracy (SMART)
Automatyczne wznowienie pracy (AUTORESTART)
Tryb cichej pracy (SILENT)
Wygaszacz wyświetlacza na panelu czołowym
Wyprowadzenia skroplin (prawo / lewo)
Funkcja karty hotelowej
Funkcja Smart Voice Control
- sterowanie głosem
Moduł WiFi

NOWOŚĆ

Energy Pro X

Design w 2 odsłonach

CHŁODZENIE A+++ | GRZANIE A+++ | PRACA CAŁOROCZNA 365 DNI | SMART EYE | FUNKCJA AI-SMART | JONIZATOR HI-NANO | WI-FI

-15°C - +43°C

-22°C - +24°C

EUROVENT CERTIFIED PERFORMANCE
www.eurovent-certification.com

Hisense Energy Pro X

sterownik przewodowy
YXE-C01U1(E), YXE-E01U(E) - opcja

Model		QH25XV4A	QH35XV4A	QH25XV4B	QH35XV4B
Kolor panela		**biały**	**biały**	**czarny**	**czarny**
Model jednostki wewnętrznej		**QH25XV4AG**	**QH35XV4AG**	**QH25XV4BG**	**QH35XV4BG**
Model jednostki zewnętrznej		**AS25XV4EW**	**AS35XV4EW**	**AS25XV4EW**	**AS35XV4EW**
Standard wyposażenia		**Pilot bezprzewodowy RCH-RTY3, sterowanie kartą hotelową**			
Tryb chłodzenia					
Wydajność nominalna (Min. - Max.)	W	2600 (1000-4000)	3500 (1000-4400)	2600 (1000-4000)	3500 (1000-4400)
Moc elektryczna nominalna (Min. - Max.)	W	565 (180-1050)	815 (180-900)	565 (180-1050)	815 (180-900)
Prąd znamionowy	A	2,6	3,6	2,6	3,6
Współczynnik EER	W/W	4,60	4,30	4,60	4,30
Współczynnik SEER	W/W	8,8	8,5	8,8	8,5
Klasa energetyczna	-	A+++	A+++	A+++	A+++
Tryb grzania					
Wydajność nominalna (Min. - Max.)	W	3200 (1600-4200)	4000 (1600-4800)	3200 (1600-4200)	4000 (1600-4800)
Moc elektryczna nominalna (Min. - Max.)	W	720 (300-1250)	965 (300-1280)	720 (300-1250)	965 (300-1280)
Prąd znamionowy	A	3,2	4,3	3,2	4,3
Współczynnik COP	W/W	4,44	4,14	4,44	4,14
Współczynnik SCOP	W/W	5,1	5,1	5,1	5,1
Klasa energetyczna	-	A+++	A+++	A+++	A+++
Jednostka wewnętrzna					
Wielkość przepływu powietrza (bieg wentyl. - wys./śr.wys./śr./śr.niski/ niski/cichy)	m^3/h	580/540/500/450/400/350	630/600/560/510/460/410	580/540/500/450/400/350	630/600/560/510/460/410
Poziom ciśnienia akustycznego	dB(A)	38/35/34/31/29/25/18	38/36/33/32/30/25/18	38/35/34/31/29/25/18	38/36/33/32/30/25/18
Wymiary netto (szer. x wys. x gł.)	mm	877 × 301 × 194	877 × 301 × 194	877 × 301 × 194	877 × 301 × 194
Ciężar netto	kg	10	10	10	10
Jednostka zewnętrzna					
Poziom ciśnienia akustycznego	dB(A)	50	52	50	52
Wymiary netto (szer. x wys. x gł.)	mm	815 × 585 × 280	815 x 585 x 280	815 x 585 x 280	815 x 585 x 280
Ciężar netto	kg	33	33	33	33
Zasilanie	f / V / Hz	1, 220-240, 50	1, 220-240, 50	1, 220-240, 50	1, 220-240, 50
Zakres temperatur pracy (chłodzenie)	°C	-15 ~ 43	-15 ~ 43	-15 ~ 43	-15 ~ 43
Zakres temperatur pracy (grzanie)	°C	-22 ~ 24	-22 ~ 24	-22 ~ 24	-22 ~ 24
Instalacja rurowa					
Średnica rury cieczowej	Ø mm (cal)	Ø6,35 (1/4')	Ø6,35 (1/4')	Ø6,35 (1/4')	Ø6,35 (1/4')
Średnica rury gazowej	Ø mm (cal)	Ø9,52 (3/8')	Ø9,52 (3/8')	Ø9,52 (3/8')	Ø9,52 (3/8')
Maks. długość rur / przewyższenie	m	20 / 10	20 / 10	20 / 10	20 / 10
Czynnik chłodniczy					
Typ / GWP	-	R32 / 675	R32 / 675	R32 / 675	R32 / 675
Napełnienie fabryczne	kg	0,86	0,86	0,86	0,86
Długość rurociągu bez konieczności dopełniania	m	5	5	5	5
Dodatkowa ilość	g/m	20	20	20	20
Ekwiwalent CO_2	t	0,58	0,58	0,58	0,58

Powyższe dane konstrukcyjne oraz parametry techniczne podaje się z zastrzeżeniem, że na chwilę obecną mogą być już nieaktualne z uwagi na ciągłe udoskonalanie naszych produktów. Podane w powyższej tabeli wartości poziomu hałasu specyfikują poziom hałasu osiągany w warunkach komory bezechowej.

Hisense

Praca w trybie grzania do -22°C na zewnątrz
Jednostka zewnętrzna z grzałką tacy skroplin
Tryb ECOnomy
Specjalny tryb ogrzewania podtrzymującego +8°C
Funkcja oczyszczania powietrza - tryb jonizacji (Hi-NANO)
Filtr 4w1: Witamina C+Jony srebra+Katechina+HEPA
Filtr Aktywny Węgiel
Zabezpieczenie przed rozwojem bakterii i pleśni
Czujnik wilgotności powietrza
System samoczyszczenia jednostki wewnętrznej
Funkcja inteligentnej kontroli warunków pomieszczenia (I FEEL)
Nawiew 4D
Programator czasowy 24-godzinny (24h)
Regulacja prędkości wentylatora jednostki wewnętrznej - automatyczna i 5 nastaw ręcznych
Żaluzja pozioma i pionowa automatyczna (SWING)
Tryb specjalny na noc/sen (SLEEP)
Automatyczne nocne wygaszanie wyświetlacza na panelu czołowym w trybie (SLEEP)
Tryb optymalnej pracy (SMART)
Tryb szybkiego chłodzenia (SUPER COOL)
Automatyczne wznowienie pracy (AUTORESTART)
Tryb cichej pracy (SILENT)
Wyprowadzenia skroplin (prawo / lewo)
Funkcja karty hotelowej
Funkcja Smart Voice Control - sterowanie głosem
Moduł WiFi

NOWOŚĆ

Unipure

Grzeje przez cały rok

CHŁODZENIE A+++
GRZANIE A++
PRACA CAŁOROCZNA 365 DNI
JONIZATOR HI-NANO
TRYB OPTYMALNY SMART
ŁATWA INSTALACJA
WI-FI

-15°C - +43°C
-22°C - +24°C

EUROVENT CERTIFIED PERFORMANCE
www.eurovent-certification.com

Hisense Unipure

sterownik przewodowy
YXE-C01U1(E), YXE-E01U(E) - opcja

Model		HB25XU0A	HB35XU0A	HB50BP0A	HB70KW0A
Model jednostki wewnętrznej		**HB25XU0AG**	**HB35XU0AG**	**HB50BP0AG**	**HB70KW0AG**
Model jednostki zewnętrznej		**AS25XU0EW**	**AS35XU0EW**	**AS50BP0EW**	**AS70KW0EW**
Standard wyposażenia		**Pilot bezprzewodowy RZY1, sterowanie kartą hotelową**			
Tryb chłodzenia					
Wydajność nominalna (Min. - Max.)	W	2600 (800-3200)	3500 (1000-4000)	5000 (1500-6300)	7000 (1600-7800)
Moc elektryczna nominalna (Min. - Max.)	W	650 (170-1400)	945 (190-1500)	1295 (260-1800)	2055 (420-2760)
Prąd znamionowy	A	2,6	4,0	5,8	8,9
Współczynnik EER	W/W	4,00	3,70	3,86	3,4
Współczynnik SEER	W/W	8,5	8,5	7,6	7,8
Klasa energetyczna	-	A+++	A+++	A++	A++
Tryb grzania					
Wydajność nominalna (Min. - Max.)	W	3000 (800-3300)	3900 (1000-4400)	5400 (1600-6200)	6800 (1800-8000)
Moc elektryczna nominalna (Min. - Max.)	W	750 (170-1500)	1025 (190-1600)	1380 (320-1650)	1830 (395-2850)
Prąd znamionowy	A	3,2	4,5	6,2	9,4
Współczynnik COP	W/W	4,0	3,8	3,91	3,71
Współczynnik SCOP	W/W	4,6	4,6	4,6	4,6
Klasa energetyczna	-	A++	A++	A++	A++
Jednostka wewnętrzna					
Wielkość przepływu powietrza (bieg wentyl. - wys./śr.wys./śr./śr.niski/ niski/cichy)	m^3/h	520/480/450/420/380	580/540/500/470/430	950/830/760/710/650	1100/950/860/780/700
Poziom ciśnienia akustycznego	dB(A)	40/37/35/33/31/25/19	40/38/35/33/31/26/19	44/42/39/37/35/31/22	47/42/40/38/36/32/24
Wymiary netto (szer. x wys. x gł.)	mm	850 × 293 × 204	850 × 293 × 204	973 × 303 × 227	1070 × 322 × 232
Ciężar netto	kg	8.5	8.5	11	12,5
Jednostka zewnętrzna					
Poziom ciśnienia akustycznego	dB(A)	54	54	57	59
Wymiary netto (szer. x wys. x gł.)	mm	815 x 585 x 280	815 x 585 x 280	860 × 667 × 310	900 × 750 × 340
Ciężar netto	kg	28	33	39	49
Zasilanie	f / V / Hz	1, 220-240, 50	1, 220-240, 50	1, 220-240, 50	1, 220-240, 50
Zakres temperatur pracy (chłodzenie)	°C	-15 ~ 43	-15 ~ 43	-15 ~ 43	-15 ~ 43
Zakres temperatur pracy (grzanie)	°C	-22 ~ 24	-22 ~ 24	-22 ~ 24	-22 ~ 24
Instalacja rurowa					
Średnica rury cieczowej	Ø mm (cal)	Ø6,35 (1/4')	Ø6,35 (1/4')	Ø6,35 (1/4')	Ø9,52 (3/8')
Średnica rury gazowej	Ø mm (cal)	Ø9,52 (3/8')	Ø9,52 (3/8')	Ø12,7 (1/2')	Ø15,88 (5/8')
Maks. długość rur / przewyższenie	m	20 / 10	20 / 10	20 / 15	20 / 15
Czynnik chłodniczy					
Typ / GWP	-	R32 / 675	R32 / 675	R32 / 675	R32 / 675
Napełnienie fabryczne	kg	0,75	0,8	1,15	1,5
Długość rurociągu bez konieczności dopełniania	m	5	5	5	5
Dodatkowa ilość	g/m	20	20	20	30
Ekwiwalent CO_2	t	0,51	0,54	0,78	1,01

Powyższe dane konstrukcyjne oraz parametry techniczne podaje się z zastrzeżeniem, że na chwilę obecną mogą być już nieaktualne z uwagi na ciągłe udoskonalanie naszych produktów. Podane w powyższej tabeli wartości poziomu hałasu specyfikują poziom hałasu osiągany w warunkach komory bezechowej.

Hisense

Sterylizacja dzięki lampie UVC
Filtr 4w1: Witamina C+Jony srebra+Katechina+HEPA
Filtr Aktywny Węgiel
Zabezpieczenie przed rozwojem bakterii i pleśni
System samoczyszczenia jednostki wewnętrznej
Zdejmowany, łatwy w czyszczeniu panel
Funkcja inteligentnej kontroli warunków pomieszczenia (I FEEL)
Nawiew 4D
Tryb ECOnomy
Specjalny tryb ogrzewania podtrzymującego +8°C
Programator czasowy 24-godzinny (24h)
Regulacja prędkości wentylatora jednostki wewnętrznej
- automatyczna i 5 nastaw ręcznych
Żaluzja pozioma i pionowa automatyczna (SWING)
Tryb optymalnej pracy (SMART)
Tryb szybkiego chłodzenia (SUPER COOL)
Automatyczne wznowienie pracy (AUTORESTART)
Tryb cichej pracy (SILENT)
Tryb specjalny na noc/sen (SLEEP)
Automatyczne nocne wygaszanie wyświetlacza
na panelu czołowym w trybie (SLEEP)
Wyprowadzenia skroplin (prawo / lewo)
Funkcja karty hotelowej
Funkcja Smart Voice Control - sterowanie głosem
Moduł WiFi

NOWOŚĆ

Expert Comfort

Z technologią UVC

CHŁODZENIE A++ | GRZANIE A+ | STERYLIZACJA UVC | FILTR 4w1 | I-FEEL | NAWIEW 4D | WI-FI

-15°C - +43°C | -20°C - +24°C

EUROVENT CERTIFIED PERFORMANCE www.eurovent-certification.com

Hisense Expert Comfort

sterownik przewodowy
YXE-C01U1(E), YXE-E01U(E) - opcja

Model		KF25YR4B	KF35MR0B	KF50XS1G	KF70BT2B
Model jednostki wewnętrznej		**KF25YR4BG**	**KF35MR0BG**	**KF50XS1GG**	**KF70BT2BG**
Model jednostki zewnętrznej		**AS25YR4BW**	**AS35MR0BW**	**AS50XS1GW**	**AS70BT2BW**
Standard wyposażenia		**Pilot bezprzewodowy RZY1, sterowanie kartą hotelową**			
Tryb chłodzenia					
Wydajność nominalna (Min. - Max.)	W	2600 (1000-3000)	3200 (1000-4000)	5000 (1000-6000)	6500 (1600-7200)
Moc elektryczna nominalna (Min. - Max.)	W	765 (190-1500)	970 (190-1600)	1540 (260-2300)	2060 (420-2760)
Prąd znamionowy	A	3,4	4,2	6,9	9,2
Współczynnik EER	W/W	3,40	3,30	3,25	3,15
Współczynnik SEER	W/W	6,3	6,4	6,1	6,2
Klasa energetyczna	-	A++	A++	A++	A++
Tryb grzania					
Wydajność nominalna (Min. - Max.)	W	2700 (1000-3000)	3300 (1000-4200)	5600 (1600-6250)	7100 (1800-7300)
Moc elektryczna nominalna (Min. - Max.)	W	690 (190-1500)	870 (190-1600)	1550 (350-2300)	2150 (395-2700)
Prąd znamionowy	A	3,0	3,8	7,0	9,6
Współczynnik COP	W/W	3,90	3,80	3,61	3,30
Współczynnik SCOP	W/W	4,1	4,1	4,0	4,1
Klasa energetyczna	-	A+	A+	A+	A+
Jednostka wewnętrzna					
Wielkość przepływu powietrza (bieg wentyl. - wys./śr.wys./śr./śr.niski/ niski/cichy)	m^3/h	550/500/450/410/370	550/500/450/410/370	880/820/750/700/600	1100/950/880/800/700
Poziom ciśnienia akustycznego	dB(A)	40/37/34/32/29/24/19	40/37/34/32/30/24/19	44/42/40/37/36/31/22	45/42/40/38/35/32/24
Wymiary netto (szer. x wys. x gł.)	mm	829 × 256 × 200	829 × 256 × 200	921 × 300 × 222	1039 × 325 × 226
Ciężar netto	kg	7.7	7.7	11	11,5
Jednostka zewnętrzna					
Poziom ciśnienia akustycznego	dB(A)	51	52	55	56
Wymiary netto (szer. x wys. x gł.)	mm	660 × 483 × 240	780 × 540 × 260	815 x 585 x 280	860 × 667 × 310
Ciężar netto	kg	21,5	25	34	41
Zasilanie	f / V / Hz	1, 220-240, 50	1, 220-240, 50	1, 220-240, 50	1, 220-240, 50
Zakres temperatur pracy (chłodzenie)	°C	-15 ~ 43	-15 ~ 43	-15 ~ 43	-15 ~ 43
Zakres temperatur pracy (grzanie)	°C	-20 ~ 24	-20 ~ 24	-20 ~ 24	-20 ~ 24
Instalacja rurowa					
Średnica rury cieczowej	Ø mm (cal)	Ø6,35 (1/4')	Ø6,35 (1/4')	Ø6,35 (1/4')	Ø9,52 (3/8')
Średnica rury gazowej	Ø mm (cal)	Ø9,52 (3/8')	Ø9,52 (3/8')	Ø12,7 (1/2')	Ø15,88 (5/8')
Maks. długość rur / przewyższenie	m	20 / 10	20 / 10	20 / 15	20 / 15
Czynnik chłodniczy					
Typ / GWP	-	R32 / 675	R32 / 675	R32 / 675	R32 / 675
Napełnienie fabryczne	kg	0,48	0,66	1,15	1,32
Długość rurociągu bez konieczności dopełniania	m	5	5	5	5
Dodatkowa ilość	g/m	20	20	20	30
Ekwiwalent CO_2	t	0,32	0,45	0,78	0,89

Powyższe dane konstrukcyjne oraz parametry techniczne podaje się z zastrzeżeniem, że na chwilę obecną mogą być już nieaktualne z uwagi na ciągłe udoskonalanie naszych produktów.
Podane w powyższej tabeli wartości poziomu hałasu specyfikują poziom hałasu osiągany w warunkach komory bezechowej.

Hisense

Funkcja oczyszczanie powietrza
- generator plazmy (jonizator)
Wyświetlacz na panelu czołowym
Tryb ECOnomy
Zdejmowany panel łatwy w czyszczeniu
Specjalny tryb ogrzewania podtrzymującego +8°C
Filtr Aktywny Węgiel
Filtr 4 w 1: Witamina C, Jony Srebra, Katechina, HEPA
System samoczyszczenia jednostki wewnętrznej
Funkcja inteligentnej kontroli warunków pomieszczenia (I FEEL)
Programator czasowy 24-godzinny (24h)
Regulacja prędkości wentylatora jednostki wewnętrznej
- automatyczna i 5 nastaw ręcznych
Bardzo niskie zużycie energii w trybie STANDBY
Żaluzja pozioma i pionowa automatyczna (SWING)
Tryb specjalny na noc/sen (SLEEP)
Tryb optymalnej pracy (SMART)
Tryb szybkiego chłodzenia (SUPER COOL)
Automatyczne wznowienie pracy (AUTORESTART)
Tryb cichej pracy (SILENT)
Wygaszacz wyświetlacza na panelu czołowym
Wyprowadzenia skroplin (prawo / lewo)
Funkcja karty hotelowej i opcjonalny sterownik przewodowy
Funkcja Smart Voice Control - sterowanie głosem
Moduł WiFi

NOWOŚĆ

Wings Comfort

Zdrowy powiew powietrza

CHŁODZENIE A++ | GRZANIE A+ | I-FEEL | JONIZATOR | TRYB SUPER | VOICE CONTROL | WI-FI

-15°C - +43°C

-20°C - +24°C

EUROVENT CERTIFIED PERFORMANCE
www.eurovent-certification.com

Hisense Wings Comfort

sterownik przewodowy
YXE-C01U1(E), YXE-E01U(E) - opcja

Model		KB25YR4B	KB35MR0B	KB50XS1G	KB70BT2B
Model jednostki wewnętrznej		**KB25YR4BG**	**KB35MR0BG**	**KB50XS1GG**	**KB70BT2BG**
Model jednostki zewnętrznej		**AS25YR4BW**	**AS35MR0BW**	**AS50XS1GW**	**AS70BT2BW**
Standard wyposażenia		**Pilot bezprzewodowy RZY1, sterowanie kartą hotelową**			
Tryb chłodzenia					
Wydajność nominalna (Min. - Max.)	W	2600 (1000-3000)	3200 (1000-4000)	5000 (1000-6000)	6500 (1600-7200)
Moc elektryczna nominalna (Min. - Max.)	W	765 (190-1500)	970 (190-1600)	1540 (260-2300)	2060 (420-2760)
Prąd znamionowy	A	3,4	4,2	6,9	9,2
Współczynnik EER	W/W	3,40	3,30	3,25	3,15
Współczynnik SEER	W/W	6,3	6,4	6,1	6,2
Klasa energetyczna	-	A++	A++	A++	A++
Tryb grzania					
Wydajność nominalna (Min. - Max.)	W	2700 (1000-3000)	3300 (1000-4200)	5600 (1600-6250)	7100 (1800-7300)
Moc elektryczna nominalna (Min. - Max.)	W	690 (190-1500)	870 (190-1600)	1550 (350-2300)	2150 (395-2700)
Prąd znamionowy	A	3,0	3,8	7,0	9,6
Współczynnik COP	W/W	3,90	3,80	3,61	3,30
Współczynnik SCOP	W/W	4,1	4,1	4,0	4,1
Klasa energetyczna	-	A+	A+	A+	A+
Jednostka wewnętrzna					
Wielkość przepływu powietrza (bieg wentyl. - wys./śr.wys./śr./śr.niski/ niski/cichy)	m^3/h	550/500/450/410/370	550/500/450/410/370	880/820/750/700/600	1100/950/880/800/700
Poziom ciśnienia akustycznego	dB(A)	40/37/34/32/29/24/19	40/37/34/32/30/24/19	44/42/40/37/36/31/22	45/42/40/38/35/32/24
Wymiary netto (szer. x wys. x gł.)	mm	833 × 256 × 203	833 × 256 × 203	943 × 300 × 245	1039 × 325 × 237
Ciężar netto	kg	7,7	7,7	11	11,5
Jednostka zewnętrzna					
Poziom ciśnienia akustycznego	dB(A)	51	52	55	56
Wymiary netto (szer. x wys. x gł.)	mm	660 × 483 × 240	780 × 540 × 260	815 x 585 x 280	860 × 667 × 310
Ciężar netto	kg	21,5	25	34	41
Zasilanie	f / V / Hz	1, 220-240, 50	1, 220-240, 50	1, 220-240, 50	1, 220-240, 50
Zakres temperatur pracy (chłodzenie)	°C	-15 ~ 43	-15 ~ 43	-15 ~ 43	-15 ~ 43
Zakres temperatur pracy (grzanie)	°C	-20 ~ 24	-20 ~ 24	-20 ~ 24	-20 ~ 24
Instalacja rurowa					
Średnica rury cieczowej	Ø mm (cal)	Ø6,35 (1/4')	Ø6,35 (1/4')	Ø6,35 (1/4')	Ø9,52 (3/8')
Średnica rury gazowej	Ø mm (cal)	Ø9,52 (3/8')	Ø9,52 (3/8')	Ø12,7 (1/2')	Ø15,88 (5/8')
Maks. długość rur / przewyższenie	m	20 / 10	20 / 10	20 / 15	20 / 15
Czynnik chłodniczy					
Typ / GWP	-	R32 / 675	R32 / 675	R32 / 675	R32 / 675
Napełnienie fabryczne	kg	0,48	0,66	1,15	1,32
Długość rurociągu bez konieczności dopełniania	m	5	5	5	5
Dodatkowa ilość	g/m	20	20	20	30
Ekwiwalent CO_2	t	0,32	0,45	0,78	0,89

Powyższe dane konstrukcyjne oraz parametry techniczne podaje się z zastrzeżeniem, że na chwilę obecną mogą być już nieaktualne z uwagi na ciągłe udoskonalanie naszych produktów. Podane w powyższej tabeli wartości poziomu hałasu specyfikują poziom hałasu osiągany w warunkach komory bezechowej.

Hisense

Tryb ECOnomy
Specjalny tryb ogrzewania podtrzymującego +8°C
Nawiew 4D
Filtr Aktywny Węgiel
Zabezpieczenie przed rozwojem bakterii i pleśni
System samoczyszczenia jednostki wewnętrznej
Zdejmowany, łatwy w czyszczeniu panel
Funkcja inteligentnej kontroli warunków pomieszczenia (I FEEL)
Programator czasowy 24-godzinny (24h)
Regulacja prędkości wentylatora jednostki wewnętrznej - automatyczna i 5 nastaw ręcznych
Żaluzja pozioma i pionowa automatyczna (SWING)
Tryb specjalny na noc/sen (SLEEP)
Automatyczne nocne wygaszanie wyświetlacza na panelu czołowym w trybie (SLEEP)
Tryb optymalnej pracy (SMART)
Tryb szybkiego chłodzenia (SUPER COOL)
Automatyczne wznowienie pracy (AUTORESTART)
Tryb cichej pracy (SILENT)
Wyprowadzenia skroplin (prawo / lewo)
Funkcja karty hotelowej
Funkcja Smart Voice Control - sterowanie głosem
Moduł WiFi

NOWOŚĆ

Hi-Smart

Kompaktowa budowa

CHŁODZENIE A++ | GRZANIE A+ | I-FEEL | TRYB ECO ECO | TRYB SUPER | PROGRAMATOR 24 H | WI-FI

-15°C - +43°C

-20°C - +24°C

EUROVENT CERTIFIED PERFORMANCE www.eurovent-certification.com

Hisense Hi-Smart

sterownik przewodowy
YXE-C01U1(E), YXE-E01U(E) - opcja

Model		CF25LR02	CF35LR03	CF50XS1G	CF70BT2B
Model jednostki wewnętrznej		**CF25LR02G**	**CF35LR03G**	**CF50XS1GG**	**CF70BT2BG**
Model jednostki zewnętrznej		**AS25LR02W**	**AS35LR03W**	**AS50XS1GW**	**AS70BT2BW**
Standard wyposażenia		**Pilot bezprzewodowy L1-12, sterowanie kartą hotelową**			
Tryb chłodzenia					
Wydajność nominalna (Min. - Max.)	W	2600 (1000-3000)	3200 (1000-4000)	5000 (1000-6000)	6500 (1600-7200)
Moc elektryczna nominalna (Min. - Max.)	W	865 (190-1500)	1065 (190-1600)	1540 (260-2300)	2060 (420-2760)
Prąd znamionowy	A	3,9	5,0	6,9	9,2
Współczynnik EER	W/W	3,00	3,00	3,25	3,15
Współczynnik SEER	W/W	6,1	6,1	6,1	6,2
Klasa energetyczna	-	A++	A++	A++	A++
Tryb grzania					
Wydajność nominalna (Min. - Max.)	W	2700 (1000-3000)	3400 (1000-4200)	5600 (1600-6250)	7100 (1800-7300)
Moc elektryczna nominalna (Min. - Max.)	W	750 (190-1500)	970 (190-1600)	1550 (350-2300)	2150 (395-2700)
Prąd znamionowy	A	3,1	4,7	7,0	9,6
Współczynnik COP	W/W	3,60	3,50	3,61	3,30
Współczynnik SCOP	W/W	4,0	4,0	4,0	4,0
Klasa energetyczna	-	A+	A+	A+	A+
Jednostka wewnętrzna					
Wielkość przepływu powietrza (bieg wentyl. - wys./śr.wys./śr./śr.niski/ niski/cichy)	m^3/h	550/500/450/410/370	550/500/450/410/370	880/820/750/700/600	1100/950/880/800/700
Poziom ciśnienia akustycznego	dB(A)	40/37/34/32/29/24/19	40/37/34/32/30/24/19	44/42/40/37/36/31/22	45/42/40/38/35/32/24
Wymiary netto (szer. x wys. x gł.)	mm	795 × 256 × 197	795 × 256 × 197	890 × 300 × 223	998 × 325 × 225
Ciężar netto	kg	7,1	7,1	10	11
Jednostka zewnętrzna					
Poziom ciśnienia akustycznego	dB(A)	52	52	53	55
Wymiary netto (szer. x wys. x gł.)	mm	660 × 483 × 240	660 × 483 × 240	815 × 585 × 280	860 × 667 × 310
Ciężar netto	kg	21,7	22	34	41
Zasilanie	f / V / Hz	1, 220-240, 50	1, 220-240, 50	1, 220-240, 50	1, 220-240, 50
Zakres temperatur pracy (chłodzenie)	°C	-15 ~ 43	-15 ~ 43	-15 ~ 43	-15 ~ 43
Zakres temperatur pracy (grzanie)	°C	-20 ~ 24	-20 ~ 24	-20 ~ 24	-20 ~ 24
Instalacja rurowa					
Średnica rury cieczowej	Ø mm (cal)	Ø6,35 (1/4')	Ø6,35 (1/4')	Ø6,35 (1/4')	Ø9,52 (3/8')
Średnica rury gazowej	Ø mm (cal)	Ø9,52 (3/8')	Ø9,52 (3/8')	Ø12,7 (1/2')	Ø15,88 (5/8')
Maks. długość rur / przewyższenie	m	20 / 10	20 / 10	20 / 15	20 / 15
Czynnik chłodniczy					
Typ / GWP	-	R32 / 675	R32 / 675	R32 / 675	R32 / 675
Napełnienie fabryczne	kg	0,46	0,58	1,15	1,32
Długość rurociągu bez konieczności dopełniania	m	5	5	5	5
Dodatkowa ilość	g/m	20	20	20	30
Ekwiwalent CO_2	t	0,31	0,39	0,78	0,89

Powyższe dane konstrukcyjne oraz parametry techniczne podaje się z zastrzeżeniem, że na chwilę obecną mogą być już nieaktualne z uwagi na ciągłe udoskonalanie naszych produktów.
Podane w powyższej tabeli wartości poziomu hałasu specyfikują poziom hałasu osiągany w warunkach komory bezechowej.

Hisense

Tryb ECOnomy
Zdejmowany, łatwy w czyszczeniu panel
Specjalny tryb ogrzewania podtrzymującego +8°C
Filtr Aktywny Węgiel
Funkcja inteligentnej kontroli warunków pomieszczenia (I FEEL)
Programator czasowy 24-godzinny (24H)
Regulacja prędkości wentylatora jednostki wewnętrznej
- automatyczna i 5 nastaw ręcznych
Bardzo niskie zużycie energii w trybie STANDBY
Tryb specjalny na noc/sen (SLEEP)
Tryb optymalnej pracy (SMART)
Tryb szybkiego chłodzenia i grzania (SUPER)
Automatyczne wznowienie pracy (AUTORESTART)
Tryb cichej pracy (SILENT)
Wygaszacz wyświetlacza na panelu czołowym
Wyprowadzenia skroplin (prawo / lewo)
Funkcja karty hotelowej i opcjonalny sterownik przewodowy
WiFi Ready - opcja podłączenia modułu WiFi

Easy Smart

Szybki w montażu i serwisie

CHŁODZENIE	GRZANIE	TRYB ECO	TRYB SUPER	PROGRAMATOR	I-FEEL
A++	A+	ECO		24 H	

-15°C - +43°C

-20°C - +24°C

Hisense Easy Smart

YXE-C01U1(E)
Sterownik przewodowy (opcjonalny)

Model		CA25YR03*	CA35YR03*	CA50XS1A*	CA70BT1A*
Model jednostki wewnętrznej		**CA25YR03G**	**CA35YR03G**	**CA50XS1AG**	**CA70BT1AG**
Model jednostki zewnętrznej		**CA25YR03W**	**CA35YR03W**	**CA50XS1AW**	**CA70BT1AW**
Standard wyposażenia		**Pilot bezprzewodowy L1-04, sterowanie kartą hotelową**			
Tryb chłodzenia					
Wydajność nominalna	W	2600 (1000-3000)	3400 (1000-4000)	5000 (1000-6000)	6500 (1600-7200)
Moc elektryczna nominalna	W	855 (190-1500)	1140 (190-1600)	1540 (260-2300)	2060 (420-2760)
Prąd znamionowy	A	3,9	5,0	6,9	9,2
Współczynnik EER	W/W	3,04	2,98	3,25	3,15
Współczynnik SEER	W/W	6,1	6,1	6,1	6,2
Klasa energetyczna	-	A++	A++	A++	A++
Tryb grzania					
Wydajność nominalna	W	2700 (1000-3000)	3800 (1000-4200)	5600 (1600-6250)	7100 (1800-7300)
Moc elektryczna nominalna	W	700 (190-1500)	1050 (190-1600)	1550 (350-2300)	2150 (395-2700)
Prąd znamionowy	A	3,1	4,7	7,0	9,6
Współczynnik COP	W/W	3,85	3,62	3,61	3,30
Współczynnik SCOP	W/W	4,0	4,0	4,0	4,0
Klasa energetyczna	-	A+	A+	A+	A+
Jednostka wewnętrzna					
Wielkość przepływu powietrza (bieg wysoki)	m^3/h	550	550	880	1100
Poziom ciśnienia akustycznego (bieg wentyl. - wys./śr.wys./śr./śr.niski/ niski/cichy)	dB(A)	39/37/34/32/29/24	39/37/34/32/30/24	44/42/40/37/36/31	45/42/40/38/35/32
Wymiary netto (szer. x wys. x gł.)	mm	791 × 255 × 201	791 × 255 × 201	891 × 300 × 223	998 × 325 × 225
Ciężar netto	kg	7,1	7,1	10	11
Jednostka zewnętrzna					
Poziom ciśnienia akustycznego	dB(A)	52	52	53	55
Wymiary netto (szer. x wys. x gł.)	mm	660 × 483 × 240	660 × 483 × 240	815 × 585 × 280	860 × 667 × 310
Ciężar netto	kg	22,1	23	34	42
Zasilanie	f / V / Hz	1, 220-240, 50	1, 220-240, 50	1, 220-240, 50	1, 220-240, 50
Zakres temperatur pracy (chłodzenie)	°C	-15 ~ 43	-15 ~ 43	-15 ~ 43	-15 ~ 43
Zakres temperatur pracy (grzanie)	°C	-20 ~ 24	-20 ~ 24	-20 ~ 24	-20 ~ 24
Instalacja rurowa					
Średnica rury cieczowej	Ø mm (cal)	Ø6,35 (1/4')	Ø6,35 (1/4')	Ø6,35 (1/4')	Ø9,52 (3/8')
Średnica rury gazowej	Ø mm (cal)	Ø9,52 (3/8')	Ø9,52 (3/8')	Ø12,7 (1/2')	Ø15,88 (5/8')
Maks. długość rur / przewyższenie	m	20 / 10	20 / 10	20 / 10	20 / 15
Czynnik chłodniczy					
Typ / GWP	-	R32 / 675	R32 / 675	R32 / 675	R32 / 675
Napełnienie fabryczne	kg	0,46	0,58	1,15	1,30
Długość rurociągu bez konieczności dopełniania	m	5	5	5	5
Dodatkowa ilość	g/m	20	20	20	30
Ekwiwalent CO_2	t	0,31	0,39	0,78	0,88

*** Modele do wyczerpania zapasów magazynowych**
Powyższe dane konstrukcyjne oraz parametry techniczne podane są na dzień ich publikacji i mogą być już nieaktualne z uwagi na ciągłe udoskonalanie naszych produktów.
Podane wartości poziomu hałasu mierzone w warunkach komory bezechowej.

Rysunki **instalacyjne**

Wymiary (mm)

Energy Pro X

QH25XV4AG
QH35XV4AG
QH25XV4BG
QH35XV4BG

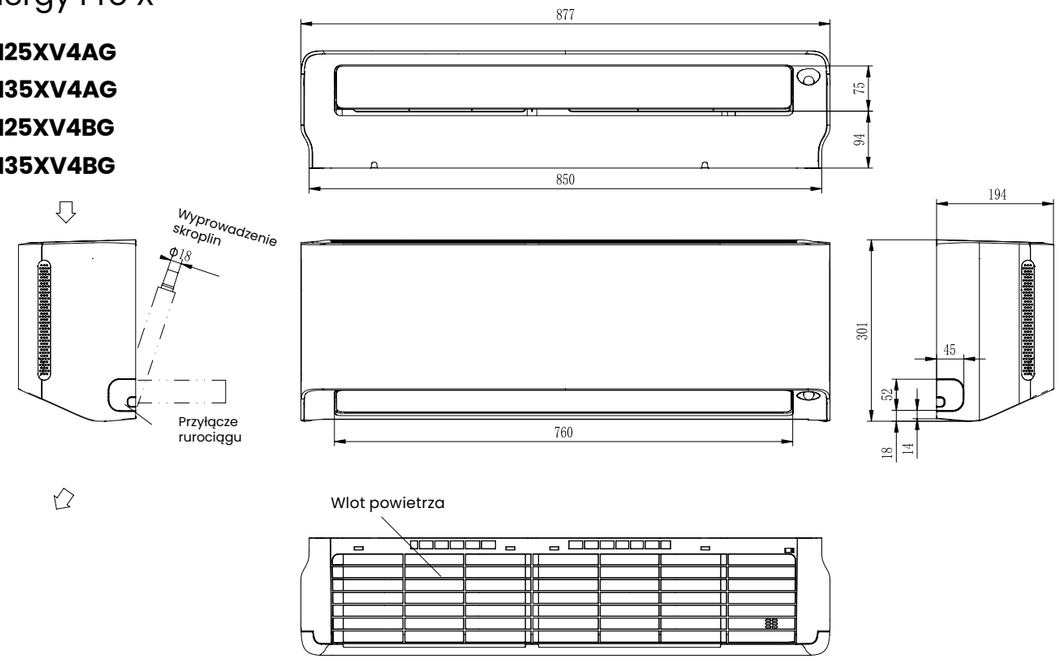

Unipure

HB25XU0AG
HB35XU0AG
HB50BP0AG
HB70KW0AG

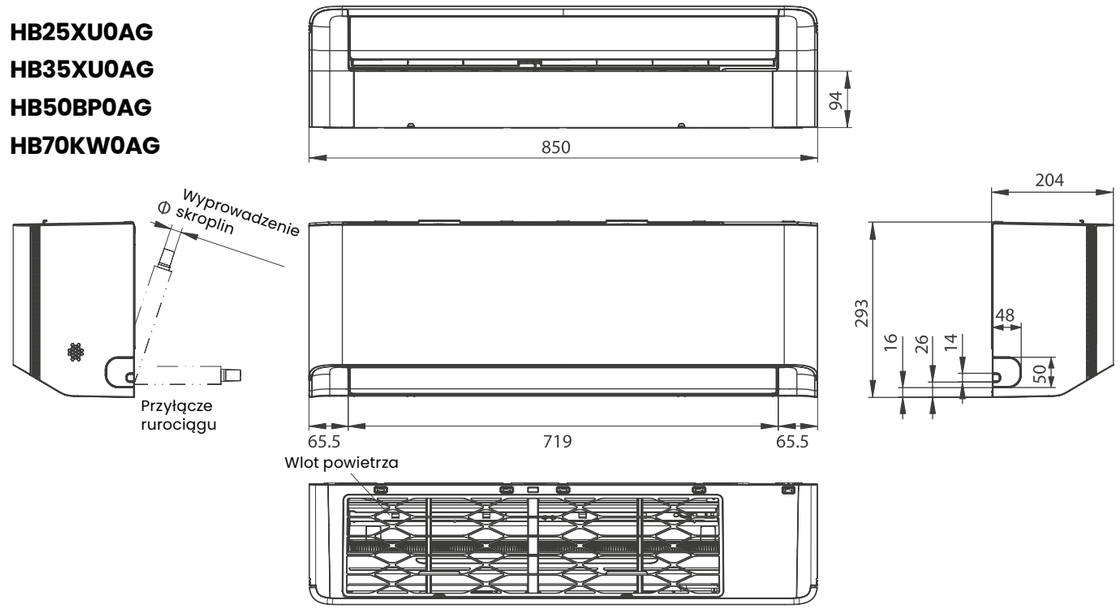

AS25XV4EW
AS35XV4EW

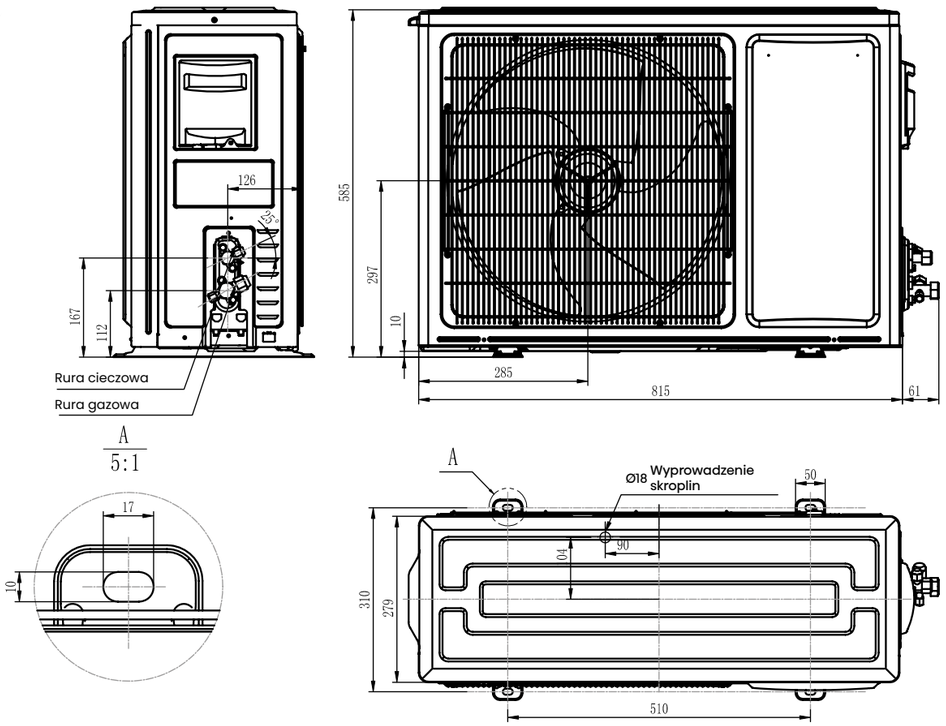

AS25XU0EW
AS35XU0EW

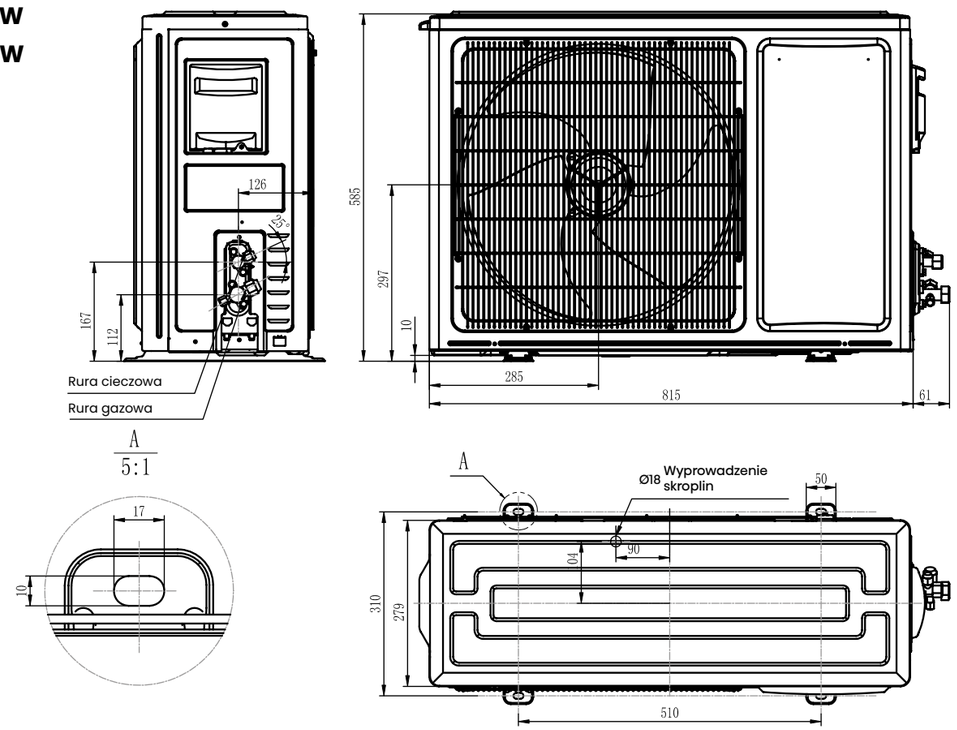

Unipure

AS50BP0EW

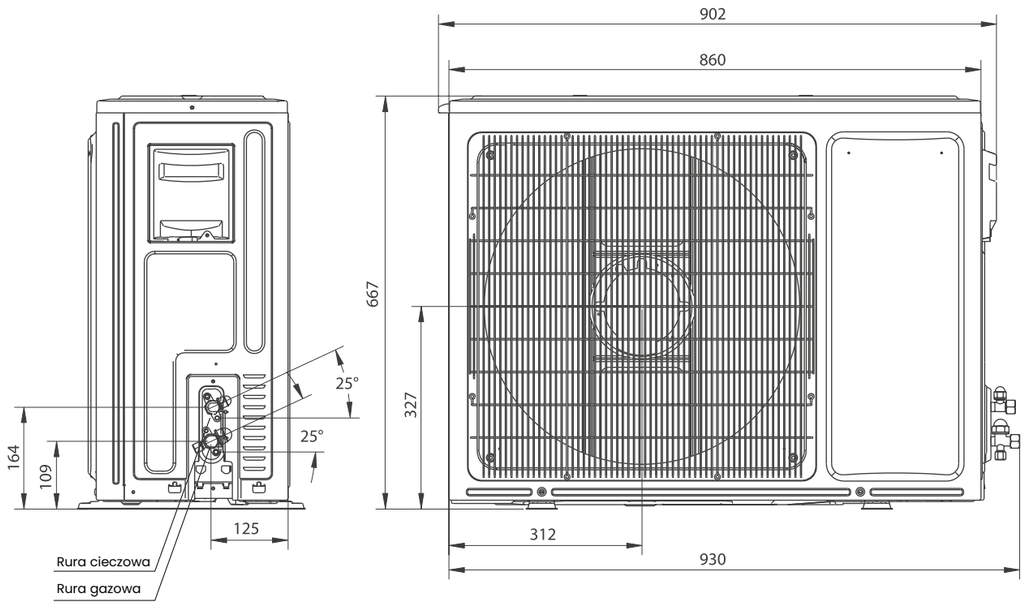

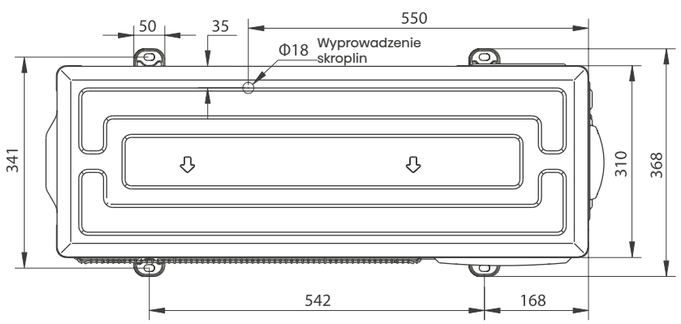

Unipure

Wymiary (mm)

AS70KW0EW

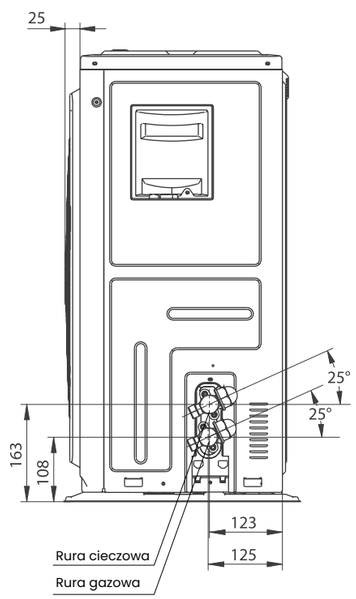

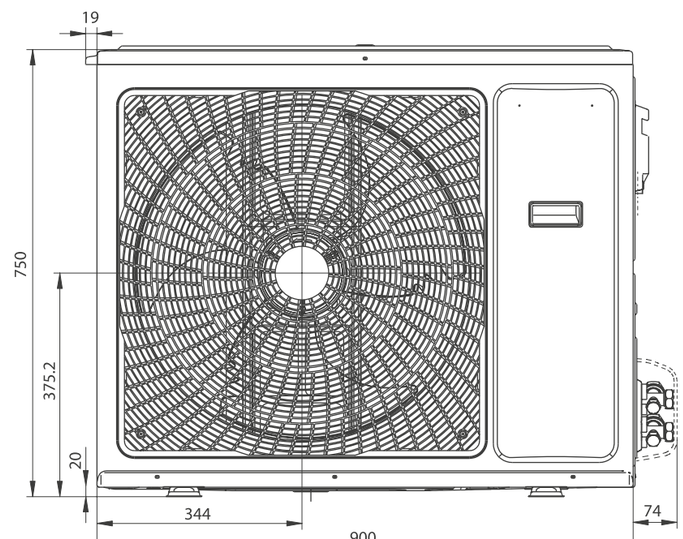

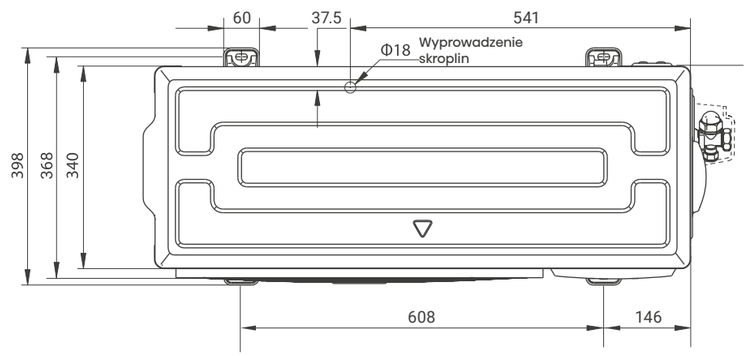

Expert Comfort

KF25YR4BG
KF35MR0BG

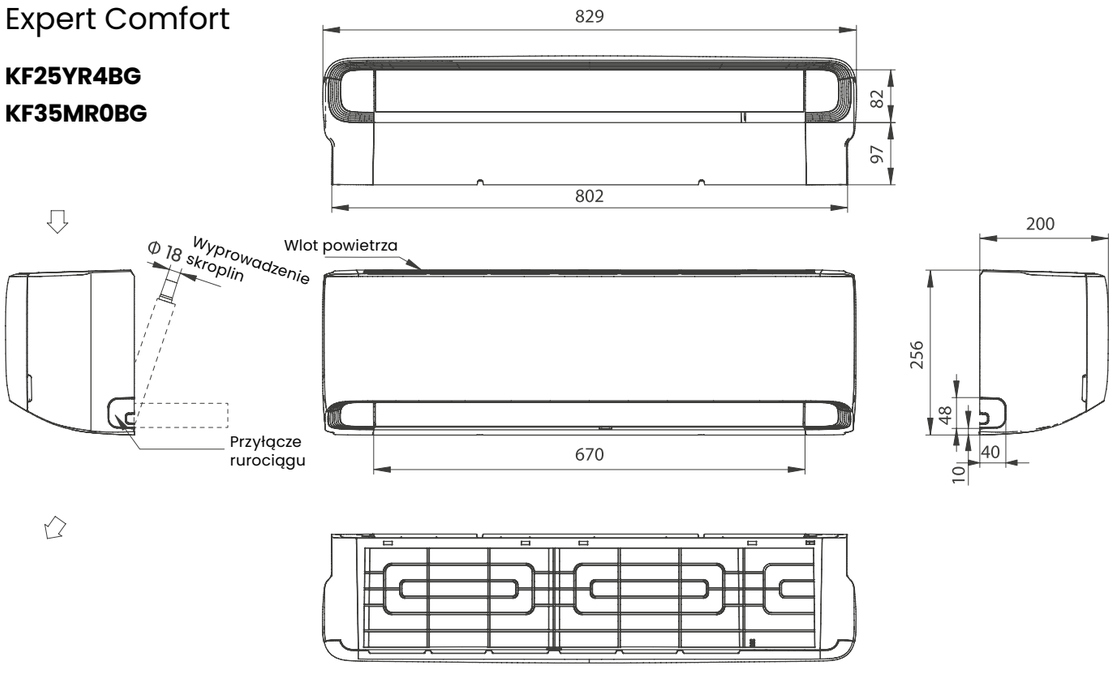

KF50XS1GG

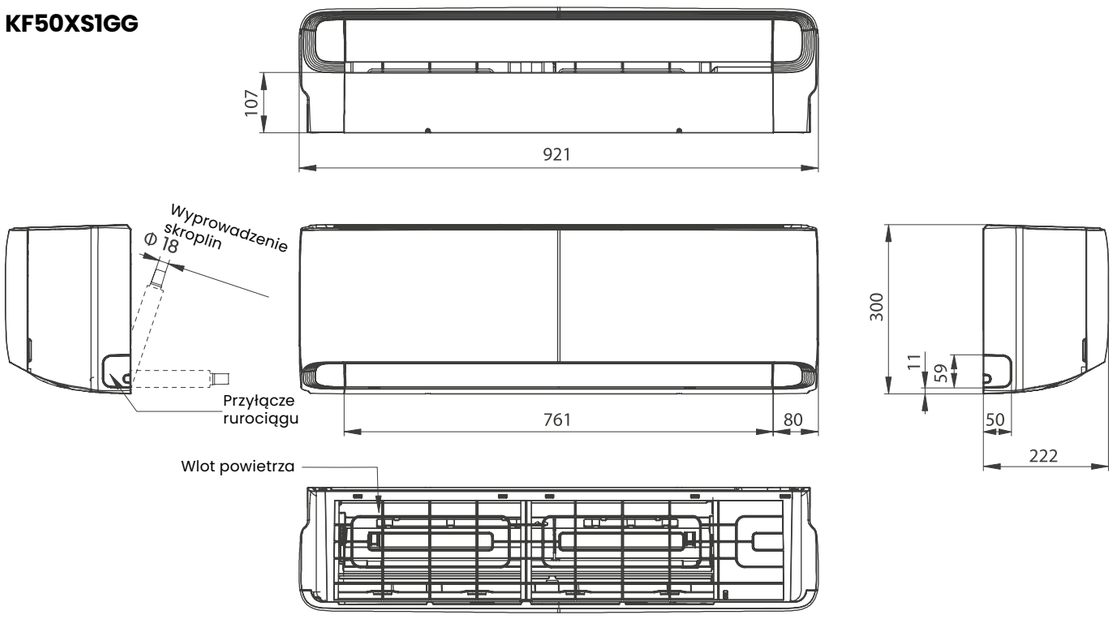

Expert Comfort

Wymiary (mm)

KF70BT2BG

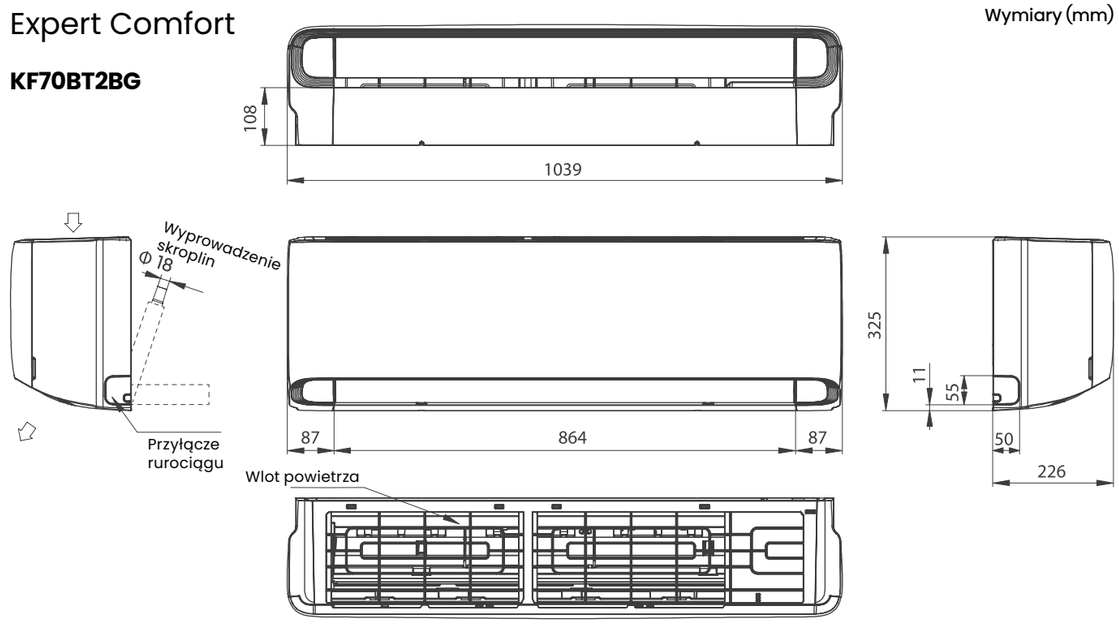

AS25YR4BW

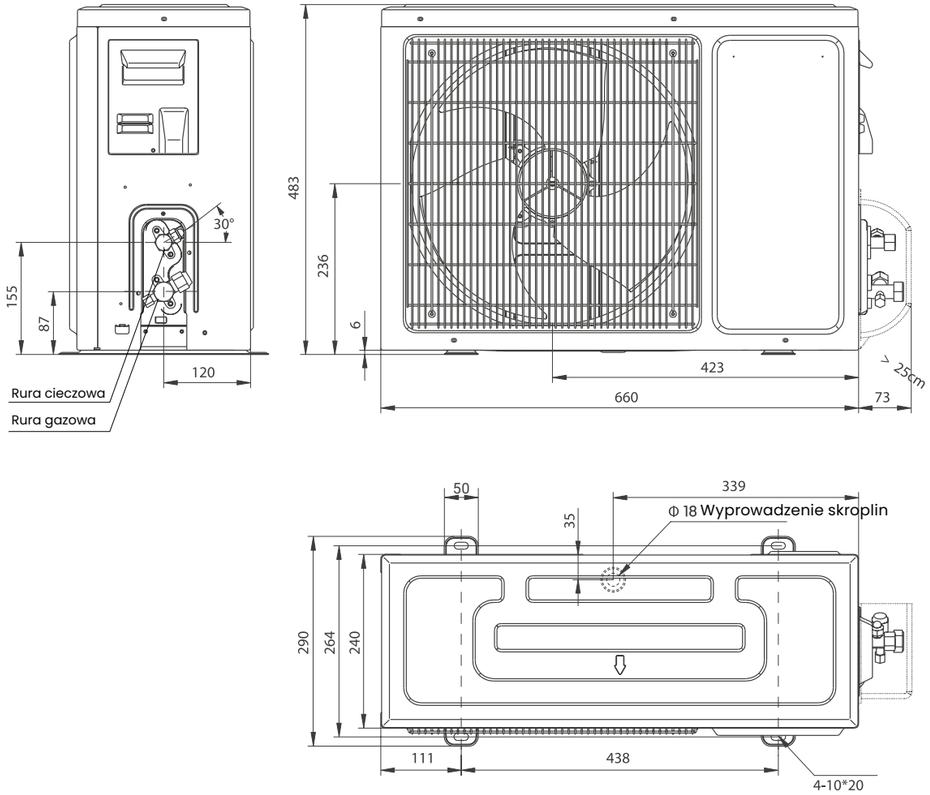

Expert Comfort

AS35MR0BW

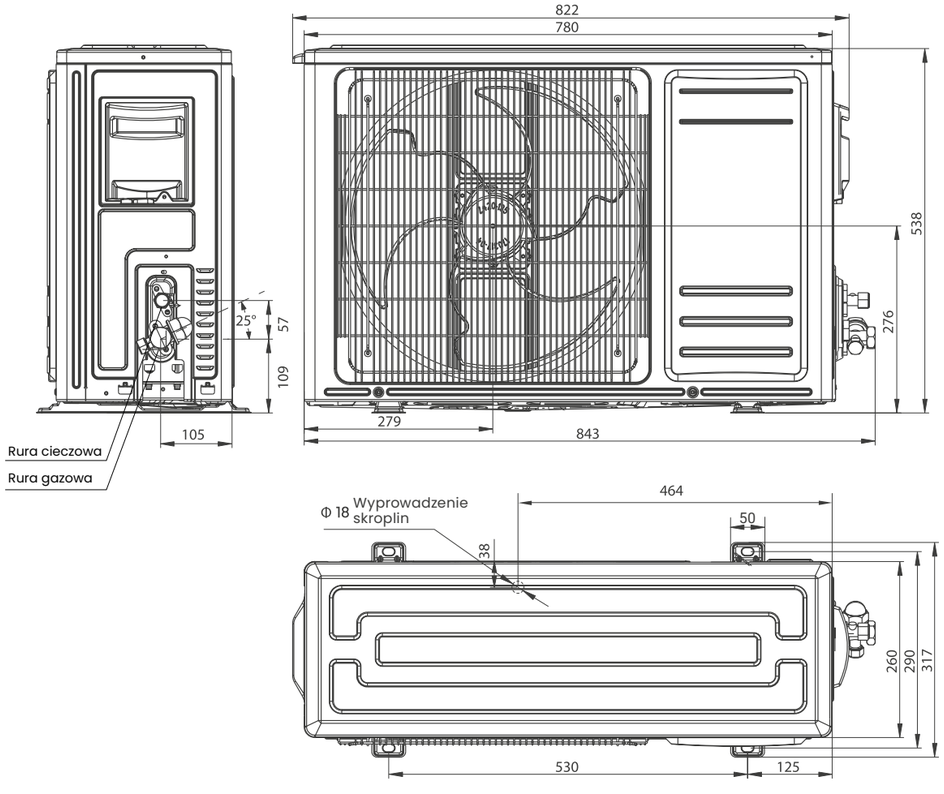

AS50XS1GW

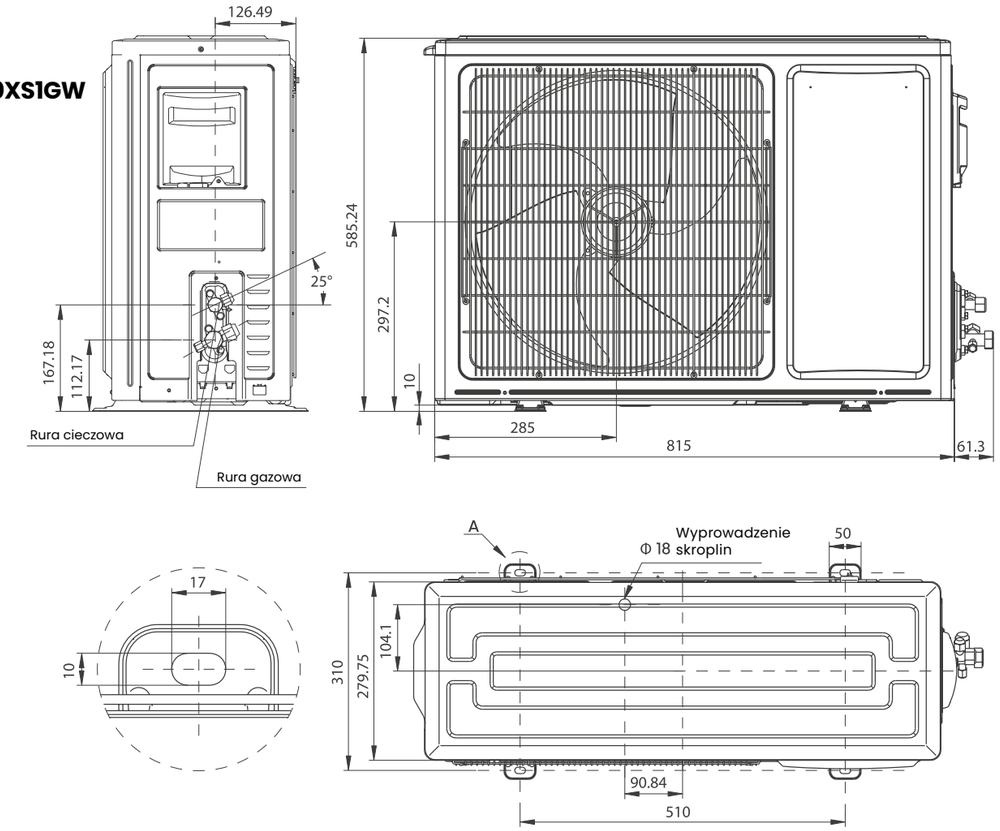

Expert Comfort

Wymiary (mm)

AS70BT2BW

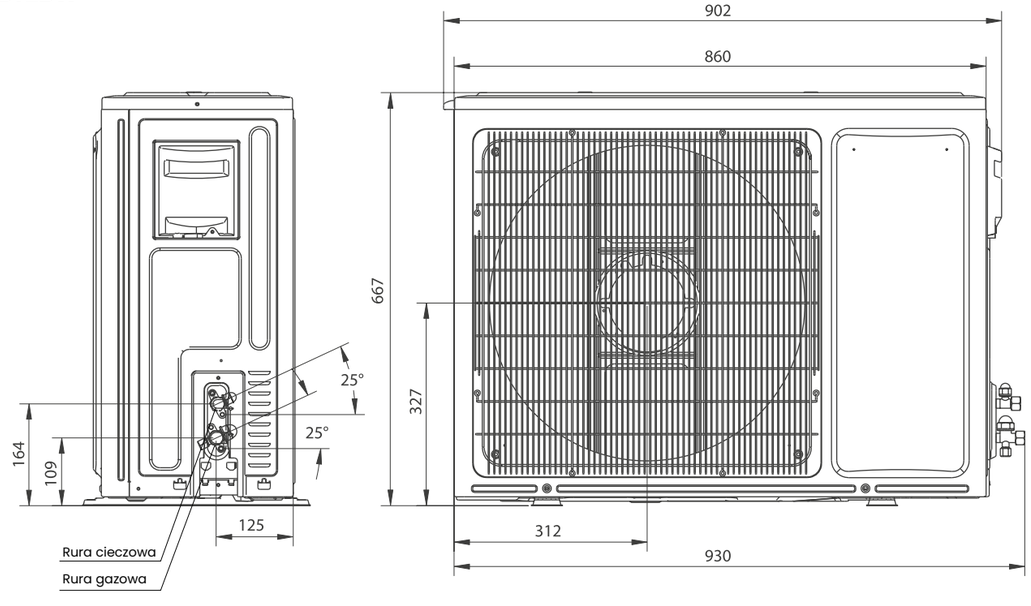

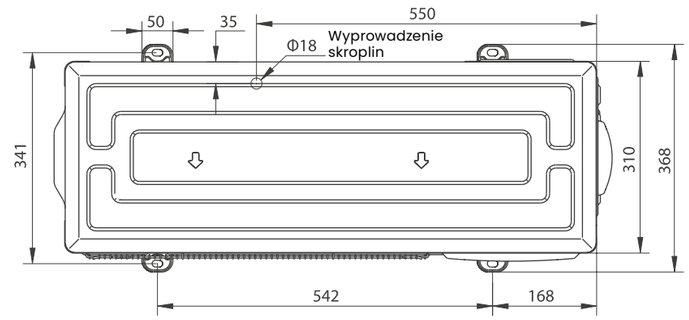

Wings Comfort

KB25YR4BG
KB35MR0BG

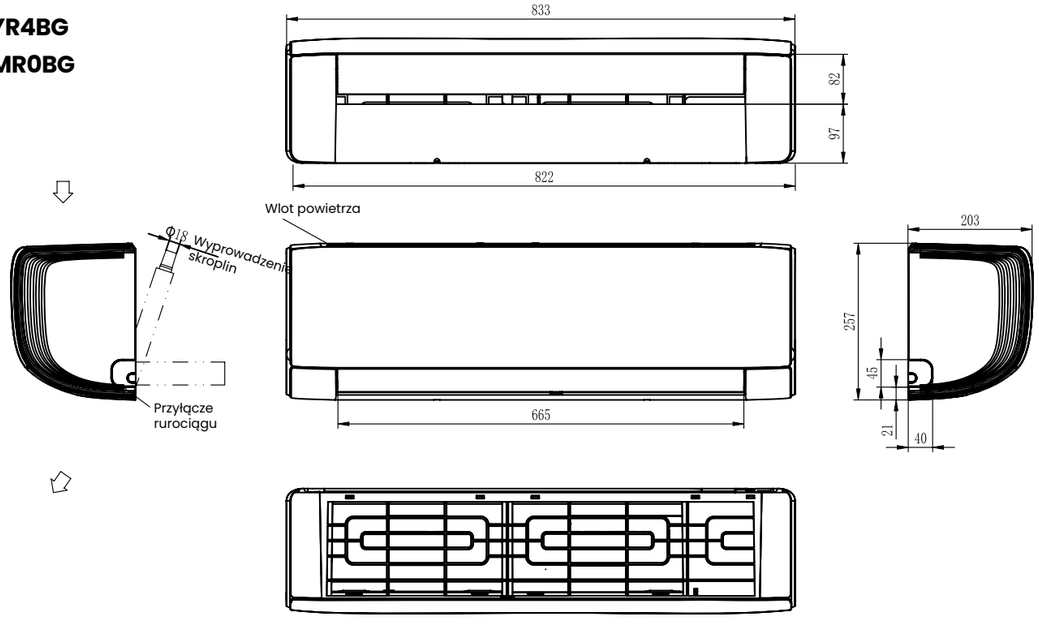

KB50XS1GG

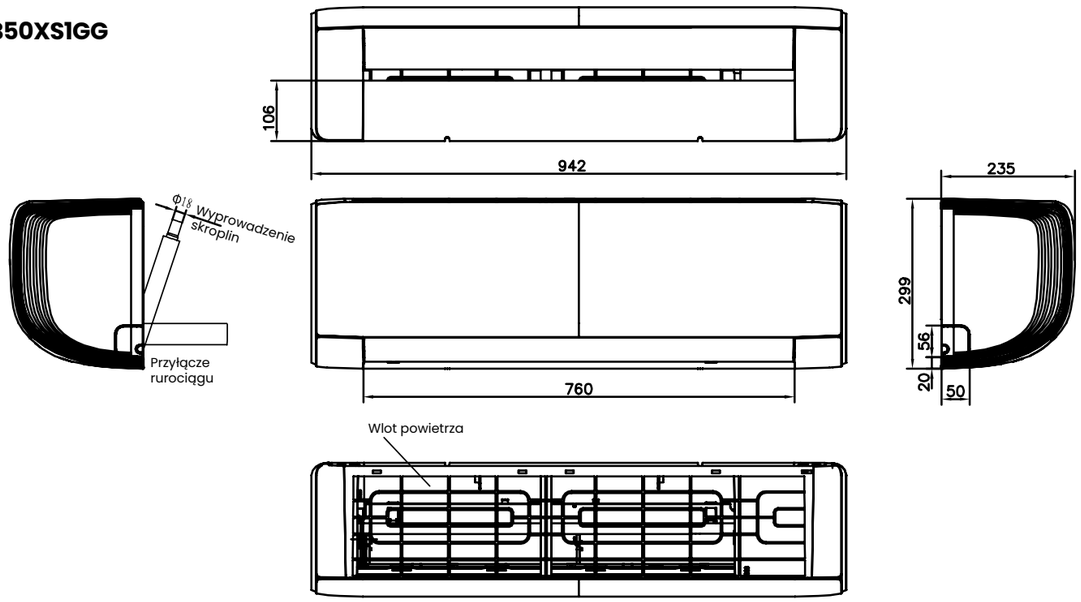

Wings Comfort

Wymiary (mm)

KB70BT2BG

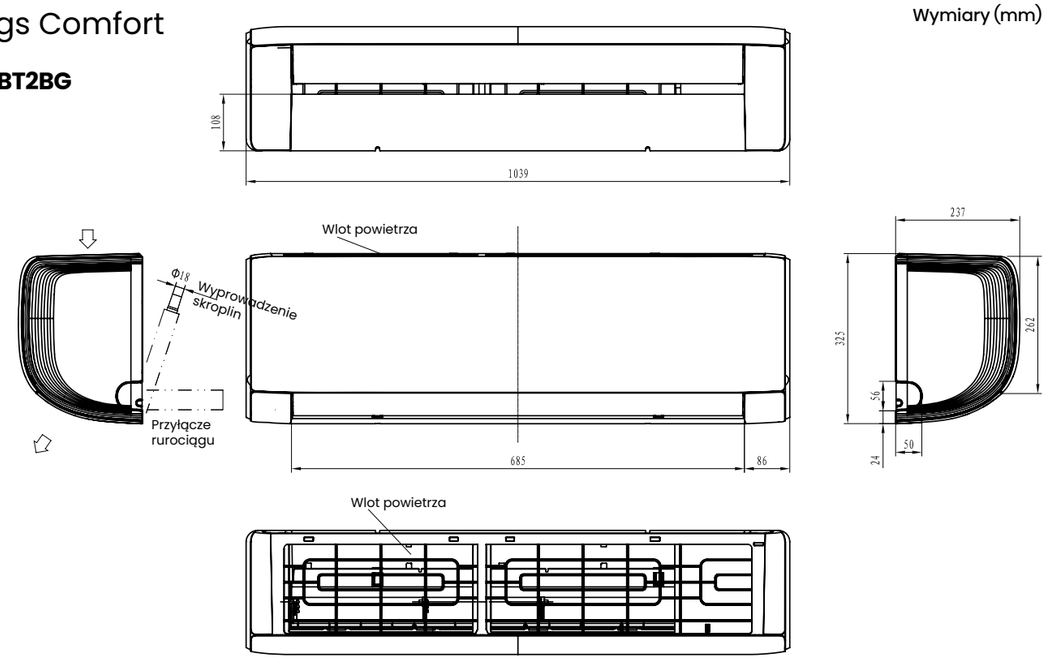

AS25YR4BW

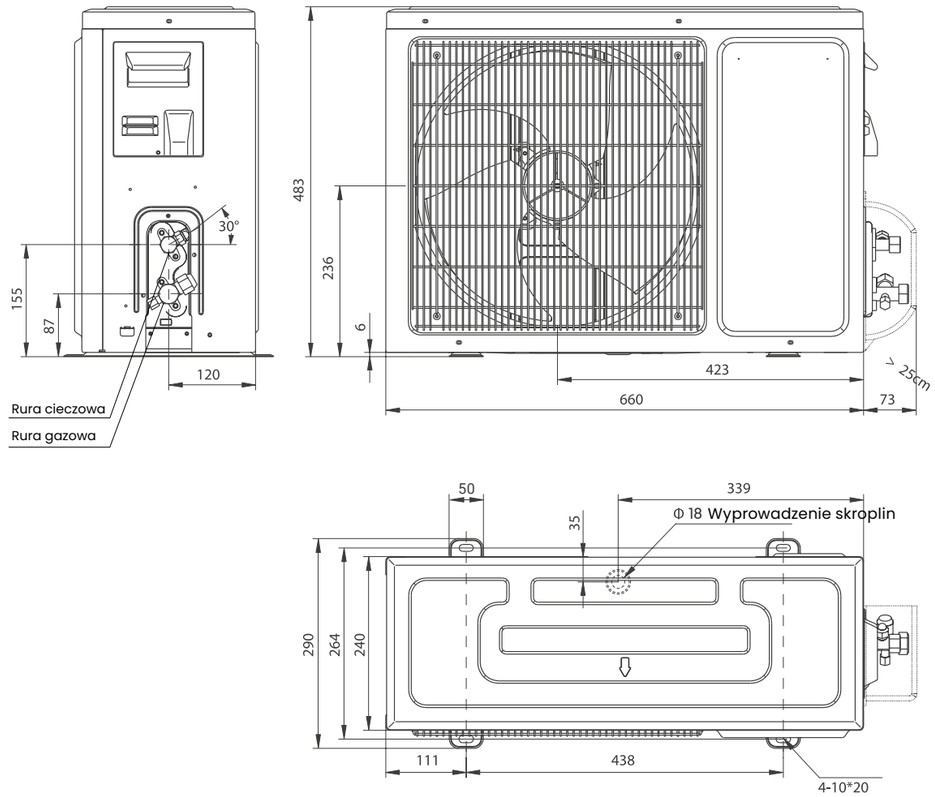

Wings Comfort

AS35MR0BW

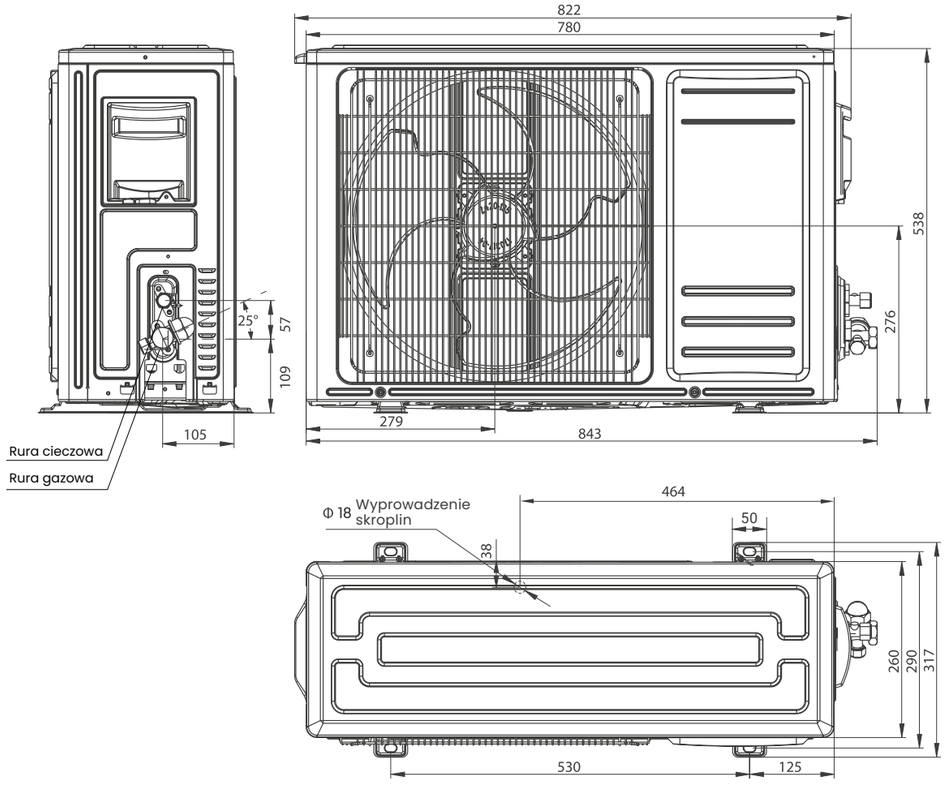

AS50XS1GW

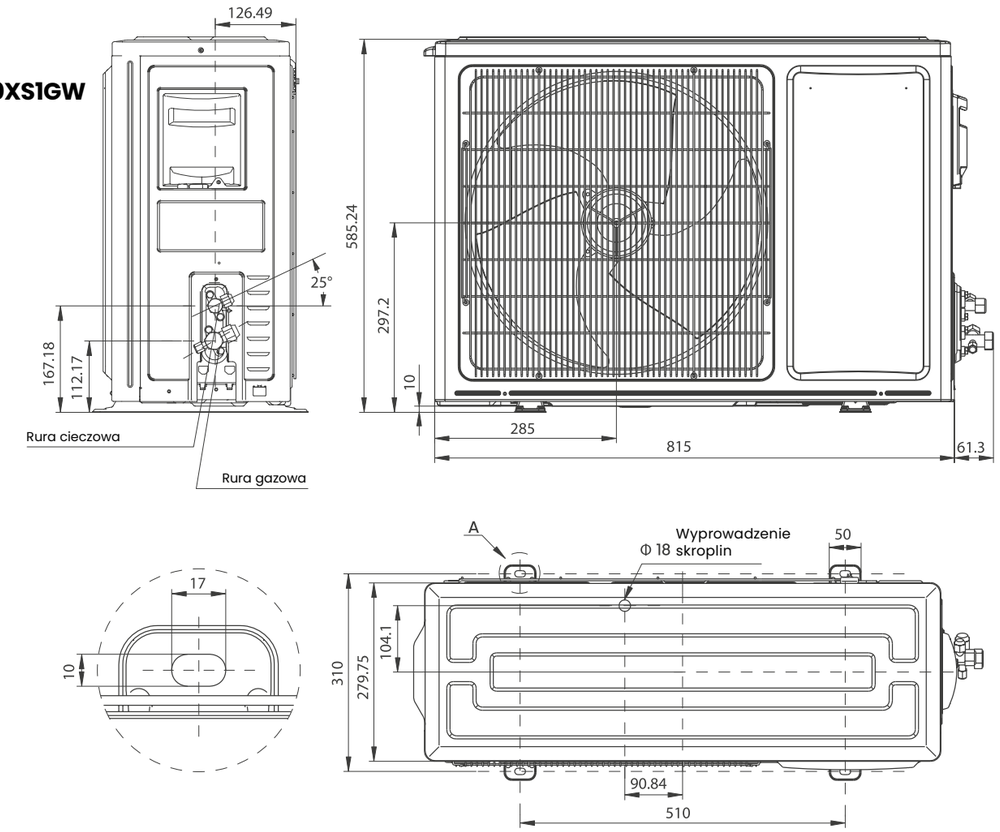

Wings Comfort

Wymiary (mm)

AS70BT2BW

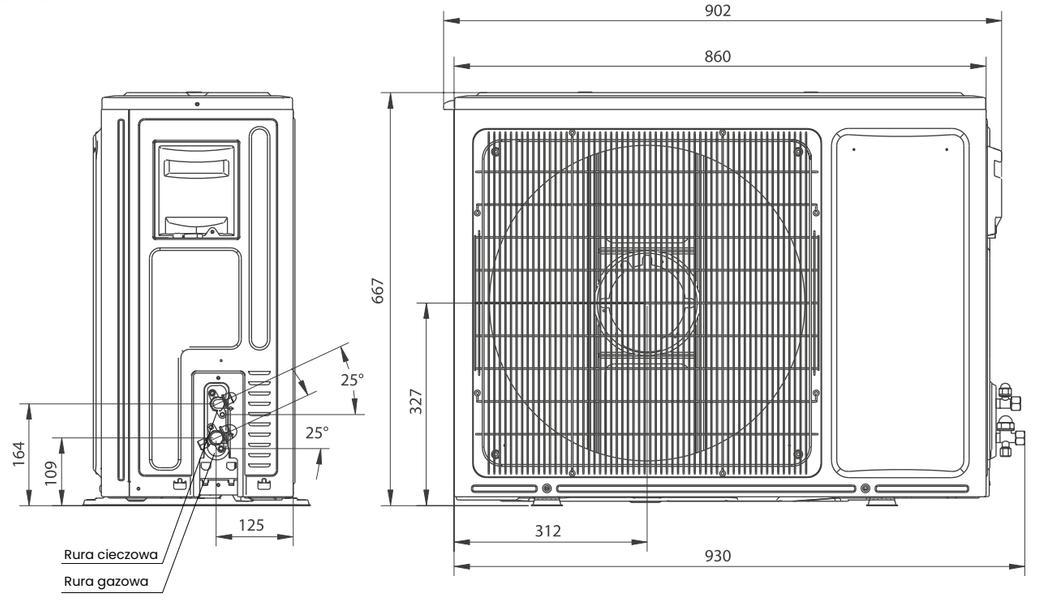

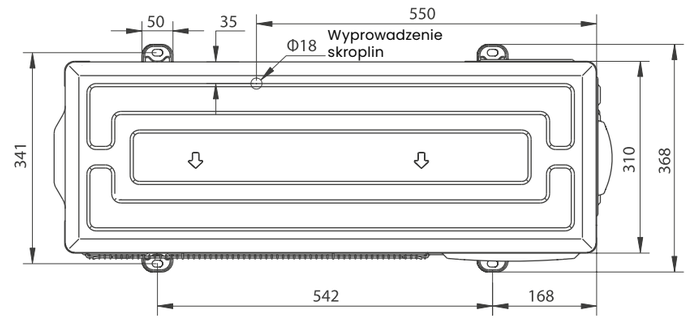

Hi-Smart

CF25LR02G
CF35LR03G

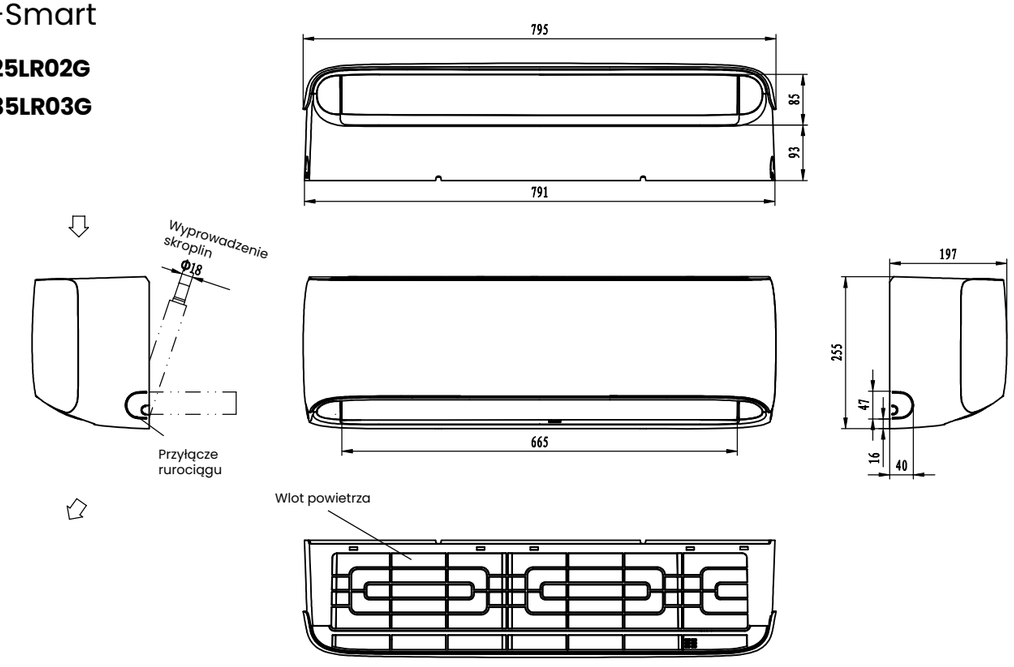

CF50XS1GG

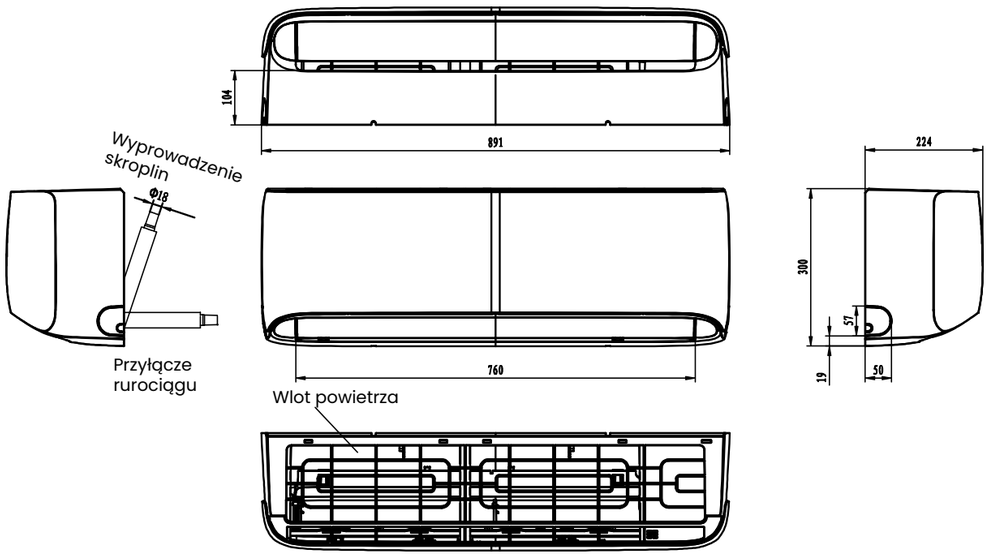

Hi-Smart

Wymiary (mm)

CF70BT2BG

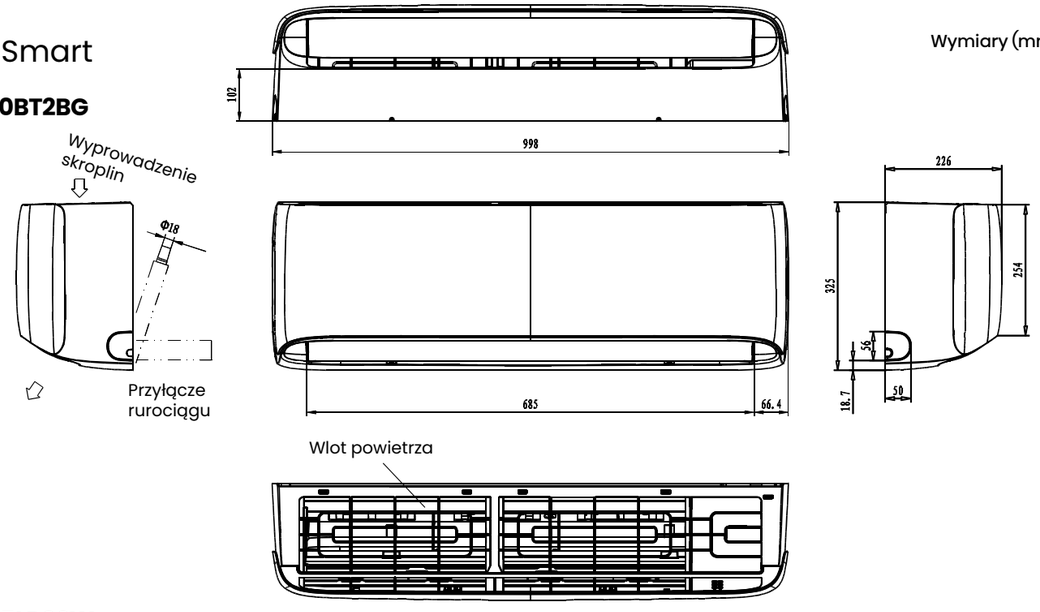

AS25LR02W
AS35LR03W

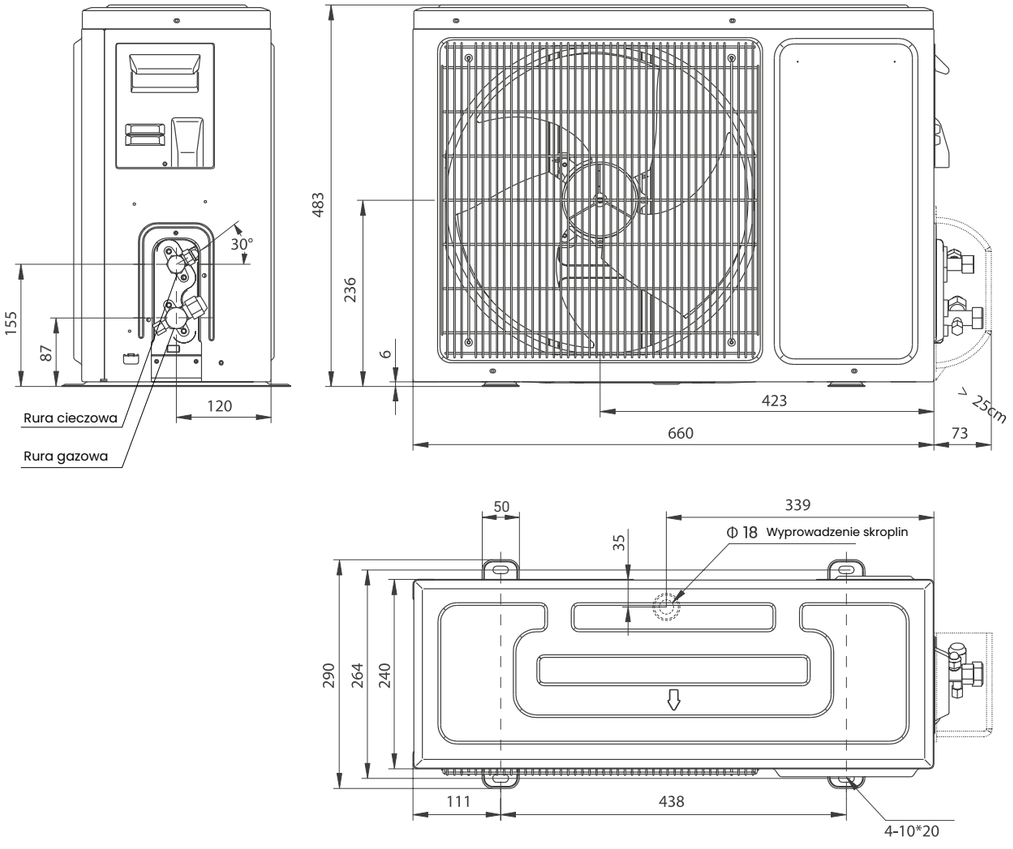

Hi-Smart

AS50XS1GW

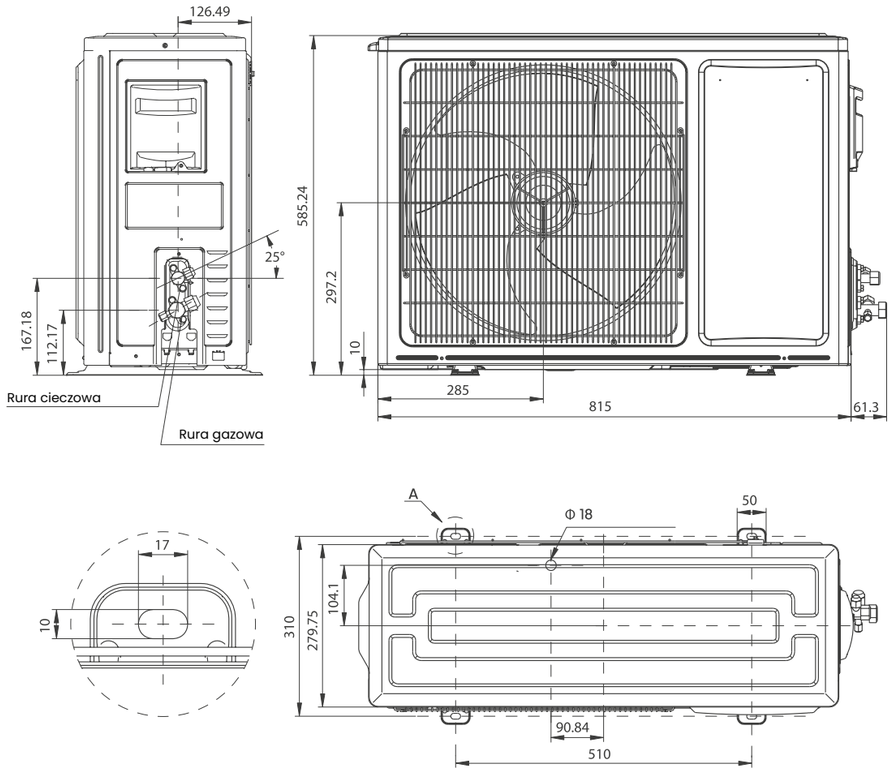

AS70BT2BW

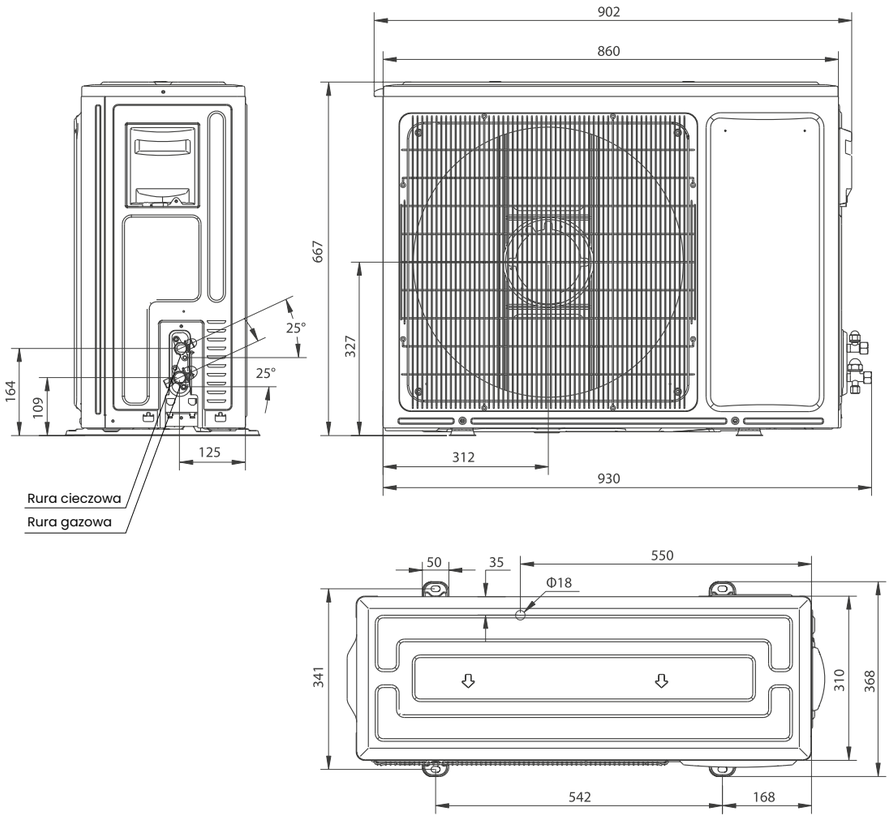

Easy Smart

CA25YR03G
CA35YR03G

Wymiary (mm)

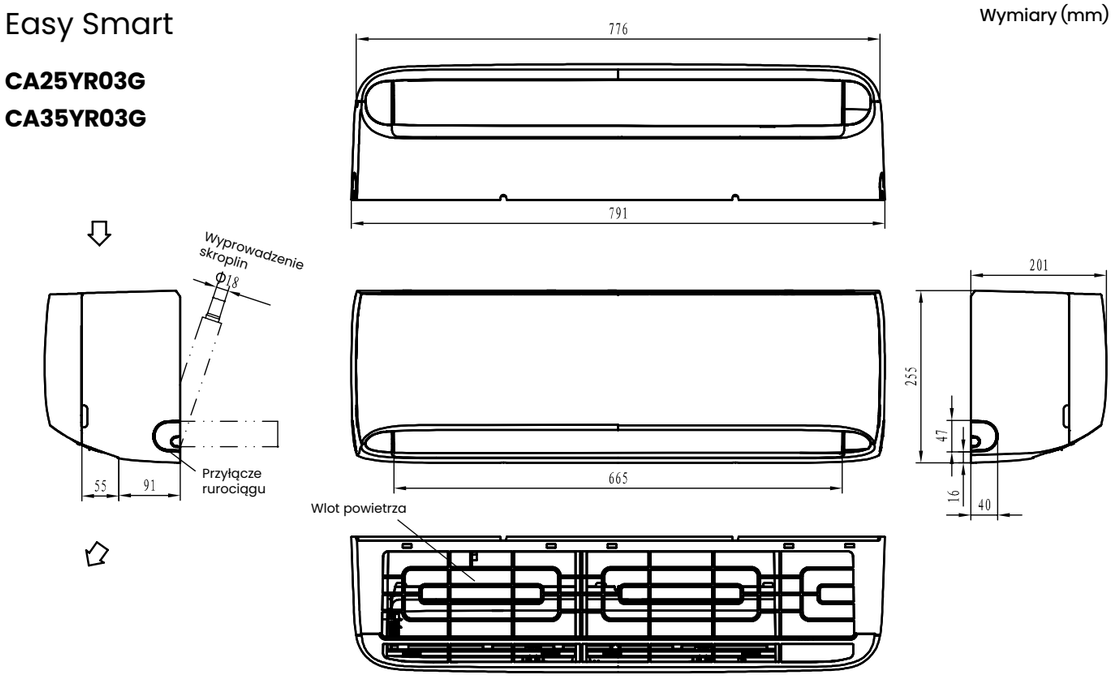

CA50XS1AG

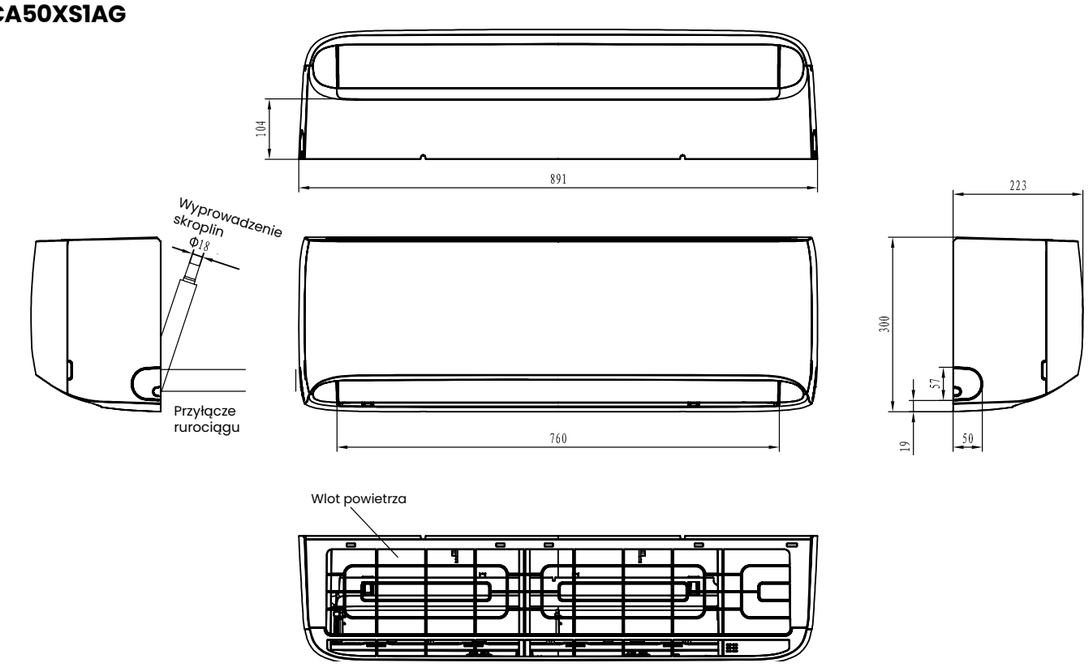

Easy Smart

CA70BT1AG

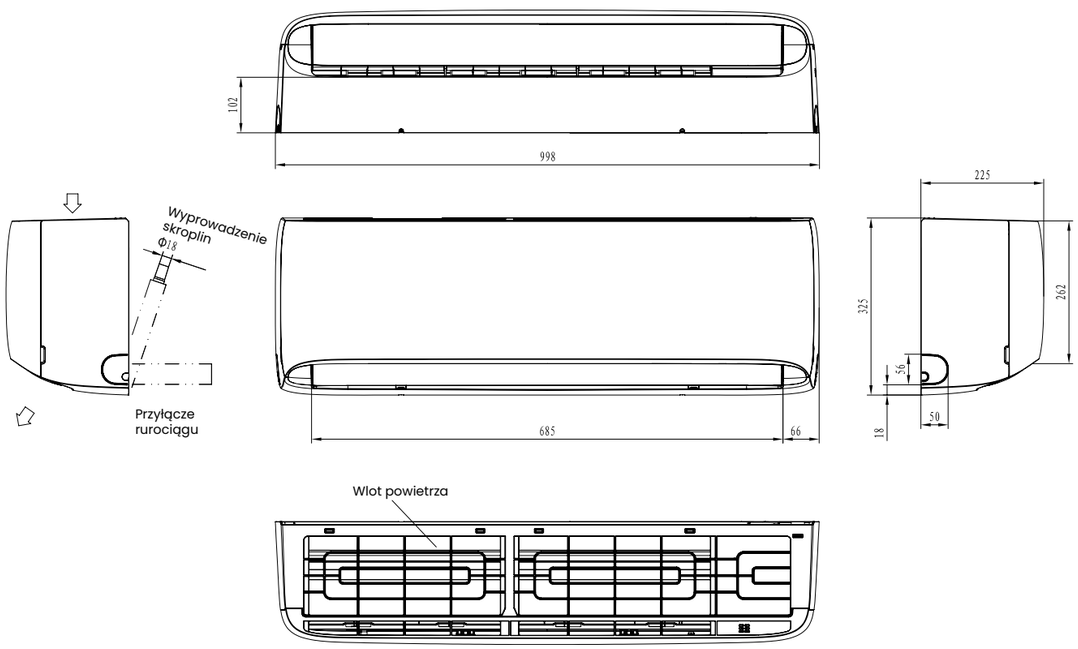

Rysunki **Instalacyjne**

Easy Smart

CA25YR03W
CA35YR03W

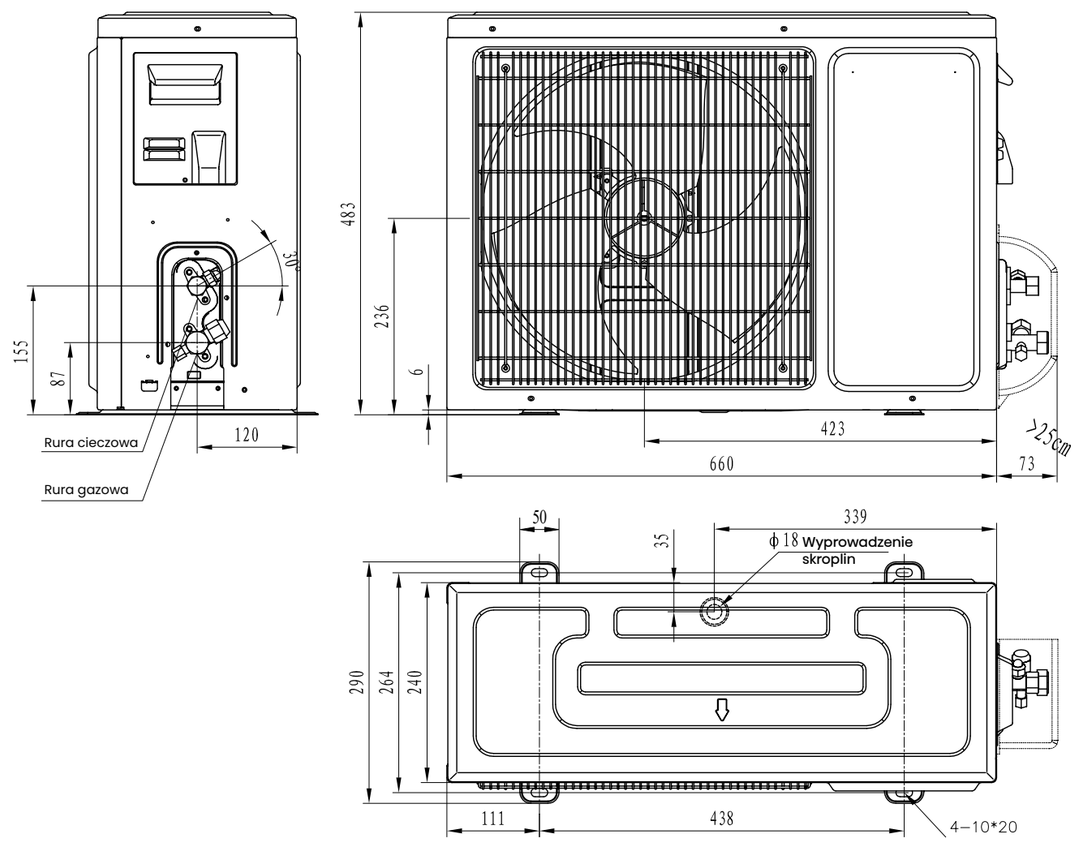

Easy Smart

CA50XS1AW

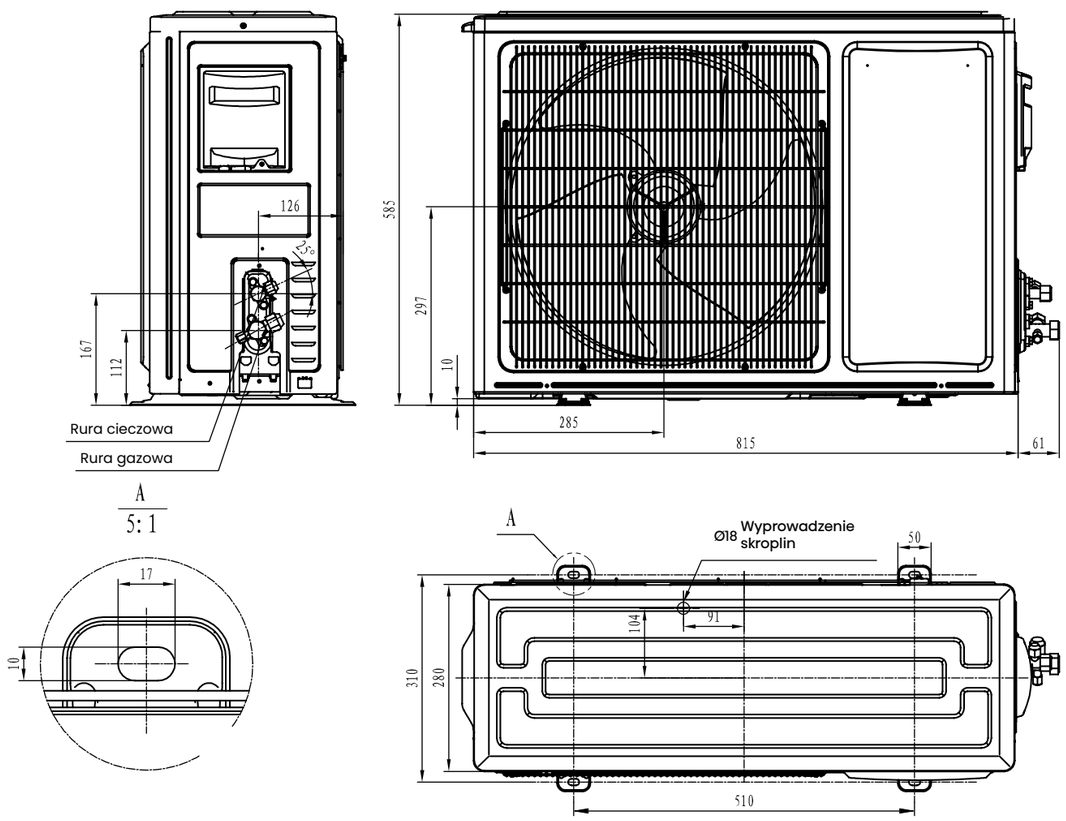

Wymiary (mm)

Easy Smart

CA70BT1AW

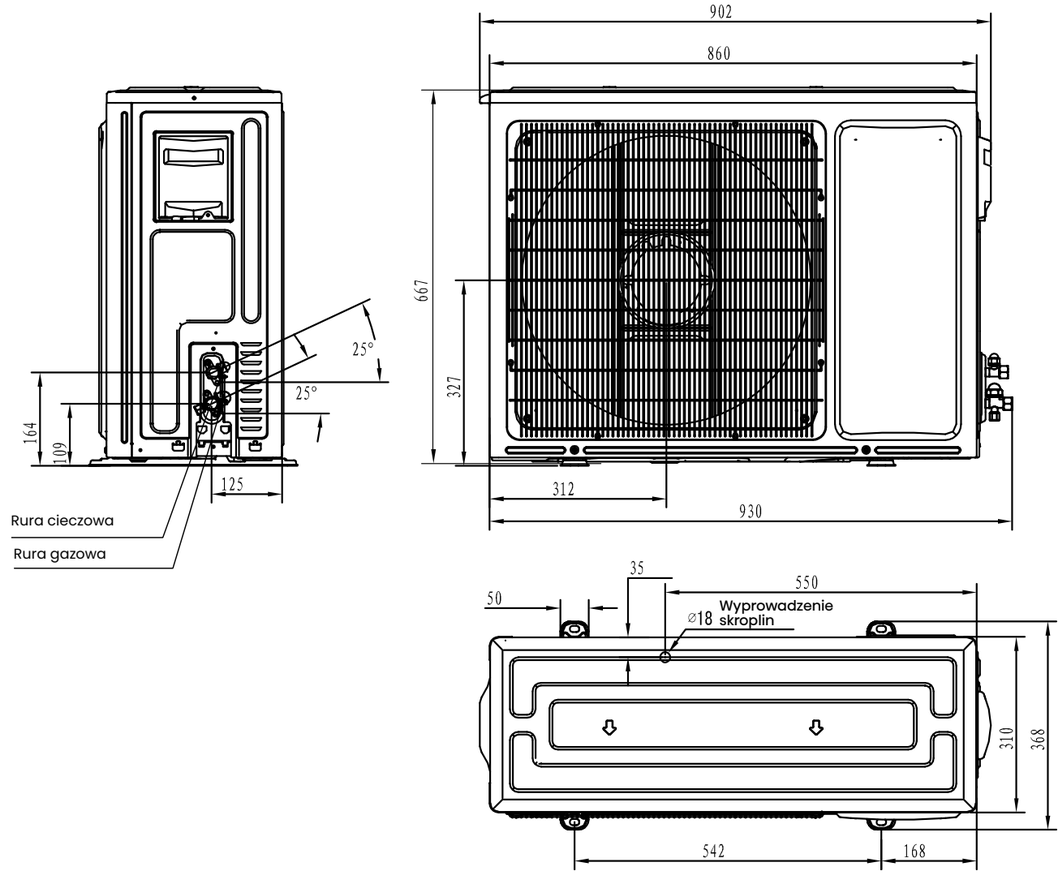

Hisense

Klimatyzatory **komercyjne** LCAC

Przegląd funkcji LCAC

● dostępna ● opcjonalna - brak

Funkcje / Model		Kasetonowe kompakt	Kasetonowe nawiew obwodowy	Kanałowe	Przypodło-gowo-podsufitowe	Konsole
Poczuj się komfortowo						
Funkcja inteligentnej kontroli warunków pomieszczenia (I FEEL)		●	●	●	●	●
Tryb specjalny na noc/sen (SLEEP)		●	●	●	●	●
Niezależne sterowanie żaluzjami*		●	●	–	–	–
Auto swing		●	●	–	●	●
Nawiew obwodowy 360°		●	●	–	–	–
Nawiew 4D		–	–	–	●	●
Autorestart		●	●	●	●	●
Zadbaj o jakość powietrza						
Tryb jonizacji Hi-NANO		○	○	○	-	●
Filtr powietrza z jonami srebra Ag*		●	●	-	-	-
Filtr nylonowy		●	●	●	●	●
Sygnalizacja zabrudzonego filtra		●	●	●	●	●
Czujnik wilgotności*		●	●	●	-	-
Doprowadzenie świeżego powietrza		●	●	●	●	●
Samoczyszczenie		●	●	●	●	●
Bądź ECO						
Klasa energetyczna (chłodzenie/grzanie)		A++ / A++ - SERIA 8, A++ / A+ - SERIA 7	A++ / A+	A++ / A+	A++ / A+	A++ / A+
Tryb ECOnomy		●	●	●	●	●
Praca całoroczna						
Zakres temperatur pracy w trybie ogrzewania -20 ~ +24°C modele:		ACT26, ACT35	AUC125, AUC140 AUC175	ADT26, ADT35 AUD125, AUD140 AUD175, AUD200 AUD250	AUV125, AUV140 AUV175	AKT26, AKT35
Zakres temperatur pracy w trybie ogrzewania -15 ~ +24°C modele:		ACT52	ACT71, AUC105	ADT52, AUD71, AUD105	AVT71, AUV105	AKT52
Grzałka karteru sprężarki		●	●	●	●	●
Grzałka tacy skroplin		○	○	○	○	○
Inteligentne odszranianie		●	●	●	●	●
Tryb ogrzewania podtrzymującego temperaturę w pomieszczeniu +8°C		●	●	●	●	●
Zabezpieczenie przed nawiewem zimnego powietrza		●	●	●	●	●
Łatwe sterowanie						
Sterownik	bezprzewodowy	●	●	●	●	●
	przewodowy	○	○	●	○	○
	centralny	○	○	○	○	○
Moduł WiFi		○	○	○	○	○
Programator czasowy 24-godzinny (24H)		●	●	●	●	●
Programator tygodniowy - sterownik przewodowy		○	○	○	○	○
Włączanie / wyłączanie przy użyciu karty hotelowej		●	●	●	●	●

*Funkcjonalność dostępna tylko dla serii 8.

Okres gwarancji na wszystkie modele klimatyzatorów wynosi 5 lat.

KASETONOWE KOMPAKTOWE

Kompaktowa budowa

Charakteryzujące się kompaktową budową jednostki mają wysokość jedynie 215 mm. Pozwala to, zmniejszyć głębokość sufitu podwieszanego.

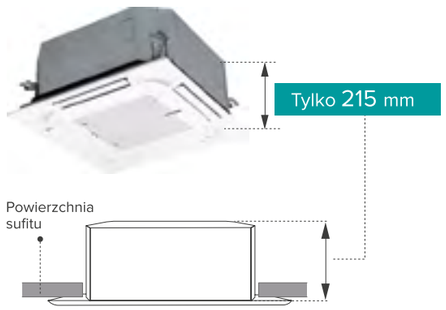

MODEL	szer.*wys.*gł. (mm)
ACT26UR4RCC8	570*215*570
ACT35UR4RCC8	570*215*570
ACT52UR4RCC8	570*215*570

Panel 620×620

Panel o wymiarach 620*620 mm doskonale pasuje do standardowych paneli dekoracyjnych. Z tego względu jest łatwy w instalacji i zapewnia elegancki wygląd sufitu.

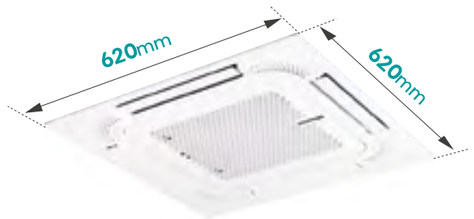

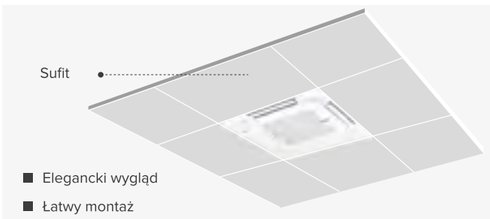

- Elegancki wygląd
- Łatwy montaż
- Pasuje do standardowego panelu dekoracyjnego

Nawiew obwodowy

Nawiew obwodowy zapewnia optymalne rozprowadzanie klimatyzowanego powietrza do każdego miejsca w pomieszczeniu i równomierny rozkład temperatury.

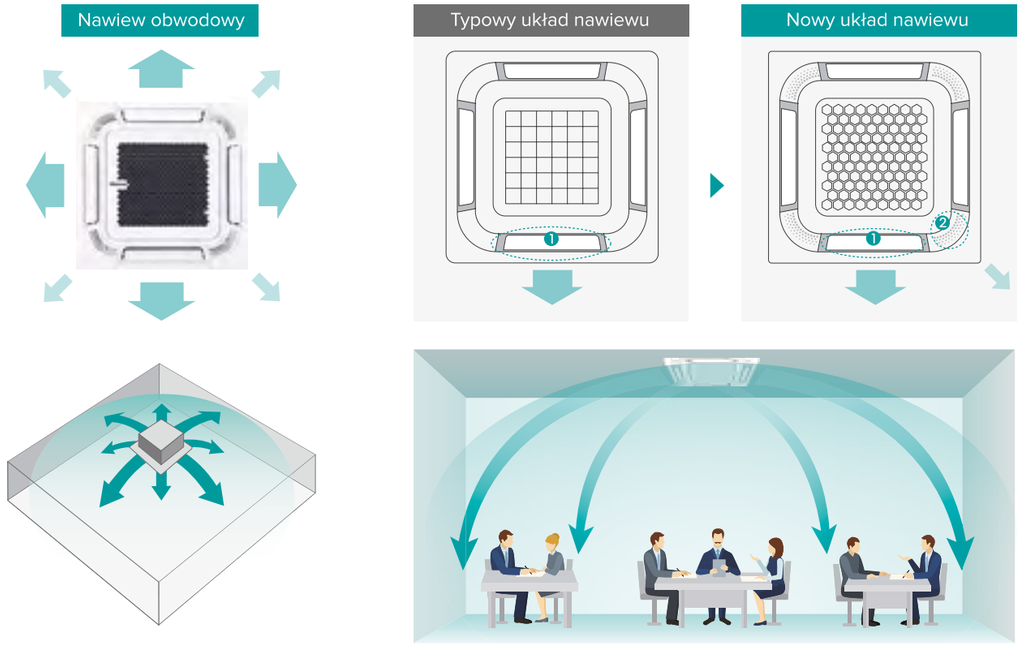

Niezależne sterowanie żaluzjami*

Niezależne sterowanie żaluzjami pozwala dopasować nawiew powietrza do kształtu przestrzeni i preferencji użytkowników.

* Funkcja niezależnego sterowania żaluzjami jest dostępna w sterowniku przewodowym YXE-E01U(E) oraz tylko pilocie bezprzewodowym RCH-RVD01.
Funkcjonalność dostępna tylko dla serii 8.

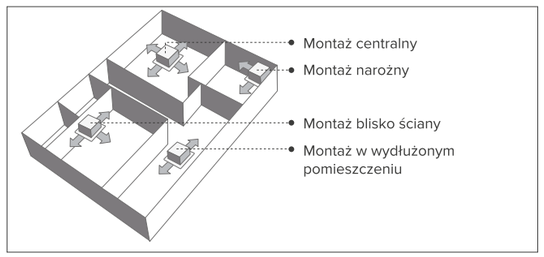

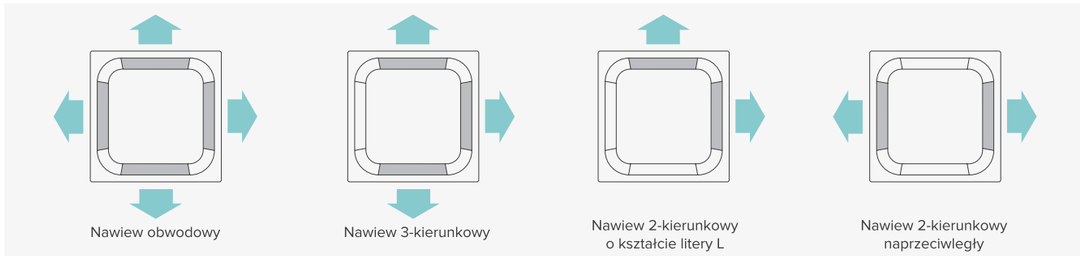

Do wysokich pomieszczeń

Jeśli sufit pomieszczenia znajduje się wysoko, za pomocą sterownika przewodowego możliwe jest dostosowanie parametrów klimatyzatora w celu skompensowania wysokości zainstalowania, tak aby chłodne powietrze mogło być nawiewane do miejsc przebywania ludzi.

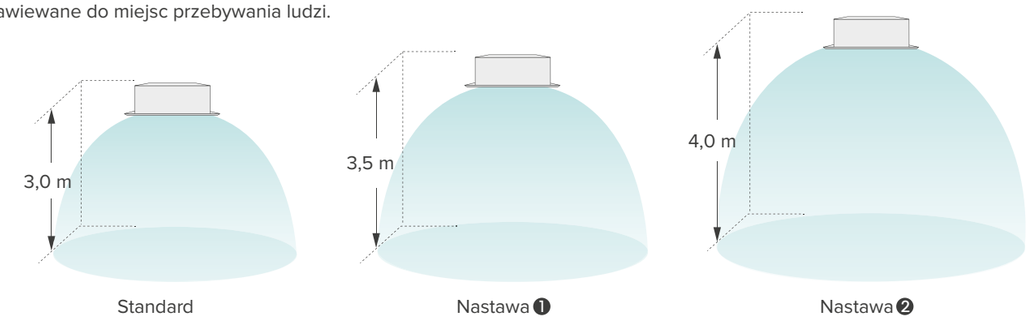

Wymiennik o wysokiej sprawności

Nowa konstrukcja wymiennika ciepła klimatyzatora kasetonowego, w którym został zmniejszony rozstaw i średnica orurowania. Takie rozwiązanie pozwoliło uzyskać kompaktowe wymiary urządzenia przy jednoczesnym zachowaniu mocy i sprawności.

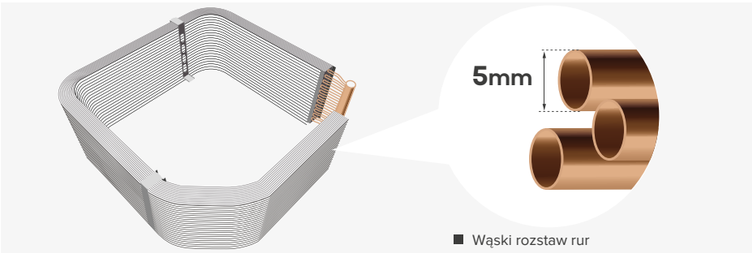

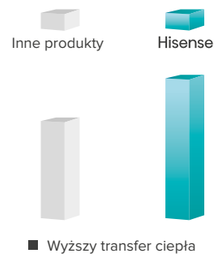

Kontrola wilgotności powietrza*

Jednostki kasetonowe kompaktowe są standardowo wyposażone w czujnik wilgotności. Podczas pracy w trybie osuszania poziom wilgotności panującej w pomieszczeniu można sprawdzić na sterowniku przewodowym YXE-E01U(E) (opcja).

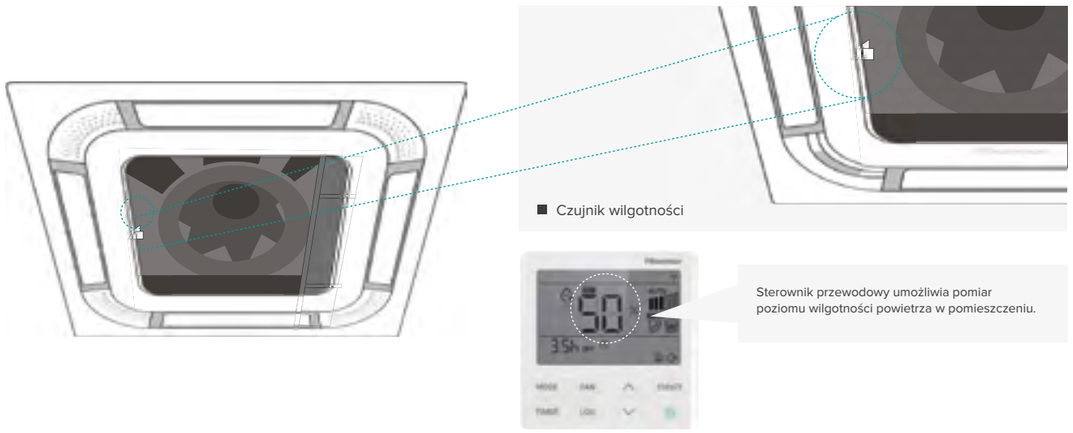

*Funkcjonalność dostępna tylko dla serii 8.

Pompka skroplin o dużej wysokości podnoszenia

Maksymalna wysokość podnoszenia pompki skroplin w klimatyzatorach Hisense może sięgać nawet 1200 mm.

* Aby zapewnić płynne odprowadzanie skroplin przy długotrwałym użytkowaniu, zalecana wysokość wyprowadzenia rury odpływu powinna być ≤ 800 mm.

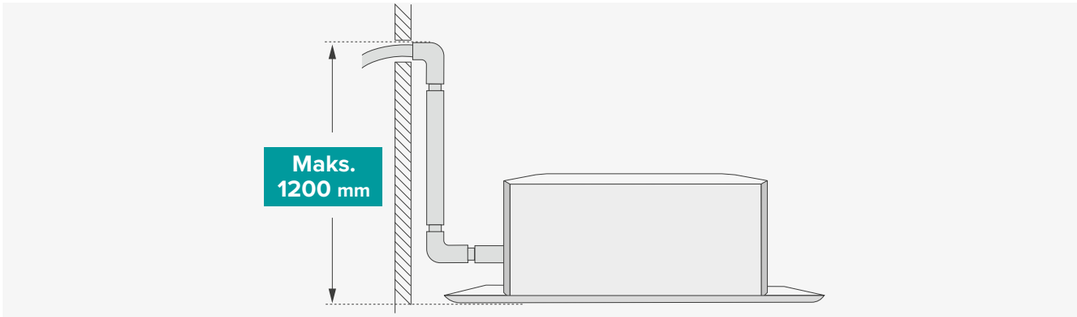

Przyłącze świeżego powietrza

Przyłącze to służy do doprowadzania do wnętrza budynku świeżego powietrza z zewnątrz w celu poprawy jakości powietrza w pomieszczeniach. * Udział objętości świeżego powietrza nie może przekraczać 20% całkowitego projektowanego wydatku powietrza.

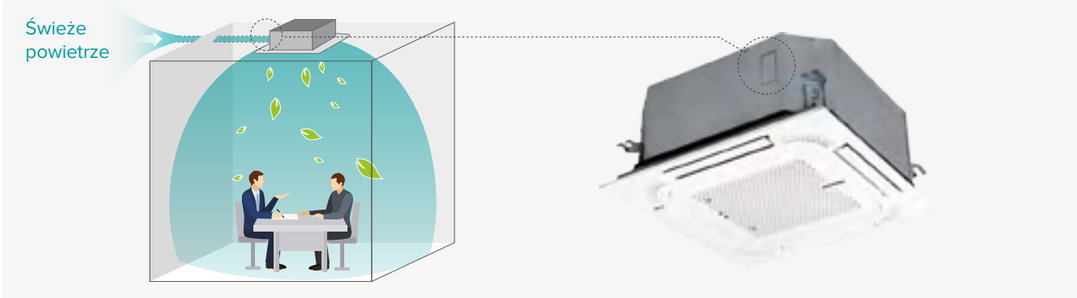

Filtr powietrza z jonami srebra Ag*

Będący standardowym wyposażeniem klimatyzatorów, filtr powietrza z jonami srebra Ag^+ skutecznie hamuje rozwój bakterii i wirusów, tworząc w pomieszczeniu korzystne dla zdrowia środowisko.

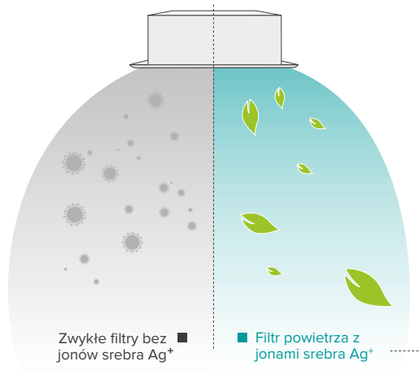

Skuteczność neutralizacji

Pałeczki okrężnicy 99,99%	Pleśniobójczy	Gronkowiec złocisty 99,99%

* Skutecznie zabija bakterie, niszcząc wewnętrzną strukturę komórkową mikroorganizmów.

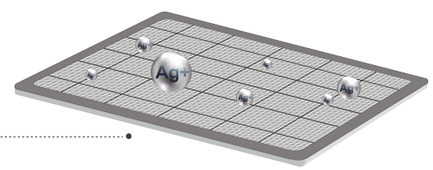

*Funkcjonalność dostępna tylko dla serii 8.

Hisense Kasetonowe kompaktowe

Turbo inwerter

RCH-RVD01
Pilot
bezprzewodowy

YXE-C01U1(E)

YXE-E01U(E)

Sterowniki przewodowe
(opcjonalne)

W TRYBIE GRZANIA -20°C | WiFi (OPCJA) | KOMPAKTOWE | ON/OFF KARTĄ HOTELOWĄ (PCB) | STEROWANIE ŻALUZJAMI | DO WYSOKICH POMIESZCZEŃ | ŚWIEŻE POWIETRZE | I FEEL | NAWIEW 360° | FILTR Z JONAMI SREBRA | CZUJNIK WILGOTNOŚCI

Model		ACT26UR4RSCC8	ACT35UR4RSCC8	ACT52UR4RSCC7
Model jednostki wewnętrznej		**ACT26UR4RCC8**	**ACT35UR4RCC8**	**ACT52UR4RCC8**
Model jednostki zewnętrznej		**AUW26U4RS8**	**AUW35U4RS8**	**AUW52U4RS7**
Standard wyposażenia		**Pilot bezprzewodowy RCH-RVD01, pompka skroplin**		
Tryb chłodzenia				
Wydajność nominalna	W	2600	3500	5000
Moc elektryczna nominalna	W	620	875	1470
Prąd znamionowy	A	2,8	3,9	6,4
Współczynnik EER	W/W	4,19	4,00	3,40
Współczynnik SEER	W/W	7.20	7.00	6,40
Klasa energetyczna	-	A++(Nowe ERP B)	A++(Nowe ERP B)	A++(Nowe ERP C)
Tryb grzania				
Wydajność nominalna	W	3200	4000	5500
Moc elektryczna nominalna	W	750	1000	1480
Prąd znamionowy	A	3,30	4,40	6,43
Współczynnik COP	W/W	4,27	4,00	3,72
Współczynnik SCOP	W/W	4.60	4.60	4,10
Klasa energetyczna	-	A++(Nowe ERP B)	A++(Nowe ERP B)	A+(Nowe ERP C)
Jednostka wewnętrzna				
Wielkość przepływu powietrza (Hi/Med/Lo)	m^3/h	600/500/400	600/500/400	700/600/510
Poziom ciśnienia akustycznego (Hi/Med/Lo)	dB(A)	38/34/30	38/34/30	42/38/34
Wymiary netto (szer. x wys. x gł.)	mm	570×215×570	570×215×570	570×215×570
Ciężar netto	kg	15,5	15,5	15,5
Zasilanie z jednostki zewnętrznej	f / V / Hz	1, 220-240, 50	1, 220-240, 50	1, 220-240, 50
Panel		PE-QEA-LD	PE-QEA-LD	PE-QEA-LD
Wymiary netto (szer. x wys. x gł.)	mm	620×40×620	620×40×620	620×40×620
Ciężar netto	kg	2,6	2,6	2,6
Zakres nastaw temperatury (chłodzenie)	°C	16~30	16~30	16~30
Zakres nastaw temperatury (grzanie)	°C	16~30	16~30	16~30
Jednostka zewnętrzna				
Poziom ciśnienia akustycznego	dB(A)	51	51	52
Wymiary netto (szer. x wys. x gł.)	mm	810×580×280	810×580×280	810×580×280
Ciężar netto	kg	34	34	36
Zasilanie	f / V / Hz	1, 220-240, 50	1, 220-240, 50	1, 220-240, 50
Zakres temperatur pracy (chłodzenie)	°C	-15~52	-15~52	-15~48
Zakres temperatur pracy (grzanie)	°C	-20~24	-20~24	-15~24
Instalacja rurowa				
Średnica rury cieczowej	Ømm (cal)	Ø6,35(1/4')	Ø6,35(1/4')	Ø6,35 (1/4')
Średnica rury gazowej	Ømm (cal)	Ø9,52 (3/8')	Ø9,52 (3/8')	Ø12,7 (1/2')
Maks. długość rur / przewyższenie	m	35/15	35/15	50/30
Czynnik chłodniczy				
Typ / GWP	-	R32 / 675	R32 / 675	R32 / 675
Napełnienie fabryczne	kg	0,87	0,87	1,08
Długość rurociągu bez konieczności dopełniania	m	5	5	5
Dodatkowa ilość	g/m	15	15	15
Ekwiwalent CO_2	t	0,506	0,574	0,655

Powyższe dane konstrukcyjne oraz parametry techniczne podane są na dzień ich publikacji i mogą być już nieaktualne z uwagi na ciągłe udoskonalanie naszych produktów.
Podane wartości poziomu hałasu mierzone w warunkach komory bezechowej.

Rysunki instalacyjne

Wymiary (mm)

ACT26UR4RCC8
ACT35UR4RCC8
ACT52UR4RCC8

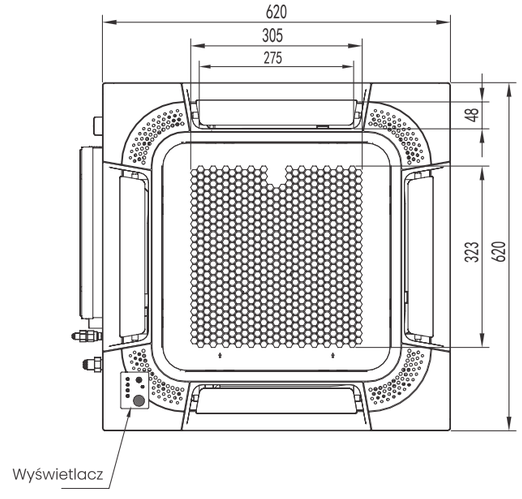

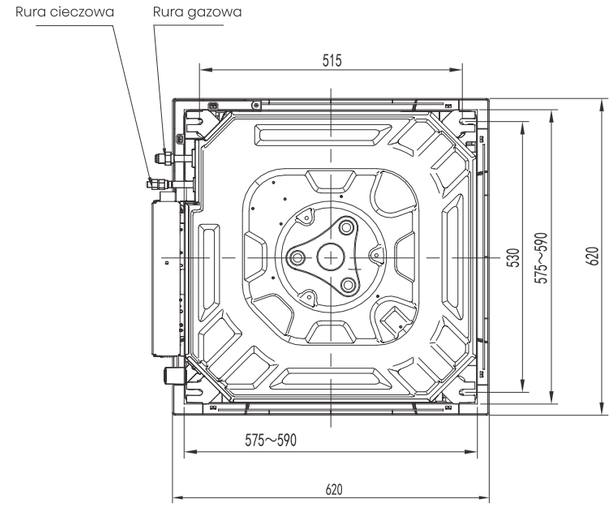

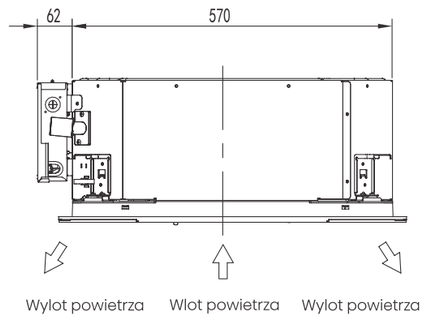

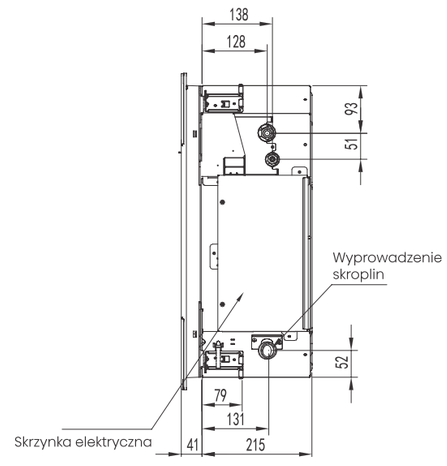

KASETONOWE Z NAWIEWEM OBWODOWYM

Nawiew obwodowy

Nawiew obwodowy zapewnia optymalne rozprowadzanie klimatyzowanego powietrza do każdego miejsca w pomieszczeniu i równomierny rozkład temperatury.

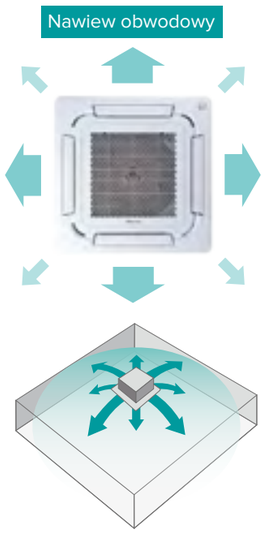

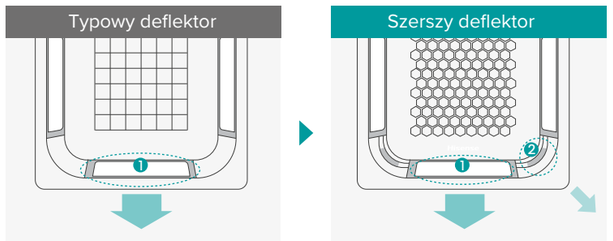

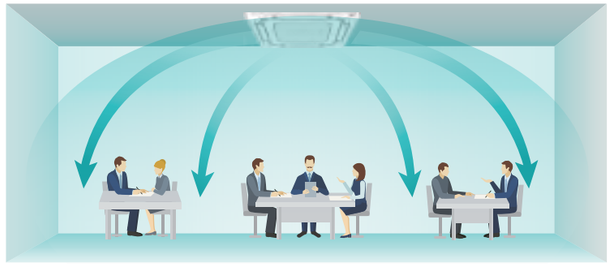

Niezależne sterowanie żaluzjami*

Niezależne sterowanie żaluzjami pozwala dopasować nawiew powietrza do kształtu przestrzeni i preferencji użytkowników.

* Funkcja niezależnego sterowania żaluzjami jest dostępna w sterowniku przewodowym YXE-E01U(E) lub pilocie bezprzewodowym RCH-RVD01.

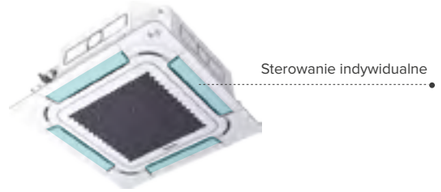

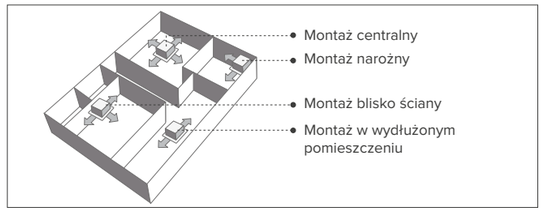

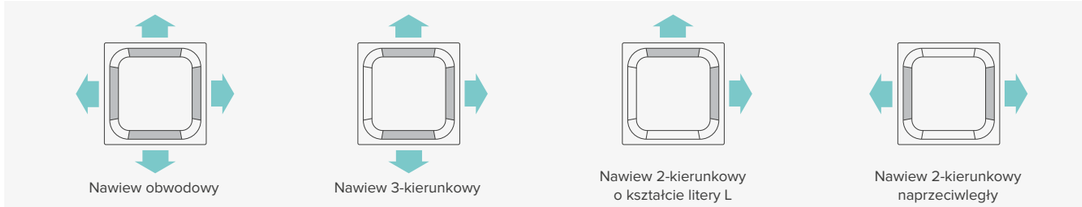

Wyświetlacz kierunku nawiewu

Zmiana kierunku nawiewu powietrza powoduje miganie na wyświetlaczu odpowiedniego symbolu.

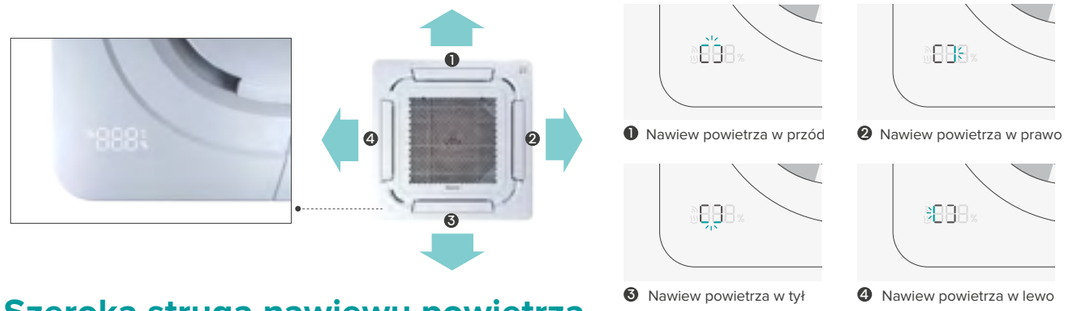

Szeroka struga nawiewu powietrza

Kąt odchylenia strugi powietrza wynosi do 88°.
Szeroka struga pozwala uzyskać silny nawiew chłodnego lub ciepłego powietrza.

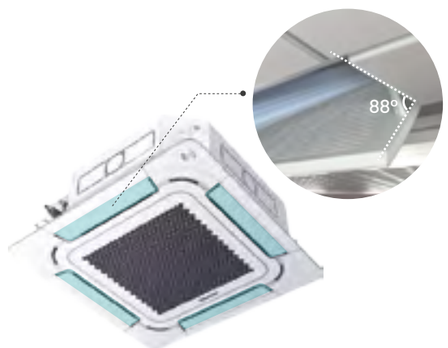

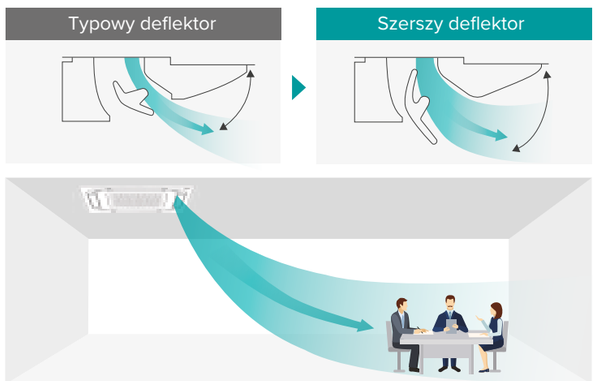

*Funkcjonalność dostępna tylko dla serii 8.

Wymiennik o wysokiej sprawności

Klimatyzatory kasetonowe są wyposażone w wymiennik ciepła w kształcie litery G, charakteryzujący się większą powierzchnią wymiany ciepła. W porównaniu z typowym wymiennikiem ciepła jest on bardziej wydajny i energooszczędny.

Typowy wymiennik ciepła

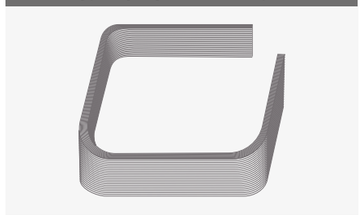

Wymiennik ciepła typu G

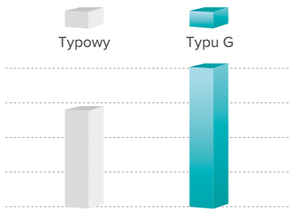

■ Wyższy transfer ciepła

Jonizator HI-NANO – wyposażenie opcjonalne

Technologia oczyszczania powietrza HI-NANO skutecznie hamuje rozwój drobnoustrojów w pomieszczeniu. Jonizator uwalnia do powietrza niezwykle wysokie stężenie jonów, powodując szybką neutralizację bakterii oraz wirusów.

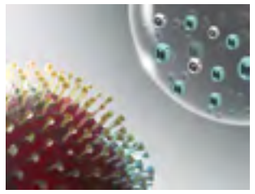

■ Jony HI-NANO wchodzą w kontakt z zanieczyszczeniem.

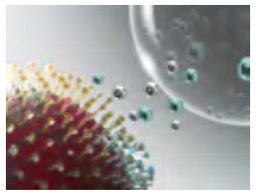

■ Rodniki hydroksylowe powodują denaturację białek zanieczyszczeń.

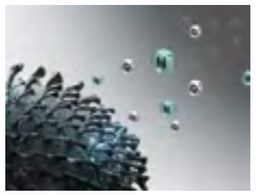

■ Aktywność biologiczna zanieczyszczenia zostaje zneutralizowana.

Skuteczność neutralizacji jonizatora HI-NANO

92,6% wirusów grypy H1N1	88,54% pałeczek okrężnicy	74,01% gronkowca złocistego	60,07% cząstek stałych PM2.5
HI-NANO skutecznie eliminuje 92,6% wirusów grypy H1N1 w ciągu 2 godzin.	HI-NANO skutecznie eliminuje 88,54% bakterii pałeczek okrężnicy w ciągu 2 godzin.	HI-NANO skutecznie eliminuje 74,01% bakterii gronkowca złocistego w ciągu 2 godzin.	HI-NANO skutecznie usuwa z powietrza 60,07% cząstek PM2,5 w ciągu 2 godzin

* Wynik badania na podstawie testu klimatyzatora split Hisense (model: AST-12UW4RMRCF) przeprowadzonego przez firmę SGS w komorze testowej o pojemności 30 m^3.

Świeże powietrze

Klimatyzator wyposażony jest w przyłącze do doprowadzania do wnętrza budynku świeżego powietrza z zewnątrz.

* Udział objętości świeżego powietrza nie może przekraczać 20% całkowitego projektowanego wydatku powietrza.

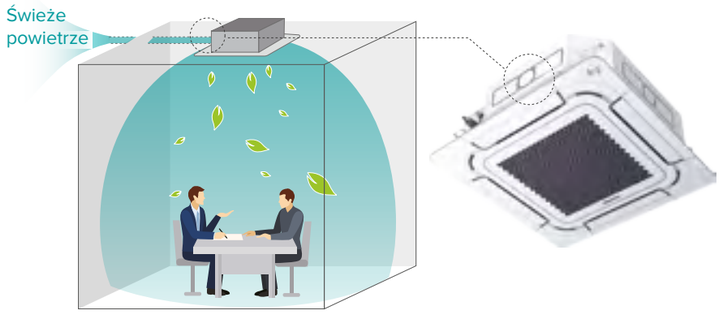

Filtr powietrza z jonami srebra Ag*

Będący standardowym wyposażeniem klimatyzatorów, filtr powietrza z jonami srebra Ag^+ skutecznie hamuje rozwój bakterii i wirusów, tworząc w pomieszczeniu korzystne dla zdrowia środowisko.

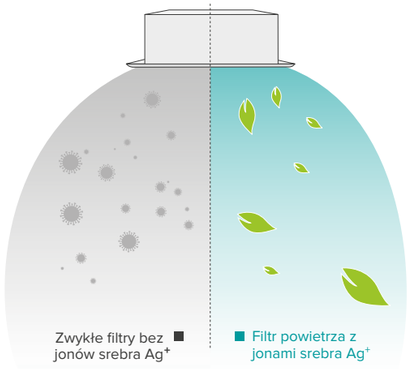

Skuteczność neutralizacji

Pałeczki okrężnicy 99,99%	Pleśniobójczy	Gronkowiec złocisty 99,99%

* Skutecznie zabija bakterie, niszcząc wewnętrzną strukturę komórkową mikroorganizmów.

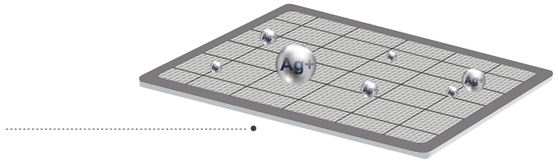

Łatwe czyszczenie filtra

Filtr można myć pod bieżącą wodą. Po oczyszczeniu filtra kratkę można zamontować w dowolnym kierunku. Kratka nie wymaga dopasowywania położenia dzięki specjalnej strukturze plastra miodu.

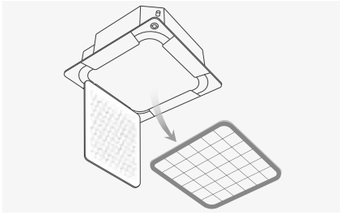

■ Wygodne wyjmowanie

■ Zmywalny filtr o wysokiej gęstości

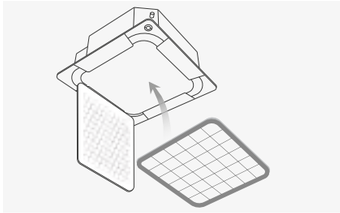

■ Kratka o specjalnym wzorze, łatwa w montażu

Typowa kratka wlotowa

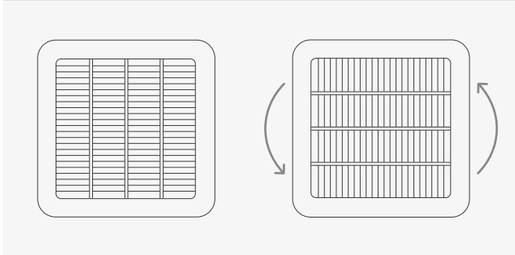

■ Musi być zakładana w określonym położeniu.

Kratka wlotowa Hisense

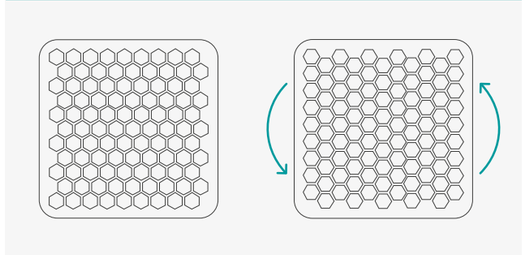

■ Dzięki specjalnej konstrukcji może być zakładana w dowolnym położeniu.

*Funkcjonalność dostępna tylko dla serii 8.

Ukryty wyświetlacz

Wyświetlacz LED na panelu zapewnia czytelne wskazywanie wartości temperatury. Po wyłączeniu wyświetlacz jest zgaszony.

■ Wyświetlacz włączony

■ Wyświetlacz wyłączony

Wyświetlanie kodu błędów

Wyświetlacz na panelu oferuje sygnalizację błędów. Po wystąpieniu błędu wyświetlana jest litera E z migającym kodem błędu. Ułatwia to diagnostykę problemów.

■ Przykład: Kod błędu E22

Pozwala odróżnić wskazanie kodu błędu 22 od temperatury 22°C.

Kontrola wilgotności*

Jednostki kasetonowe są standardowo wyposażone w czujnik wilgotności. W trybie osuszania wilgotność względna jest wyświetlana na sterowniku YXE-E01U(E).

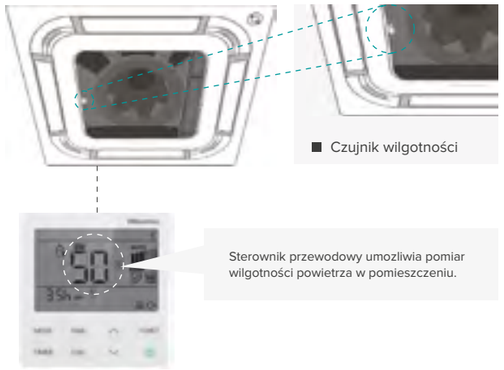

Panel “High Sense”

Konstrukcja kratki wlotowej o strukturze plastra miodu złożonej z małych trójkątów zapewnia niski poziom hałasu przy przepływie powietrza. Dodatkowo elegancki wygląd pasuje do każdego stylu wnętrza.

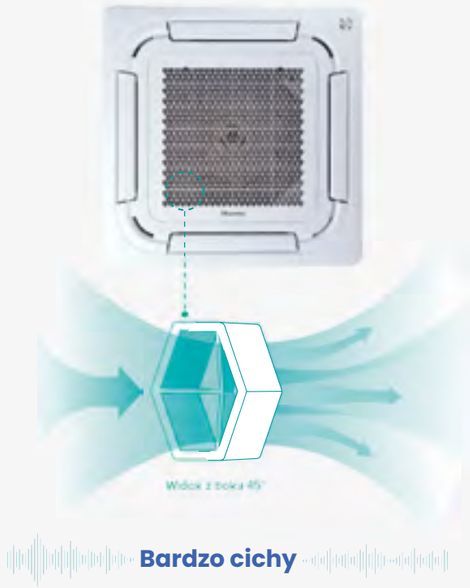

Bardzo cichy

■ Otwory wlotowe o kształcie plastra miodu złożonym z małych trójkątów zapewnia lepszą dystrybucję strumienia powietrza.

*Funkcjonalność dostępna tylko dla serii 8.

Do wysokich pomieszczeń

Jeśli sufit pomieszczenia znajduje się wysoko, za pomocą sterownika przewodowego możliwe jest dostosowanie parametrów klimatyzatora w celu skompensowania wysokości zainstalowania, tak aby chłodne powietrze mogło być nawiewane do miejsc przebywania ludzi.

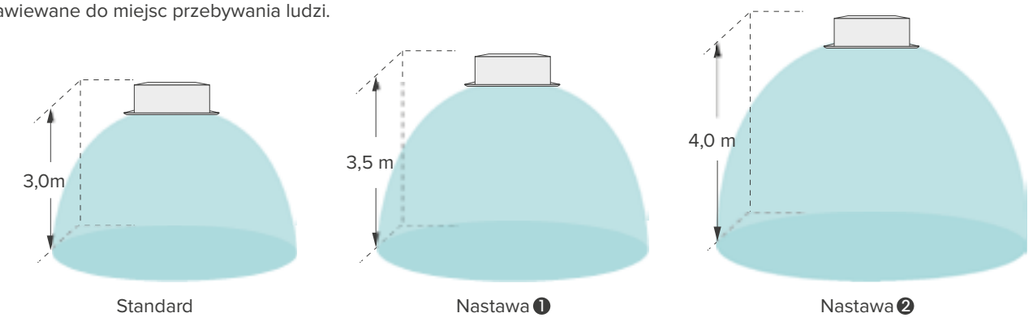

Kompaktowa budowa

Klimatyzatory, charakteryzujące się najbardziej kompaktowymi wymiarami w swojej klasie, mają wysokość jedynie 236 mm. Pozwala to zmniejszyć głębokość sufitu podwieszanego.

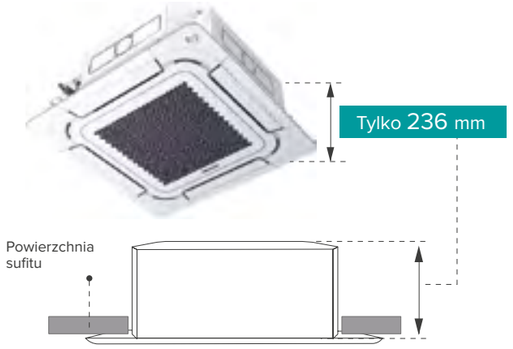

*dotyczy jednostki wewnętrznej ACT71UR4RJC8

Wydajna pompka skroplin

Maksymalna wysokość podnoszenia pompki skroplin w klimatyzatorach Hisense może sięgać nawet 1200 mm.

* Aby zapewnić płynne odprowadzanie skroplin przy długotrwałym użytkowaniu, zalecana wysokość wyprowadzenia rury odpływu powinna być ≤ 800 mm.

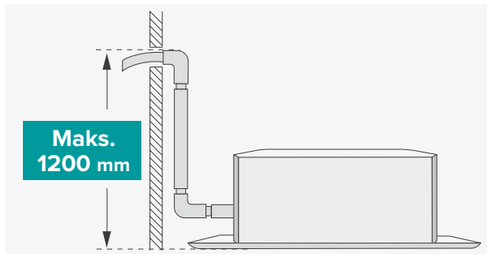

Przyłącze do kanału rozprowadzające powietrze

W pomieszczeniach o nieregularnym układzie dodatkowe przyłącze umożliwia doprowadzenie nawiewu do nietypowych miejsc bez konieczności stosowania dodatkowych jednostek wewnętrznych.

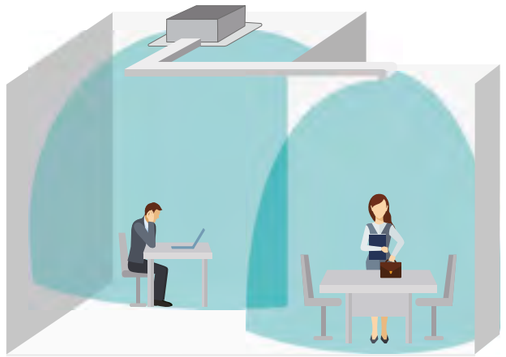

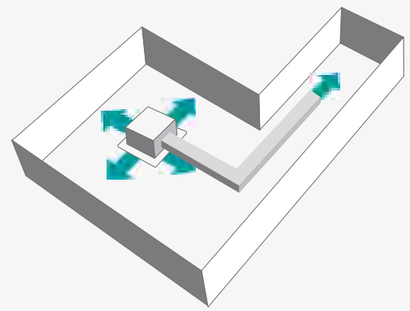

■ Wbudowany wewnętrzny kanał powietrzny pozwala na doprowadzanie powietrza nawet do wąskich przestrzeni. Możliwość przyłączenia dodatkowego kanału umożliwia doprowadzenie chłodnego lub ciepłego powietrza do małych, wąskich pomieszczeń.

Hisense Kasetonowe z nawiewem obwodowym

RCH-RVD01
Pilot
bezprzewodowy

YXE-C01U1(E) YXE-E01U(E)
Sterowniki przewodowe
(opcjonalne)

W TRYBIE GRZANIA -15°C | WiFi (OPCJA) | JONIZATOR HI-NANO (OPCJA) | STEROWANIE ŻALUZJAMI | DO WYSOKICH POMIESZCZEŃ | ŚWIEŻE POWIETRZE | I FEEL | NAWIEW 360° | FILTR Z JONAMI SREBRA | CZUJNIK WILGOTNOŚCI

Model		ACT71UR4RJJC7	AUC105UR4RKKC7
Model jednostki wewnętrznej		**ACT71UR4RJC8**	**AUC105UR4RKC8**
Model jednostki zewnętrznej		**AUW71U4RJ7**	**AUW105U4RK7**
Standard wyposażenia		**Pilot bezprzewodowy RCH-RVD01, pompka skroplin**	
Tryb chłodzenia			
Wydajność nominalna	W	7000	10000
Moc elektryczna nominalna	W	2059	3100
Prąd znamionowy	A	9,0	13,5
Współczynnik EER	W/W	3,40	3,23
Współczynnik SEER	W/W	7,00	6,20
Klasa energetyczna	-	A++(Nowe ERP B)	A++(Nowe ERP C)
Tryb grzania			
Wydajność nominalna	W	8000	11000
Moc elektryczna nominalna	W	2150	2960
Prąd znamionowy	A	9,35	12,87
Współczynnik COP	W/W	3,72	3,72
Współczynnik SCOP	W/W	4,10	4,00
Klasa energetyczna	-	A+ (Nowe ERP C)	A+ (Nowe ERP C)
Jednostka wewnętrzna			
Wielkość przepływu powietrza (Hi/Med/Lo)	m^3/h	1200/1000/840	1650/1400/1150
Poziom ciśnienia akustycznego (Hi/Med/Lo)	dB(A)	43/40/37	50/46/42
Wymiary netto (szer. x wys. x gł.)	mm	840×236×840	840×272×840
Ciężar netto	kg	23	26
Zasilanie z jednostki zewnętrznej	f / V / Hz	1, 220-240, 50	1, 220-240, 50
Panel		**PE-QFA-CD**	**PE-QFA-CD**
Wymiary netto (szer. x wys. x gł.)	mm	950×50×950	950×50×950
Ciężar netto	kg	6,5	6,5
Zakres nastaw temperatury (chłodzenie)	°C	16~30	16~30
Zakres nastaw temperatury (grzanie)	°C	16~30	16~30
Jednostka zewnętrzna			
Poziom ciśnienia akustycznego	dB(A)	57	57
Wymiary netto (szer. x wys. x gł.)	mm	860×670×310	900×750×340
Ciężar netto	kg	44,5	55
Zasilanie	f / V / Hz	1, 220-240, 50	1, 220-240, 50
Zakres temperatur pracy (chłodzenie)	°C	-15~48	-15~48
Zakres temperatur pracy (grzanie)	°C	-15~24	-15~24
Instalacja rurowa			
Średnica rury cieczowej	Ømm (cal)	Ø9,52 (3/8')	Ø9,52 (3/8')
Średnica rury gazowej	Ømm (cal)	Ø15,88 (5/8')	Ø15,88 (5/8')
Maks. długość rur / przewyższenie	m	60/30	65/30
Czynnik chłodniczy			
Typ / GWP	-	R32 / 675	R32 / 675
Napełnienie fabryczne	kg	1,50	1,80
Długość rurociągu bez konieczności dopełniania	m	5	5
Dodatkowa ilość	g/m	35	35
Ekwiwalent CO_2	t	1,013	1,215

Powyższe dane konstrukcyjne oraz parametry techniczne podane są na dzień ich publikacji i mogą być już nieaktualne z uwagi na ciągłe udoskonalanie naszych produktów.
Podane wartości poziomu hałasu mierzone w warunkach komory bezechowej.

Hisense Kasetonowe z nawiewem obwodowym

RCH-RVD01
Pilot
bezprzewodowy

YXE-C01U1(E) YXE-E01U(E)
Sterowniki przewodowe
(opcjonalne)

W TRYBIE GRZANIA -20°C | WiFi (OPCJA) | JONIZATOR HI-NANO (OPCJA) | STEROWANIE ŻALUZJAMI | DO WYSOKICH POMIESZCZEŃ | ŚWIEŻE POWIETRZE | I FEEL | NAWIEW 360° | FILTR Z JONAMI SREBRA | CZUJNIK WILGOTNOŚCI

Model		AUC125UR6RNKC8	AUC140UR6RNKC8	NOWOŚĆ AUC175UR6RWKC8	AUC175UR6RPHB4*
Model jednostki wewnętrznej		**AUC125UR4RKC8**	**AUC140UR4RKC8**	**AUC175UR4RKC8**	**AUC175UR4RHB4**
Model jednostki zewnętrznej		**AUW125U6RN8**	**AUW140U6RN8**	**AUW175U6RW8**	**AUW175U6RP4**
Standard wyposażenia		**Pilot bezprzewodowy RCH-RVD01, pompka skroplin**			**Pilot bezp. R2-01, pompka skroplin**
Tryb chłodzenia					
Wydajność nominalna	W	12100	13500	16000	17200
Moc elektryczna nominalna	W	3940	4730	5500	6600
Prąd znamionowy	A	6,5	7,4	9,7	12,5
Współczynnik EER	W/W	3,07	2,85	2,91	2,61
Współczynnik SEER	W/W	6,20	6,07	6,10	-
Klasa energetyczna	-	-	-	-	-
Tryb grzania					
Wydajność nominalna	W	13500	16000	17500	20000
Moc elektryczna nominalna	W	3700	5440	5900	6650
Prąd znamionowy	A	6,20	9,60	11,0	12,60
Współczynnik COP	W/W	3,65	2,94	2,97	3,01
Współczynnik SCOP	W/W	4,40	4,40	4,00	-
Klasa energetyczna	-	-	-	-	-
Jednostka wewnętrzna					
Wielkość przepływu powietrza (Hi/Med/Lo)	m^3/h	2000/1750/1550	2000/1750/1550	2100/1850/1600	2200/1700/1400
Poziom ciśnienia akustycznego (Hi/Med/Lo)	dB(A)	52/49/46	52/49/46	54/51/48	53/46/44
Wymiary netto (szer. x wys. x gł.)	mm	840×272×840	840×272×840	840×272×840	840×298×840
Ciężar netto	kg	26	26	26	32,0
Zasilanie z jednostki zewnętrznej	f / V / Hz	1, 220-240, 50	1, 220-240, 51	1, 220-240, 50	1, 220-240, 50
Panel		**PE-QFA-CD**	**PE-QFA-CD**	**PE-QFA-CD**	**PE-DA-B29**
Wymiary netto (szer. x wys. x gł.)	mm	950×50×950	950×50×950	950×50×950	950×45×950
Ciężar netto	kg	6,5	6,5	6,5	6,5
Zakres nastaw temperatury (chłodzenie)	°C	16~30	16~30	16~30	16 ~ 30
Zakres nastaw temperatury (grzanie)	°C	16~30	16~30	16~30	16 ~ 30
Jednostka zewnętrzna					
Poziom ciśnienia akustycznego	dB(A)	58	58	62	63
Wymiary netto (szer. x wys. x gł.)	mm	900×1170×320	900×1170×320	1100×875×450	950×1386×340
Ciężar netto	kg	83	83	94	109,0
Zasilanie	f / V / Hz	3, 380-415, 50	3, 380-415, 50	3, 380-415, 50	3, 380-415, 50
Zakres temperatur pracy (chłodzenie)	°C	-15~52	-15~52	-15 ~ 52	-15 ~ 48
Zakres temperatur pracy (grzanie)	°C	-20~24	-20~24	-20 ~ 24	-15 ~ 24
Instalacja rurowa					
Średnica rury cieczowej	Ømm (cal)	Ø9,52 (3/8')	Ø9,52 (3/8')	Ø9,52 (3/8')	Ø9,52 (3/8')
Średnica rury gazowej	Ømm (cal)	Ø15,88 (5/8')	Ø15,88 (5/8')	Ø15,88 (5/8')	Ø15,88 (5/8')
Maks. długość rur / przewyższenie	m	75/30	75/30	85 / 30	50 / 30
Czynnik chłodniczy					
Typ / GWP	-	R32 / 675	R32 / 675	R32 / 675	R32 / 675
Napełnienie fabryczne	kg	3,00	3,00	3,40	3,40
Długość rurociągu bez konieczności dopełniania	m	5	5	7,5	7,5
Dodatkowa ilość	g/m	35	35	35	35
Ekwiwalent CO_2	t	2,025	2,025	2,295	2,295

*Modele do wyczerpania zapasów magazynowych

Rysunki instalacyjne

	a
ACT71UR4RJC8	236
AUC105UR4RKC8 **AUC125UR4RKC8** **AUC140UR4RKC8** **AUC175UR4RKC8**	272

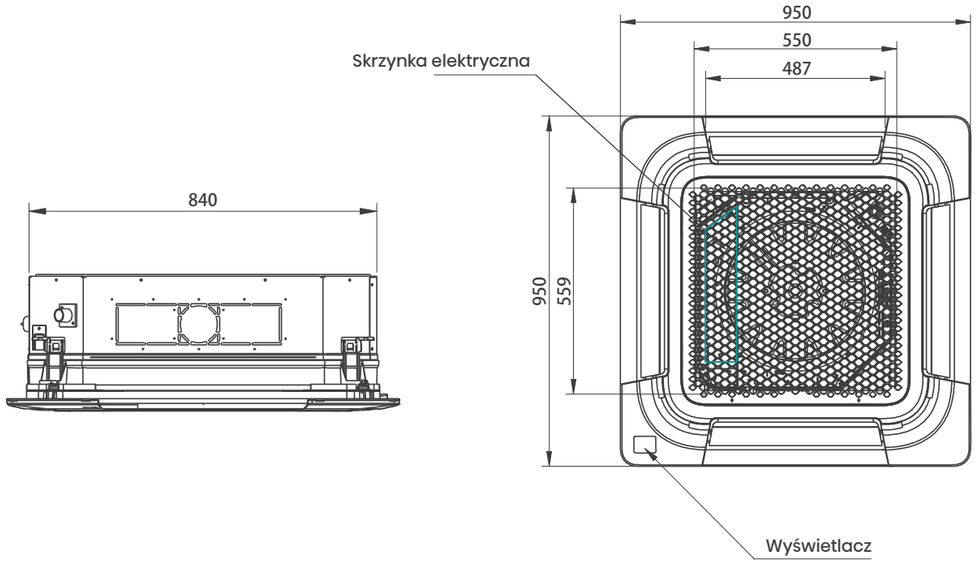

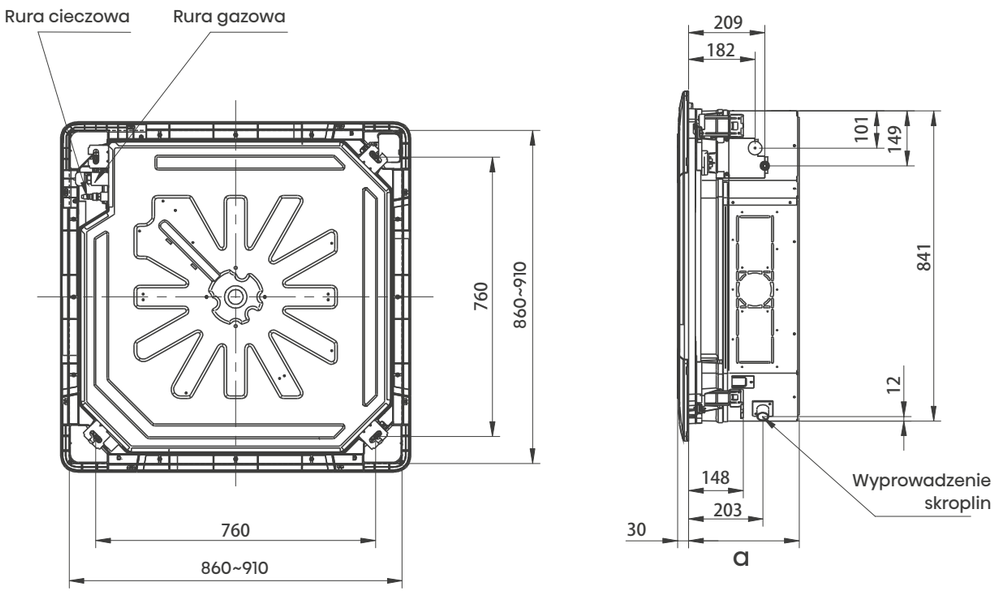

Rysunki instalacyjne

Wymiary (mm)

	a
AUC175UR4RHB4	298

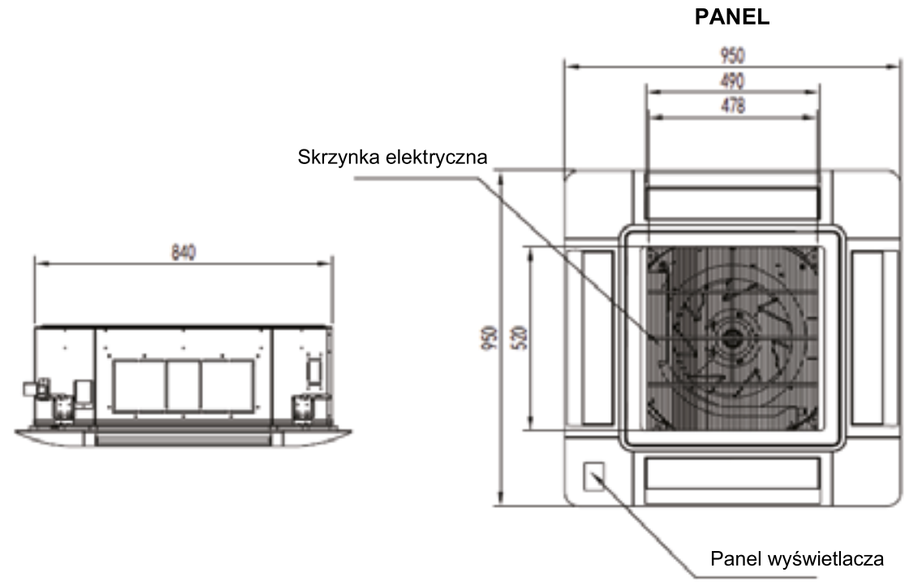

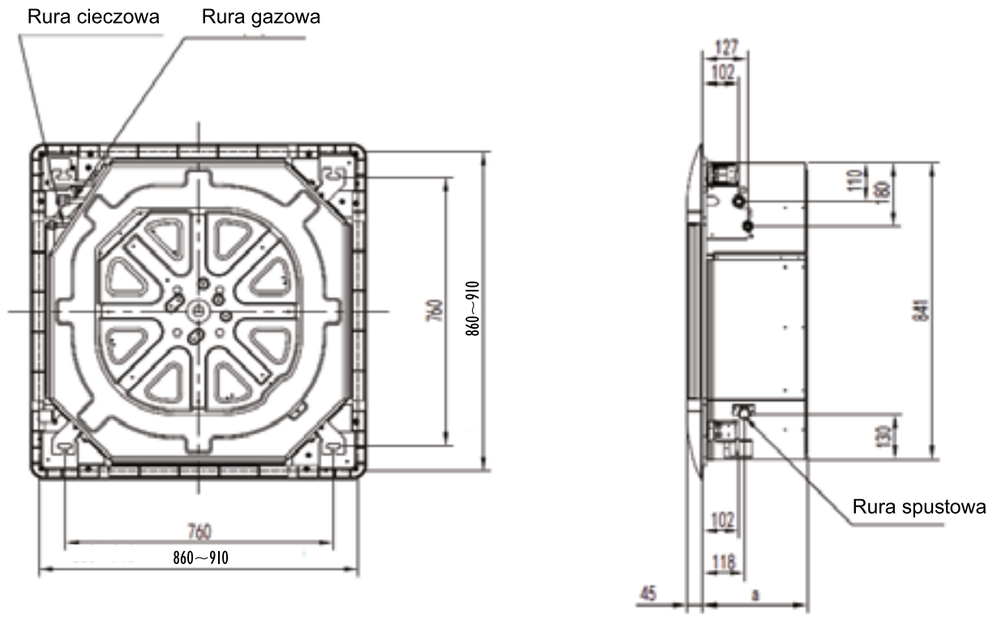

KANAŁOWE NISKI SPRĘŻ

Mniejsza wysokość

Jednostki kanałowe obniżone o wydajności od 2,5 kW do 5,0 kW, mają wysokość wynoszącą zaledwie 190 mm.

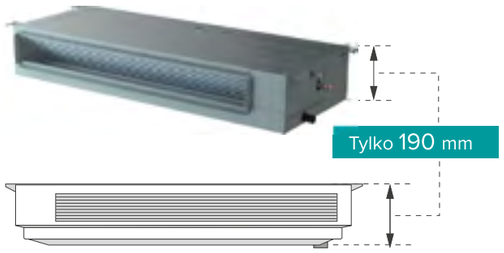

MODEL	szer.*wys.*gł. (mm)
ADT26	910*190*447
ADT35	910*190*447
ADT52	1180*190*447

Wydajna pompka skroplin

Maksymalna wysokość podnoszenia pompki skroplin w klimatyzatorach Hisense może sięgać nawet 1200mm.

* Aby zapewnić płynne odprowadzanie skroplin przy długotrwałym użytkowaniu, zalecana wysokość wyprowadzenia rury odpływu powinna być ≤800 mm.

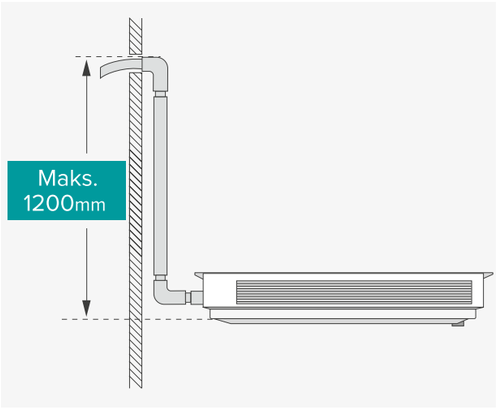

Wyłącznik pływakowy

Wyłącznik pływakowy zapewnia, że poziom skroplin w tacy ociekowej klimatyzatora znajduje się zawsze poniżej poziomu bezpieczeństwa, nawet w przypadku awarii pompy lub zablokowania odpływu. Stanowi to podwójne zabezpieczenie przed wyciekami wody. Pojemność tacy ociekowej pozwala pomieścić całość skroplin cofających się z rury odpływu po nagłym zaniku zasilania.

❶ Gdy pompka skroplin pracuje, wyłącznik pływakowy znajduje się w najniższym punkcie, a klimatyzator działa normalnie.

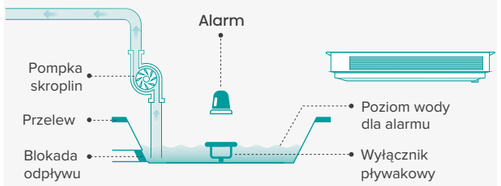

❷ Gdy pompka przestaje działać, a poziom wody podnosi się, dzięki dużej pojemności tacy ociekowej klimatyzator nadal działa normalnie.

❸ Kiedy poziom wody wzrośnie do poziomu bezpieczeństwa, wyłącznik pływakowy załączy alarm, a klimatyzator jest wyłączany.

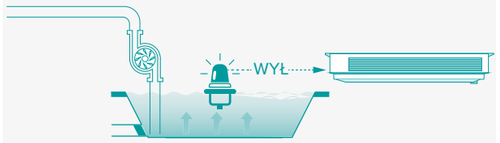

Filtr

Jednostki kanałowe Hisense są standardowo wyposażone w filtr nylonowy. Dzięki długiej żywotności filtr ten zmniejsza częstość wymiany i czyszczenia. Filtr jest zmywalny, co ułatwia usuwanie zanieczyszczeń pod bieżącą wodą.

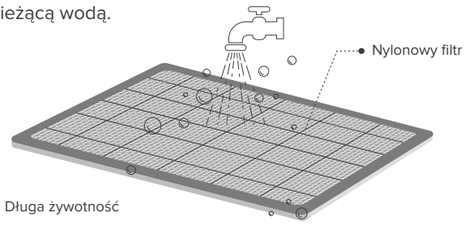

- Długa żywotność
- Mniejsza częstość wymiany
- Mniejsza częstość czyszczenia
- Łatwe czyszczenie

Regulacja co 1 Pa

Zmiany nastaw sprężu ESP dokonujemy sterownikiem przewodowym YXE-C01U1(E), który jest w wyposażeniu standardowym.

Typowy zakres regulacji

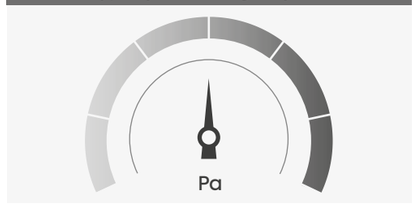

Regulacja co 1 Pa

- Regulacja nastawy co 1 Pa zapewnia najdokładniejsze ustawianie sprężu ESP.

Łatwy montaż

Pobór powietrza może odbywać się za pomocą tylnego lub dolnego wlotu powietrza, co umożliwia wybór między bezpośrednim doprowadzaniem powietrza do jednostki a podłączeniem do opcjonalnych kratek wlotowych.

* Poziom hałasu przy stosowaniu wlotu dolnego jest o 5 dB wyższy niż dla wlotu tylnego, dlatego zaleca się podłączanie wlotu tylnego

- Wlot dolny

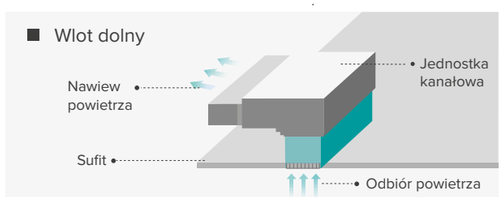

- Wlot tylny

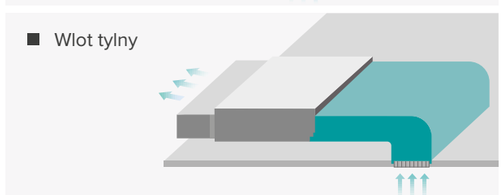

Hisense Kanałowe niski spręż (slim)

Turbo inwerter

RCH-RVD01
Pilot bezprzewodowy
(standard)

YXE-C01U1(E)
Sterownik
przewodowy
(standard)

YXE-E01U(E)
Sterownik
przewodowy
(opcjonalny)

W TRYBIE GRZANIA -20°C | WiFi (OPCJA) | JONIZATOR HI-NANO (OPCJA) | PŁASKA KONSTRUKCJA | ON/OFF KARTĄ HOTELOWĄ (PCB) | FUNKCJA WŁ / WYŁ (ON/OFF) | WYŁĄCZNIK PŁYWAKOWY W TACY SKROPLIN | WBUDOWANA POMPKA SKROPLIN | REGULACJA SPRĘŻU (1Pa) | ŁATWY MONTAŻ

Model		ADT26UX4RSBL8	ADT35UX4RSBL8	ADT52UX4RSCL7
Model jednostki wewnętrznej		**ADT26UX4RBL8**	**ADT35UX4RBL8**	**ADT52UX4RCL8**
Model jednostki zewnętrznej		**AUW26U4RS8**	**AUW35U4RS8**	**AUW52U4RS7**
Standard wyposażenia		**Pilot bezprzewodowy RCH-RVD01, sterownik przewodowy YXE-C01U1(E), pompka skroplin**		
Tryb chłodzenia				
Wydajność nominalna	W	2600	3500	5000
Moc elektryczna nominalna	W	590	870	1430
Prąd znamionowy	A	2,6	3,9	6,2
Współczynnik EER	W/W	4,41	4,02	3,50
Współczynnik SEER	W/W	7.20	7.00	7,00
Klasa energetyczna	-	A++(Nowe ERP B)	A++(Nowe ERP B)	A++(Nowe ERP B)
Tryb grzania				
Wydajność nominalna	W	3200	4000	5500
Moc elektryczna nominalna	W	740	1000	1450
Prąd znamionowy	A	3,3	4,4	6,3
Współczynnik COP	W/W	4,31	4,00	3,79
Współczynnik SCOP	W/W	4,30	4,30	4,30
Klasa energetyczna	-	A+(Nowe ERP B)	A+(Nowe ERP B)	A+(Nowe ERP B)
Jednostka wewnętrzna				
Wielkość przepływu powietrza (Hi/Med/Lo)	m^3/h	600/484/400	600/484/400	900/840/780
Poziom ciśnienia akustycznego (Hi/Med/Lo)	dB(A)	36/33/30	36/33/30	41/37/33
Spręż ESP	Pa	0~50	0~50	0~50
Wymiary netto (szer. x wys. x gł.)	mm	910×190×447	910×190×447	1180×190×447
Ciężar netto	kg	18	18	24,5
Zasilanie	f / V / Hz	1, 220-240, 50	1, 220-240, 50	1, 220-240, 50
Zakres nastaw temperatury (chłodzenie)	°C	16~30	16~30	16~30
Zakres nastaw temperatury (grzanie)	°C	16~30	16~30	16~30
Jednostka zewnętrzna				
Poziom ciśnienia akustycznego	dB(A)	51	51	52
Wymiary netto (szer. x wys. x gł.)	mm	810×580×280	810×580×280	810×580×280
Ciężar netto	kg	34	34	36
Zasilanie	f / V / Hz	1, 220-240, 50	1, 220-240, 50	1, 220-240, 50
Zakres temperatur pracy (chłodzenie)	°C	-15~52	-15~52	-15~48
Zakres temperatur pracy (grzanie)	°C	-20~24	-20~24	-15~24
Instalacja rurowa				
Średnica rury cieczowej	Ømm (cal)	Ø6,35(1/4')	Ø6,35(1/4')	Ø6,35 (1/4')
Średnica rury gazowej	Ømm (cal)	Ø9,52 (3/8')	Ø9,52 (3/8')	Ø12,7 (1/2')
Maks. długość rur / przewyższenie	m	35/15	35/15	50/30
Czynnik chłodniczy				
Typ / GWP	-	R32 / 675	R32 / 675	R32 / 675
Napełnienie fabryczne	kg	0,87	0,87	1,08
Długość rurociągu bez konieczności dopełniania	m	5	5	5
Dodatkowa ilość	g/m	15	15	15
Ekwiwalent CO_2	t	0,587	0,587	0,729

Powyższe dane konstrukcyjne oraz parametry techniczne podane są na dzień ich publikacji i mogą być już nieaktualne z uwagi na ciągłe udoskonalanie naszych produktów.
Podane wartości poziomu hałasu mierzone w warunkach komory bezechowej.

Rysunki instalacyjne

Wymiary (mm)

	a	b	c	d
ADT26UX4RBL8 **ADT35UX4RBL8**	961	910	749	786
ADT52UX4RCL8	1231	1180	1019	1056

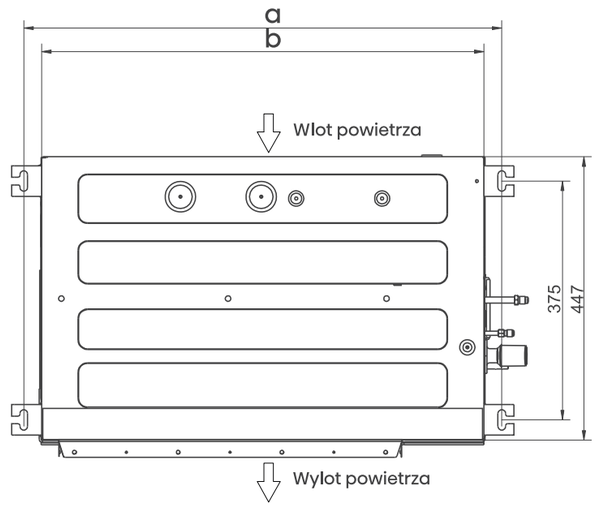

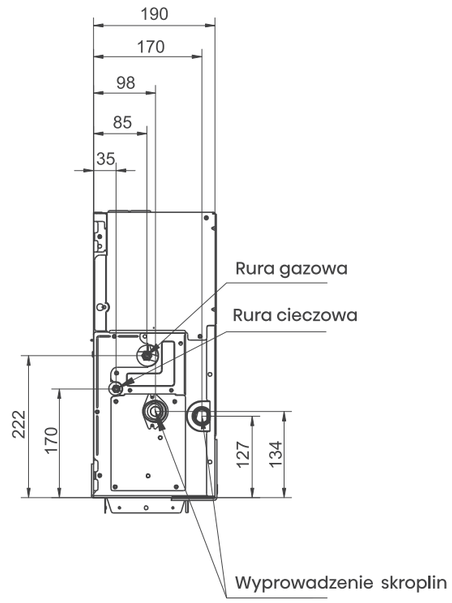

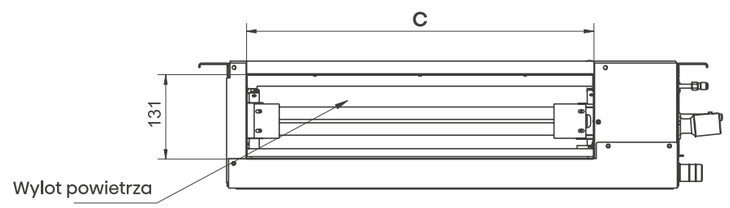

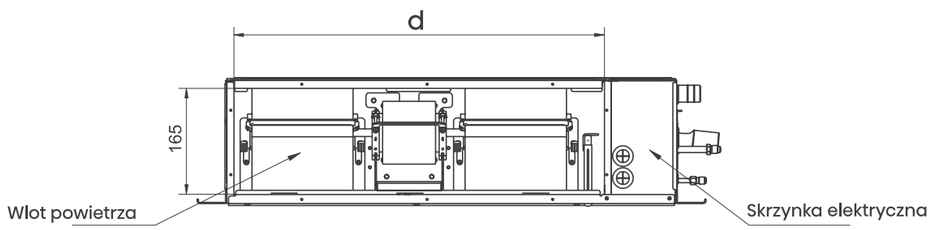

KANAŁOWE ŚREDNI SPRĘŻ

Obniżona konstrukcja

Wyjątkowo kompaktowe wymiary korpusu pozwalają na montaż w wąskich przestrzeniach sufitowych oraz ograniczonych przestrzeniach.

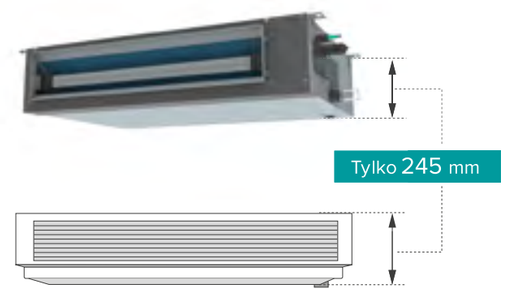

MODEL	szer.*wys.*gł. (mm)
AUD 71	1100*245*700

Wydajna pompka skroplin

Maksymalna wysokość podnoszenia pompki skroplin w klimatyzatorach Hisense może sięgać nawet 1200 mm.

* Aby zapewnić płynne odprowadzanie skroplin przy długotrwałym użytkowaniu, zalecana wysokość wyprowadzenia rury odpływu powinna być ≤ 800 mm.

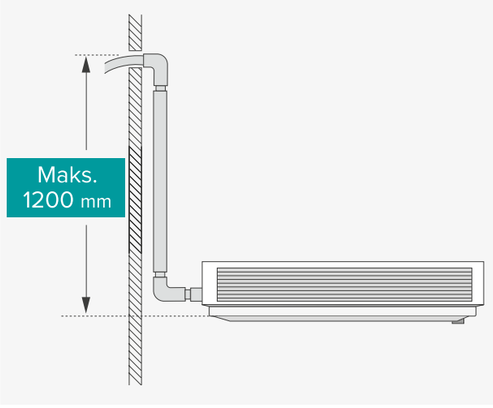

Wyłącznik pływakowy

Wyłącznik pływakowy zapewnia, że poziom skroplin w tacy ociekowej klimatyzatora znajduje się zawsze poniżej poziomu bezpieczeństwa, nawet w przypadku awarii pompy lub zablokowania odpływu. Stanowi to podwójne zabezpieczenie przed wyciekami wody. Pojemność tacy ociekowej pozwala pomieścić całość skroplin cofających się z rury odpływu po nagłym zaniku zasilania.

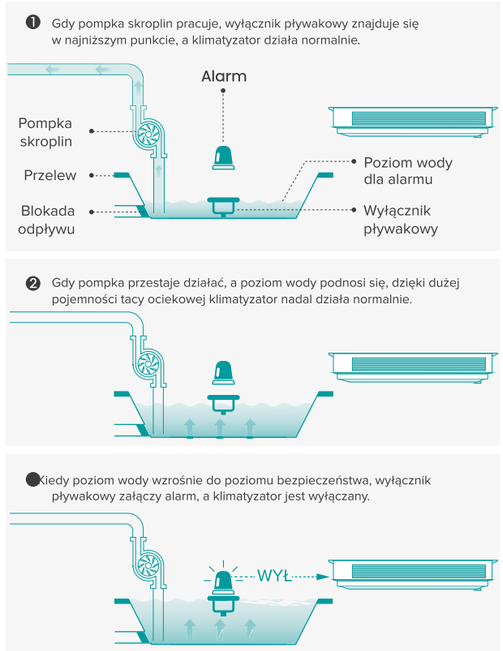

Filtr

Jednostki kanałowe Hisense są standardowo wyposażone w filtr nylonowy. Dzięki długiej żywotności filtr ten zmniejsza częstość wymiany i czyszczenia. Filtr jest zmywalny, co ułatwia usuwanie zanieczyszczeń pod bieżącą wodą.

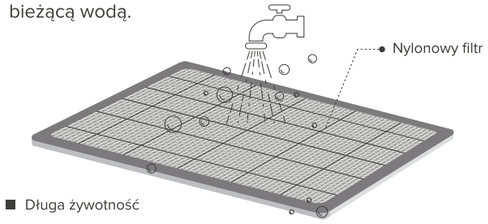

- Długa żywotność
- Mniejsza częstość wymiany
- Mniejsza częstość czyszczenia
- Łatwe czyszczenie

Regulacja co 1 Pa

Zmiany nastaw sprężu ESP dokonujemy sterownikiem przewodowym YXE-C01U1(E), który jest w wyposażeniu standardowym.

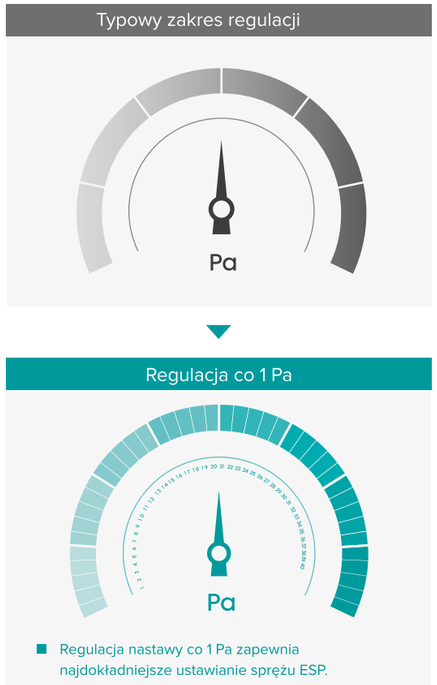

- Regulacja nastawy co 1 Pa zapewnia najdokładniejsze ustawianie sprężu ESP.

Spręż ESP do 150 Pa

Jednostki kanałowe oferują wartości sprężu ESP wynoszące maksymalnie do 150 Pa, co pozwala na ich stosowanie w wielu różnych rodzajach budynków.

Wyższe wartości sprężu ustawia się w przypadku stosowania przepustnic czy długich kanałów.

Hisense Kanałowe średni spręż

RCH-RVD01
Pilot
bezprzewodowy
(standard)

YXE-C01U1(E)
Sterownik
przewodowy
(standard)

YXE-E01U(E)
Sterownik
przewodowy
(opcjonalny)

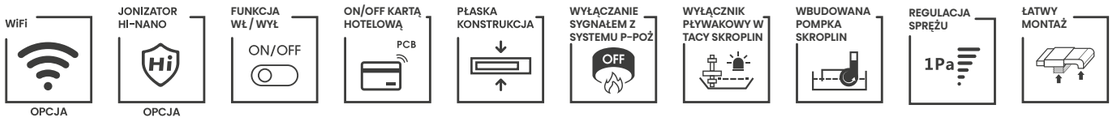

Model		AUD71UX4RJFM7
Model jednostki wewnętrznej		**AUD71UX4RFM8**
Model jednostki zewnętrznej		**AUW71U4RJ7**
Standard wyposażenia		**Pilot bezprzewodowy RCH-RVD01, sterownik przewodowy YXE-C01U1(E), pompka skroplin**
Tryb chłodzenia		
Wydajność nominalna	W	7000
Moc elektryczna nominalna	W	2167
Prąd znamionowy	A	9,4
Współczynnik EER	W/W	3,23
Współczynnik SEER	W/W	6,30
Klasa energetyczna	-	A++(Nowe ERP C)
Tryb grzania		
Wydajność nominalna	W	8000
Moc elektryczna nominalna	W	2156
Prąd znamionowy	A	9,4
Współczynnik COP	W/W	3,71
Współczynnik SCOP	W/W	4,10
Klasa energetyczna	-	A+(Nowe ERP C)
Jednostka wewnętrzna		
Wielkość przepływu powietrza (Hi/Med/Lo)	m^3/h	1360/1150/1000
Poziom ciśnienia akustycznego (Hi/Med/Lo)	dB(A)	42/39/36
Spręż ESP	Pa	0~150
Wymiary netto (szer. x wys. x gł.)	mm	1100×245×700
Ciężar netto	kg	33
Zasilanie	f / V / Hz	1, 220-240, 50
Zakres nastaw temperatury (chłodzenie)	°C	16~30
Zakres nastaw temperatury (grzanie)	°C	16~30
Jednostka zewnętrzna		
Poziom ciśnienia akustycznego	dB(A)	57
Wymiary netto (szer. x wys. x gł.)	mm	860×670×310
Ciężar netto	kg	44,5
Zasilanie	f / V / Hz	1, 220-240, 50
Zakres temperatur pracy (chłodzenie)	°C	-15~48
Zakres temperatur pracy (grzanie)	°C	-15~24
Instalacja rurowa		
Średnica rury cieczowej	Ømm (cal)	Ø9,52 (3/8')
Średnica rury gazowej	Ømm (cal)	Ø15,88 (5/8')
Maks. długość rur / przewyższenie	m	60/30
Czynnik chłodniczy		
Typ / GWP	-	R32 / 675
Napełnienie fabryczne	kg	1,50
Długość rurociągu bez konieczności dopełniania	m	5
Dodatkowa ilość	g/m	35
Ekwiwalent CO_2	t	1,013

Powyższe dane konstrukcyjne oraz parametry techniczne podane są na dzień ich publikacji i mogą być już nieaktualne z uwagi na ciągłe udoskonalanie naszych produktów.
Podane wartości poziomu hałasu mierzone w warunkach komory bezechowej.

Rysunki instalacyjne

AUD71UX4RFM8

Wymiary (mm)

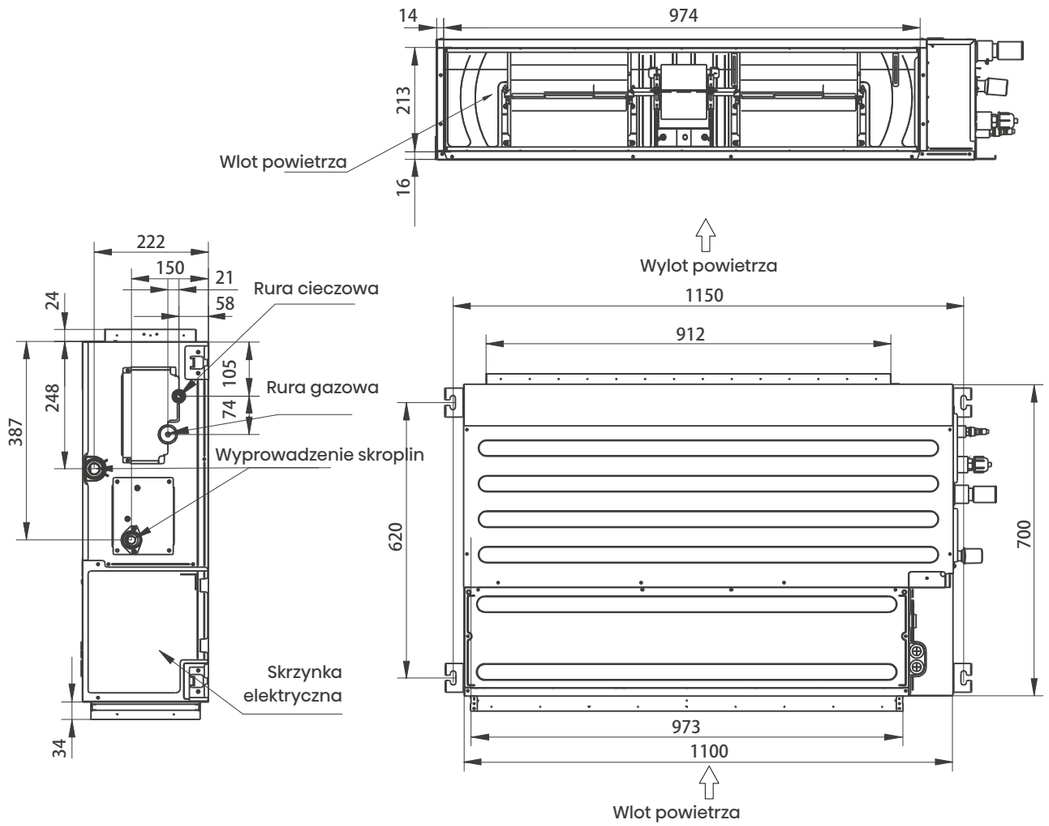

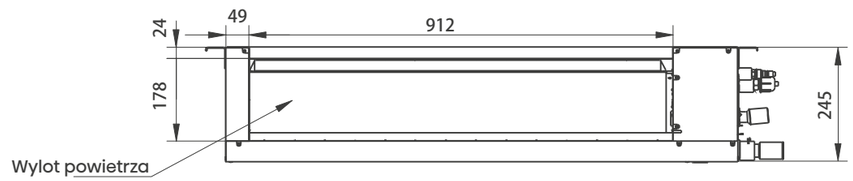

KANAŁOWE WYSOKI SPRĘŻ

Obniżona konstrukcja

Wyjątkowo kompaktowe wymiary korpusu pozwalają na montaż w wąskich przestrzeniach sufitowych oraz ograniczonych przestrzeniach.

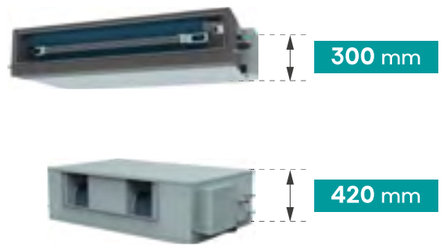

MODEL	szer.*wys.*gł. (mm)
AUD105	1400*300*800
AUD125	1400*300*800
AUD140	1400*300*800
AUD200	1400*420*858
AUD250	1400*420*858

Wydajna pompka skroplin

Maksymalna wysokość podnoszenia pompki skroplin w klimatyzatorach Hisense może sięgać nawet 1200 mm.

* Aby zapewnić płynne odprowadzanie skroplin przy długotrwałym użytkowaniu, zalecana wysokość wyprowadzenia rury odpływu powinna być ≤ 800 mm.

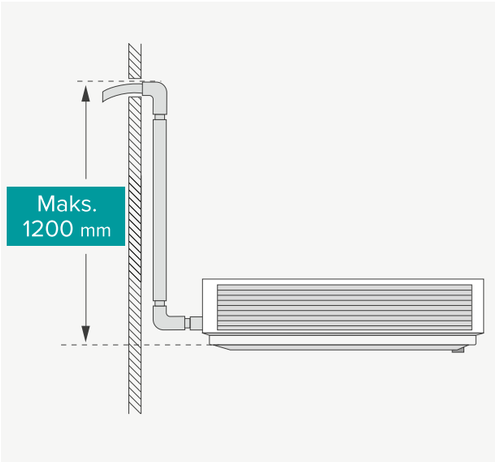

Wyłącznik pływakowy

Wyłącznik pływakowy zapewnia, że poziom skroplin w tacy ociekowej klimatyzatora znajduje się zawsze poniżej poziomu bezpieczeństwa, nawet w przypadku awarii pompy lub zablokowania odpływu. Stanowi to podwójne zabezpieczenie przed wyciekami wody. Pojemność tacy ociekowej pozwala pomieścić całość skroplin cofających się z rury odpływu po nagłym zaniku zasilania.

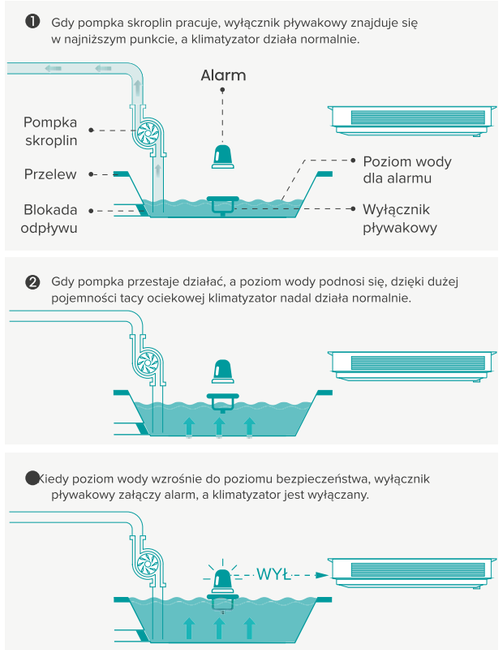

Filtr

Jednostki kanałowe Hisense są standardowo wyposażone w filtr nylonowy. Dzięki długiej żywotności filtr ten zmniejsza częstość wymiany i czyszczenia. Filtr jest zmywalny, co ułatwia usuwanie zanieczyszczeń pod bieżącą wodą.

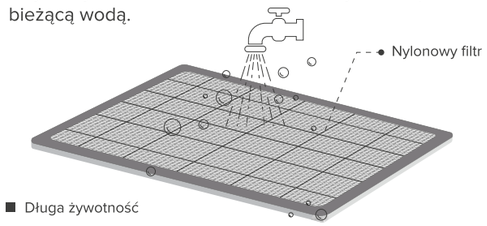

- Długa żywotność
- Mniejsza częstość wymiany
- Mniejsza częstość czyszczenia
- Łatwe czyszczenie

Regulacja co 1 Pa

Zmiany nastaw sprężu ESP dokonujemy sterownikiem przewodowym YXE-C01U1(E), który jest w wyposażeniu standardowym.

- Regulacja nastawy co 1 Pa zapewnia najdokładniejsze ustawianie sprężu ESP.

Spręż ESP do 250 Pa

Umożliwia używanie jednostek kanałowych w bardziej wymagających instalacjach oraz stosowanie filtrów o wyższych oporach przepływu powietrza.

250 Pa

Hisense Kanałowe wysoki spręż

RCH-RVD01
Pilot
bezprzewodowy
(standard)

YXE-C01U1(E)
Sterownik
przewodowy
(standard)

YXE-E01U(E)
Sterownik
przewodowy
(opcjonalny)

W TRYBIE GRZANIA -20°C | JONIZATOR HI-NANO (OPCJA) | WiFi (OPCJA) | PŁASKA KONSTRUKCJA | ON/OFF KARTĄ HOTELOWĄ (PCB) | FUNKCJA WŁ / WYŁ (ON/OFF) | WYŁĄCZNIK PŁYWAKOWY W TACY SKROPLIN | WBUDOWANA POMPKA SKROPLIN | REGULACJA SPRĘŻU (1Pa) | ŁATWY MONTAŻ

NOWOŚĆ

Model		AUD105UX4RNEH7	AUD125UX6RNEH8	AUD140UX6RNEH8	AUD175UX6RWEH8	AUD175UX6RPHH5*
Model jednostki wewnętrznej		**AUD105UX4REH8**	**AUD125UX4REH8**	**AUD140UX4REH8**	**AUD175UX4REH8**	**AUD175UX4RHH5**
Model jednostki zewnętrznej		**AUW105U4RK7**	**AUW125U6RN8**	**AUW140U6RN8**	**AUW175U6RW8**	**AUW175U6RP4**
Standard wyposażenia		**Pilot bezprzewodowy RCH-RVD01, sterownik przewodowy YXE-C01U1(E), pompka skroplin**				
Tryb chłodzenia						
Wydajność nominalna	W	10000	12100	13500	16000	17500
Moc elektryczna nominalna	W	3030	3667	4650	5300	6600
Prąd znamionowy	A	13,2	7,0	7.4	9,7	12,5
Współczynnik EER	W/W	3,30	3,30	2,90	3,00	2,65
Współczynnik SEER	W/W	6,10	6,20	6,07	6,10	-
Klasa energetyczna	-	A++(Nowe ERP B)	-	-	-	-
Tryb grzania						
Wydajność nominalna	W	11000	13500	16000	17000	18500
Moc elektryczna nominalna	W	2933	3639	4700	4580	6100
Prąd znamionowy	A	12,8	7,0	8,9	8,3	11,60
Współczynnik COP	W/W	3,75	3,71	3,40	3,71	3,03
Współczynnik SCOP	W/W	4,0	4,27	4,27	4,00	-
Klasa energetyczna	-	A+(Nowe ERP B)	-	-	-	-
Jednostka wewnętrzna						
Wielkość przepływu powietrza (Hi/Med/Lo)	m^3/h	2000/1800/1600	2400/2200/1900	2400/2200/1900	2500/2250/1900	2400/2200/1900
Poziom ciśnienia akustycznego (Hi/Med/Lo)	dB(A)	42/39/36	43/40/37	43/40/37	46/41/37	49/46/43
Spręż ESP	Pa	0~200	0~200	0~200	0~200	0~150
Wymiary netto (szer. x wys. x gł.)	mm	1400×300×800	1400×300×800	1400×300×800	1400×300×800	1300×350×800
Ciężar netto	kg	53	53	53	51	51,0
Zasilanie	f / V / Hz	1, 220-240, 50	1, 220-240, 50	1, 220-240, 50	1, 220-240, 50	1, 220-240, 50
Zakres nastaw temperatury (chłodzenie)	°C	16~30	16~30	16~30	16~30	16 ~ 30
Zakres nastaw temperatury (grzanie)	°C	16~30	16~30	16~30	16~30	16 ~ 30
Jednostka zewnętrzna						
Poziom ciśnienia akustycznego	dB(A)	57	58	58	62	63
Wymiary netto (szer. x wys. x gł.)	mm	900×750×340	900×1170×320	900×1170×320	1100×875×450	950×1386×340
Ciężar netto	kg	55	83	83	94	109,0
Zasilanie	f / V / Hz	1, 220-240, 50	3, 380-415, 50	3, 380-415, 50	3, 380-415, 50	3, 380-415, 50
Zakres temperatur pracy (chłodzenie)	°C	-15~48	-15~52	-15~52	-15 ~ 52	-15 ~ 48
Zakres temperatur pracy (grzanie)	°C	-15~24	-20~24	-20~24	-20 ~ 24	-15 ~ 24
Instalacja rurowa						
Średnica rury cieczowej	Ømm (cal)	Ø9,52 (3/8')	Ø9,52 (3/8')	Ø9,52 (3/8')	Ø9,52 (3/8')	Ø9,52 (3/8')
Średnica rury gazowej	Ømm (cal)	Ø15,88 (5/8')	Ø15,88 (5/8')	Ø15,88 (5/8')	Ø15,88 (5/8')	Ø15,88 (5/8')
Maks. długość rur / przewyższenie	m	65/30	75/30	75/30	85 / 30	50 / 30
Czynnik chłodniczy						
Typ / GWP	-	R32 / 675	R32 / 675	R32 / 675	R32 / 675	R32 / 675
Napełnienie fabryczne	kg	1,80	3,00	3,00	3,40	3,40
Długość rurociągu bez konieczności dopełniania	m	5	5	5	7,5	7,5
Dodatkowa ilość	g/m	35	35	35	35	35
Ekwiwalent CO_2	t	1,215	2,025	2,025	2,295	2,295

Powyższe dane konstrukcyjne oraz parametry techniczne podane są na dzień ich publikacji i mogą być już nieaktualne z uwagi na ciągłe udoskonalanie naszych produktów.
Podane wartości poziomu hałasu mierzone w warunkach komory bezechowej.

*Modele do wyczerpania zapasów magazynowych

Hisense Kanałowe wysoki spręż

RCH-RVD01
Pilot
bezprzewodowy
(standard)

YXE-C01U1(E)
Sterownik
przewodowy
(standard)

YXE-E01U(E)
Sterownik
przewodowy
(opcjonalny)

W TRYBIE GRZANIA -20°C | WiFi (OPCJA) | PŁASKA KONSTRUKCJA | ON/OFF KARTĄ HOTELOWĄ (PCB) | FUNKCJA WŁ / WYŁ (ON/OFF) | WYŁĄCZNIK PŁYWAKOWY W TACY SKROPLIN | WBUDOWANA POMPKA SKROPLIN | REGULACJA SPRĘŻU (1Pa) | ŁATWY MONTAŻ

Model		AUD200UX6RZPH8	AUD250UX6RZPH8
Model jednostki wewnętrznej		**AUD200UX4RPH8**	**AUD250UX4RPH8**
Model jednostki zewnętrznej		**AUW200U6RZ8**	**AUW250U6RZ8**
Standard wyposażenia		**Pilot bezprzewodowy RCH-RVD01, sterownik przewodowy YXE-C01U1(E), pompka skroplin**	
Tryb chłodzenia			
Wydajność nominalna	W	19000	23000
Moc elektryczna nominalna	W	6330	9780
Prąd znamionowy	A	11.2	16.5
Współczynnik EER	W/W	3,00	2,35
Współczynnik SEER	W/W	6,00	5,82
Klasa energetyczna	-	-	-
Tryb grzania			
Wydajność nominalna	W	22000	25000
Moc elektryczna nominalna	W	5860	7240
Prąd znamionowy	A	10,1	13,0
Współczynnik COP	W/W	3,75	3,45
Współczynnik SCOP	W/W	3,90	3,90
Klasa energetyczna	-	-	-
Jednostka wewnętrzna			
Wielkość przepływu powietrza (Hi/Med/Lo)	m^3/h	4400/3900/3400	4400/3900/3400
Poziom ciśnienia akustycznego (Hi/Med/Lo)	dB(A)	58/55/52	58/55/52
Spręż ESP	Pa	0~250	0~250
Wymiary netto (szer. x wys. x gł.)	mm	1400×420×858	1400×420×858
Ciężar netto	kg	84	84
Zasilanie	f / V / Hz	1, 220-240, 50	1, 220-240, 50
Zakres nastaw temperatury (chłodzenie)	°C	16~30	16~30
Zakres nastaw temperatury (grzanie)	°C	16~30	16~30
Jednostka zewnętrzna			
Poziom ciśnienia akustycznego	dB(A)	76	76
Wymiary netto (szer. x wys. x gł.)	mm	1100×1650×390	1100×1650×390
Ciężar netto	kg	140	140
Zasilanie	f / V / Hz	3, 380-415, 50	3, 380-415, 50
Zakres temperatur pracy (chłodzenie)	°C	-15~50	-15~50
Zakres temperatur pracy (grzanie)	°C	-20~24	-20~24
Instalacja rurowa			
Średnica rury cieczowej	Ømm (cal)	Ø9,52 (3/8')	Ø9,52 (3/8')
Średnica rury gazowej	Ømm (cal)	Ø22,22 (7/8')	Ø22,22 (7/8')
Maks. długość rur / przewyższenie	m	100/30	100/30
Czynnik chłodniczy			
Typ / GWP	-	R32 / 675	R32 / 675
Napełnienie fabryczne	kg	4,60	4,60
Długość rurociągu bez konieczności dopełniania	m	7,5	7,5
Dodatkowa ilość	g/m	35	35
Ekwiwalent CO_2	t	3,105	3,105

Powyższe dane konstrukcyjne oraz parametry techniczne podane są na dzień ich publikacji i mogą być już nieaktualne z uwagi na ciągłe udoskonalanie naszych produktów.
Podane wartości poziomu hałasu mierzone w warunkach komory bezechowej.

AUD105UX4REH8
AUD125UX4REH8
AUD140UX4REH8
AUD175UX4REH8

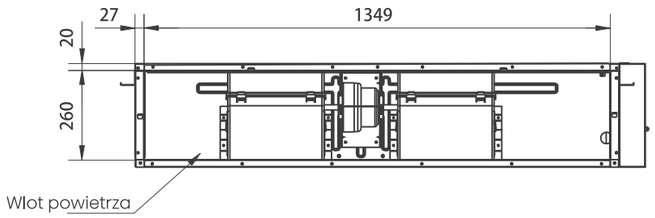

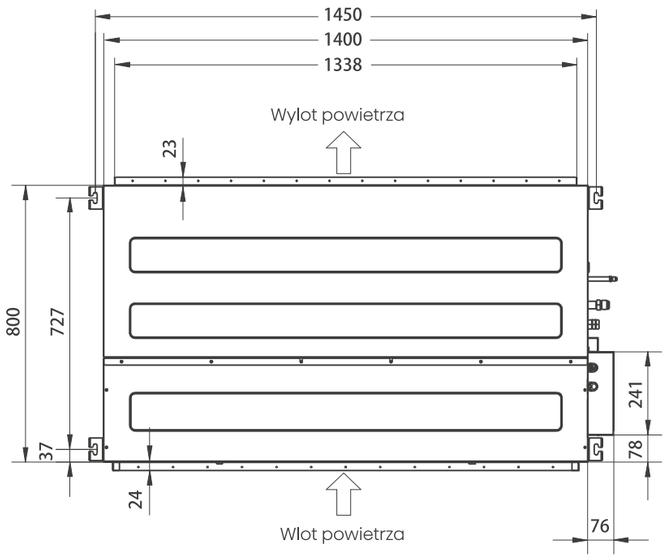

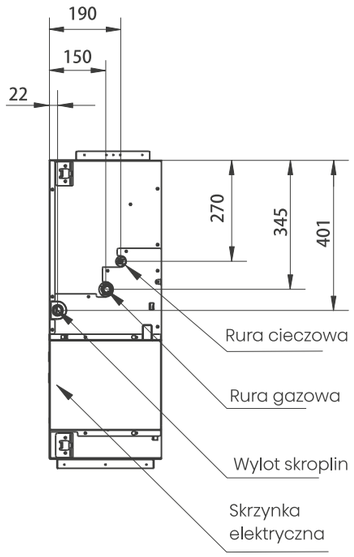

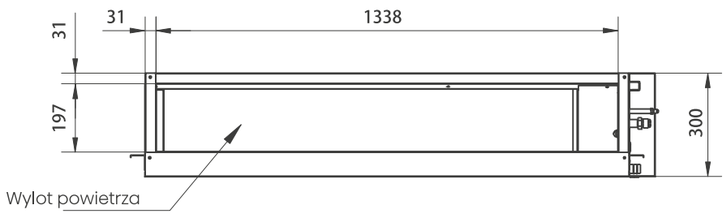

Rysunki instalacyjne

Wymiary (mm)

AUD175UX4RHH5

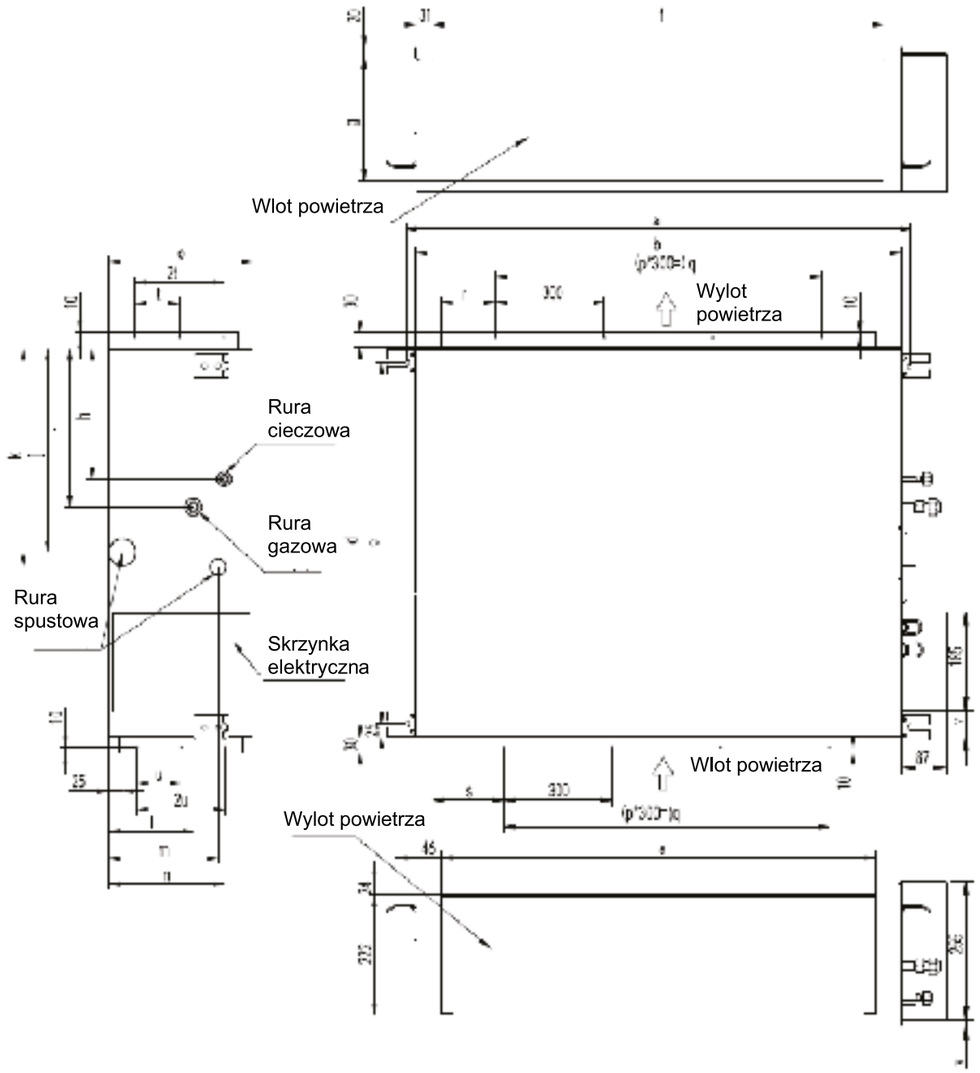

a	b	c	d	e	f	g	h	i	j	k	l	m	n	o	p	q	r	s	t	u	v	w
1334	1300	756	800	1205	1235	308	237	312	375	400	204	186	242	350	3	900	153	168	90	140	110	49

Rysunki instalacyjne

Wymiary (mm)

AUD200UX4RPH8
AUD250UX4RPH8

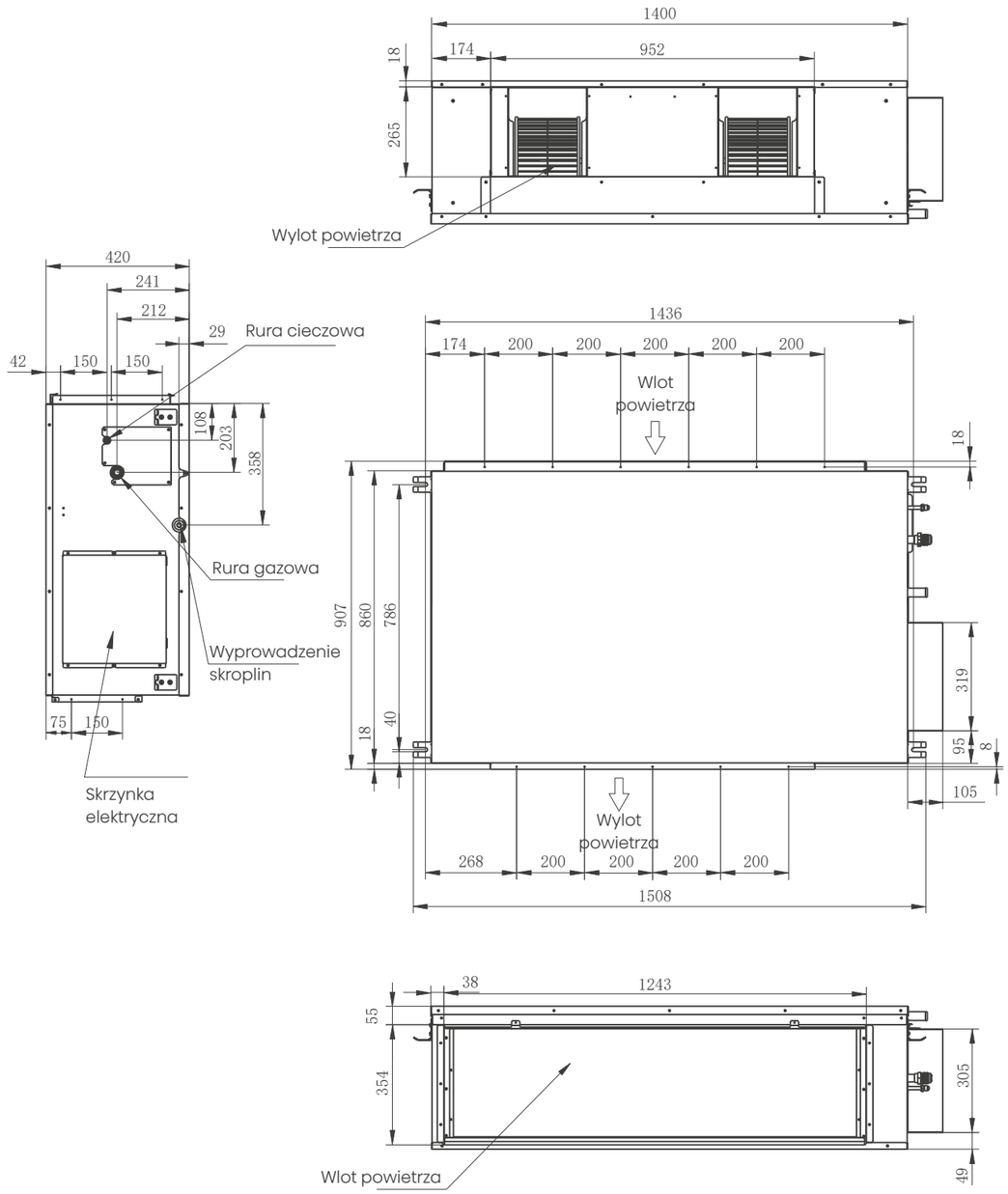

Strefa klienta na **schiessl.pl**

Załóż konto
i zyskaj dostęp do
przydatnych narzędzi

Biblioteka dokumentacji technicznej i produktowej

Ulubione produkty i dokumenty

Baza certyfikatów szkoleniowych

SCHIESSL
dystrybutor pomp ciepła i klimatyzacji Hisense

PRZYPODŁOGOWO – PODSUFITOWE

Elastyczny montaż

Jednostka podsufitowo-przypodłogowa posiada specjalną budowę, która umożliwia zamontowanie jej w pozycji stojącej na podłodze, podwieszonej do sufitu lub zawieszonej na ścianie skośnej. Ponadto podłączenie orurowania jest możliwe w czterech kierunkach: z lewej bądź prawej strony, od tyłu i od dołu.

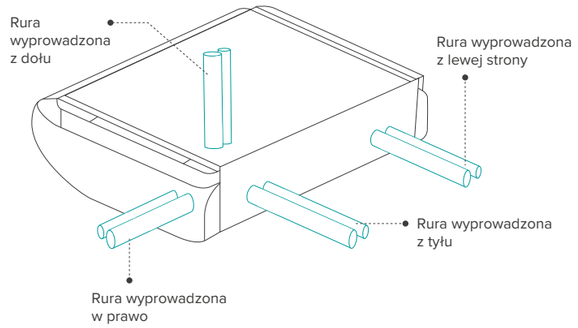

- Rury mogą być wyprowadzane z podstawy urządzenia w czterech kierunkach, co zapewnia większą elastyczność montażu.

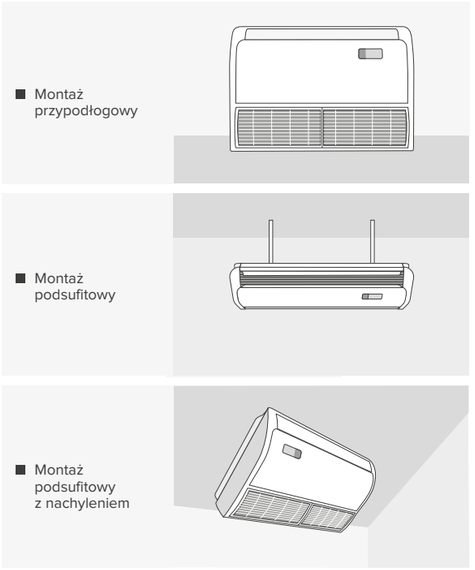

Elegancki design

Błyszczący biały panel nadaje urządzeniu elegancki, opływowy wygląd. Śruby i nakrętki użyte do mocowania klimatyzatora na ścianie lub suficie są schowane w urządzeniu, aby uzyskać elegancki wygląd wnętrza pomieszczenia.

- Opływowy, elegancki wygląd
- Śruby i nakrętki użyte do mocowania klimatyzatora są schowane w urządzeniu

Łatwy montaż

Wysokość zamontowania na suficie lub ścianie można łatwo dostosować po zdjęciu bocznych paneli obudowy. Ze względu na prostą konstrukcję skrzynki elektrycznej nie są konieczne otwory rewizyjne.

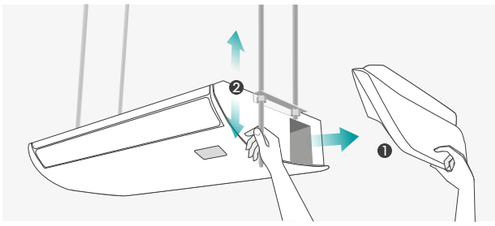

❶ Demontaż paneli bocznych
❷ Regulacja wysokości zamontowania na suficie lub ścianie

- Łatwa naprawa

- Łatwe czyszczenie filtra

Nawiew powietrza 4D

Wahadłowy nawiew powietrza w kierunku poziomym i pionowym pozwala na łatwiejsze uzyskanie komfortowych warunków. Nadmuch powietrza do 90° w poziomie. Nadmuch powietrza do 130° w pionie.

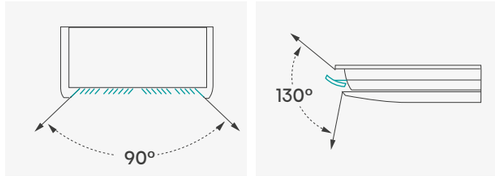

Przycisk WŁ/WYŁ

W przypadku braku sterownika klimatyzator można uruchomić przyciskiem do użytku awaryjnego. Jest to bardzo wygodne w przypadku montażu przypodłogowego.

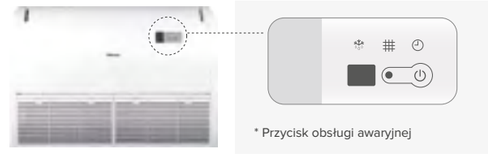

* Przycisk obsługi awaryjnej

Odległość nawiewu 15 m

Powietrze może być nawiewane na odległość do 15 m. Pozwala to na uzyskanie komfortowych warunków w pomieszczeniu.

- Duża objętość powietrza i szybkie schładzanie.

- Nawiew powietrza na odległość do 15m.

Hisense Przypodłogowo-podsufitowe

RCH-RVD01
Pilot bezprzewodowy
(standard)

YXE-C01U1(E)

YXE-E01U(E)
Sterowniki przewodowe
(opcjonalne)

W TRYBIE GRZANIA -20°C | WiFi (OPCJA) | I FEEL | DO WYSOKICH POMIESZCZEŃ | RÓŻNE OPCJE MONTAŻU | NAWIEW 4D | FUNKCJA WŁ / WYŁ ON/OFF | ANTYBAKTERYJNE LAMELE | FILTR ŁATWY W CZYSZCZENIU | OBSŁUGA AWARYJNA

Model		AVT71UR4RJB7	AUV105UR4RKC7	AUV125UR6RNC8	AUV140UR6RNC8	AUV175UR6RWRC8 (NOWOŚĆ)	AUV175UR6RPC4*
Model jednostki wewnętrznej		**AVT71UR4RB8**	**AUV105UR4RC8**	**AUV125UR4RC8**	**AUV140UR4RC8**	**AUV175UR4RC8**	**AUV175UR4RC4**
Model jednostki zewnętrznej		**AUW71U4RJ7**	**AUW105U4RK7**	**AUW125U6RN8**	**AUW140U6RN8**	**AUW175U6RW8**	**AUW175U6RP4**
Standard wyposażenia		**Pilot bezprzewodowy RCH-RVD01**					
Tryb chłodzenia							
Wydajność nominalna	W	7000	9500	12100	13500	16000	17000
Moc elektryczna nominalna	W	2160	3330	3940	4730	6040	6600
Prąd znamionowy	A	9,4	14,5	6,5	7.4	10.7	12,5
Współczynnik EER	W/W	3,24	2,85	3,07	2,85	2,65	2,58
Współczynnik SEER	W/W	6,30	6,10	6,00	5,70	5,80	–
Klasa energetyczna	-	A++(Nowe ERP C)	A++(Nowe ERP C)	-	-	-	–
Tryb grzania							
Wydajność nominalna	W	8000	11000	13500	16000	17500	18000
Moc elektryczna nominalna	W	2150	3240	3700	5520	5300	6100
Prąd znamionowy	A	9,3	14,1	6,2	9,7	9,7	11,60
Współczynnik COP	W/W	3,72	3,40	3,65	2,90	3,30	2,95
Współczynnik SCOP	W/W	4,20	4,00	4,30	4,30	3,80	–
Klasa energetyczna	-	A+(Nowe ERP C)	A+(Nowe ERP C)	-	-	-	–
Jednostka wewnętrzna							
Wielkość przepływu powietrza (Hi/Med/Lo)	m^3/h	1400/1200/1000	1700/1500/1300	2200/1900/1600	2200/1900/1600	2300/2000/1700	2000/1700/1500
Poziom ciśnienia akustycznego (Hi/Med/Lo)	dB(A)	50/46/42	56/51/48	56/51/48	56/51/48	57/52/49	55/51/48
Wymiary netto (szer. x wys. x gł.)	mm	1285×680×230	1580×680×230	1580×680×230	1580×680×230	1580×680×230	1580×680×230
Ciężar netto	kg	37	46	46	46	46	48,0
Zasilanie	f / V / Hz	1, 220-240, 50	1, 220-240, 50	1, 220-240, 50	1, 220-240, 50	1, 220-240, 50	1, 220-240, 50
Zakres nastaw temperatury (chłodzenie)	°C	16~30	16~30	16~30	16~30	16~30	16 ~ 30
Zakres nastaw temperatury (grzanie)	°C	16~30	16~30	16~30	16~30	16~30	16 ~ 30
Jednostka zewnętrzna							
Poziom ciśnienia akustycznego	dB(A)	57	57	58	58	62	63
Wymiary netto (szer. x wys. x gł.)	mm	860×670×310	900×750×340	900×1170×320	900×1170×320	1100×875×450	950×1386×340
Ciężar netto	kg	44,5	55	83	83	94	109,0
Zasilanie	f / V / Hz	1, 220-240, 50	1, 220-240, 50	3, 380-415, 50	3, 380-415, 50	3, 380-415, 50	3, 380-415, 50
Zakres temperatur pracy (chłodzenie)	°C	-15~48	-15~48	-15~52	-15~52	-15 ~ 52	-15 ~ 48
Zakres temperatur pracy (grzanie)	°C	-15~24	-15~24	-20~24	-20~24	-20 ~ 24	-15 ~ 24
Instalacja rurowa							
Średnica rury cieczowej	Ømm (cal)	Ø9,52 (3/8')	Ø9,52 (3/8')	Ø9,52 (3/8')	Ø9,52 (3/8')	Ø9,52 (3/8')	Ø9,52 (3/8')
Średnica rury gazowej	Ømm (cal)	Ø15,88 (5/8')	Ø15,88 (5/8')	Ø15,88 (5/8')	Ø15,88 (5/8')	Ø15,88 (5/8')	Ø15,88 (5/8')
Maks. długość rur / przewyższenie	m	60/30	65/30	75/30	75/30	85 / 30	50/30
Czynnik chłodniczy							
Typ / GWP	-	R32 / 675	R32 / 675	R32 / 675	R32 / 675	R32 / 675	R32 / 675
Napełnienie fabryczne	kg	1,50	1,80	3,00	3,00	3,40	3,40
Długość rurociągu bez konieczności dopełniania	m	5	5	7,5	7,5	7,5	7,5
Dodatkowa ilość	g/m	35	35	35	35	35	35
Ekwiwalent CO_2	t	1,013	1,215	2,025	2,025	2,295	2,295

Powyższe dane konstrukcyjne oraz parametry techniczne podane są na dzień ich publikacji i mogą być już nieaktualne z uwagi na ciągłe udoskonalanie naszych produktów.
Podane wartości poziomu hałasu mierzone w warunkach komory bezechowej.

*Modele do wyczerpania zapasów magazynowych

Rysunki instalacyjne

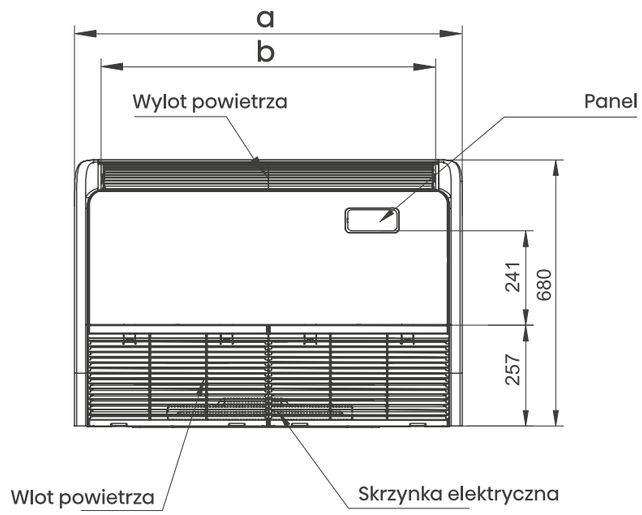

Wymiary (mm)

	a	b	c
AVT71UR4RB8	1285	1150	1207
AUV105UR4RC8 **AUV125UR4RC8** **AUV140UR4RC8** **AUV175UR4RC4** **AUV175UR4RC8**	1580	1445	1502

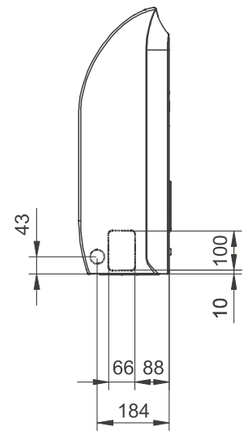

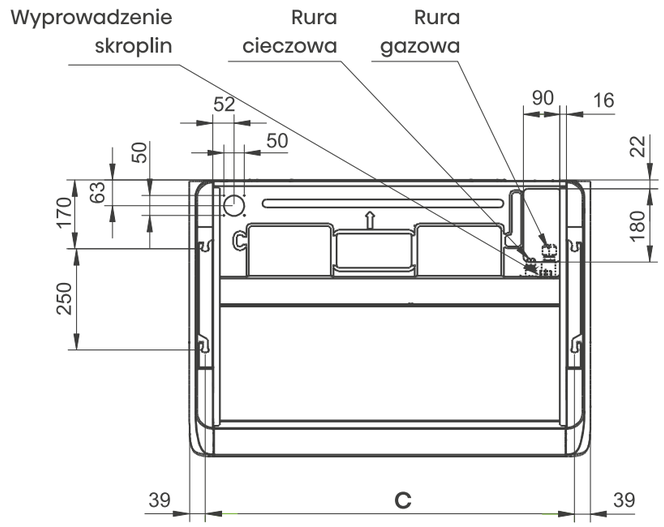

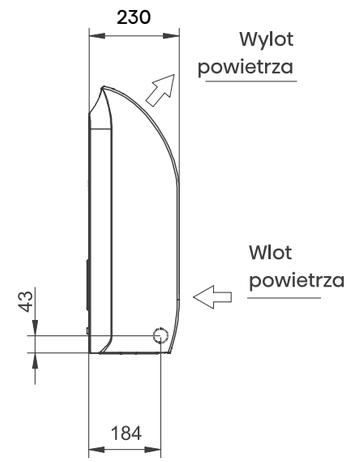

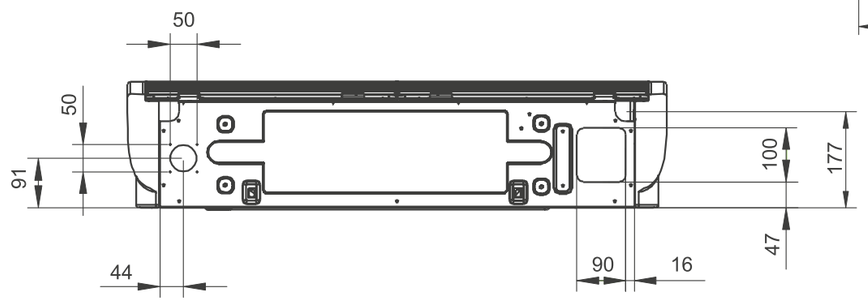

KONSOLE

Konstrukcja z dwoma deflektorami

Dwie łopatki nawiewu powietrza zamykają szczelnie górny wylot w obudowie, gdy klimatyzator jest wyłączony i mogą obracać się niezależnie przy pracującym urządzeniu. Zapewnia to lepszą dystrybucję strumienia powietrza i bardziej komfortowe warunki.

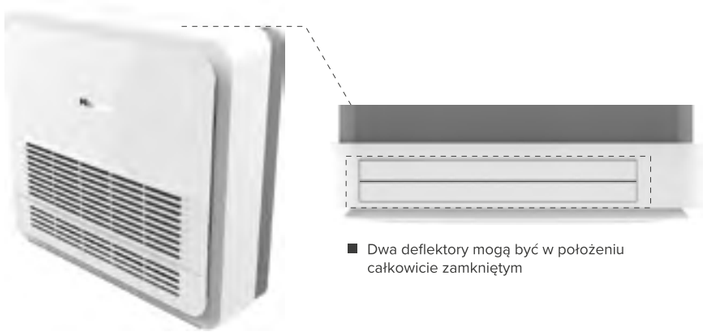

■ Dwa deflektory mogą być w położeniu całkowicie zamkniętym

Różne kierunki nawiewu powietrza w lecie i w zimie

Możliwość wyboru kierunku nawiewu z górnego, dolnego oraz jednocześnie z górnego i dolnego otworu wentylacyjnego pozwala na uzyskanie najbardziej komfortowych warunków w pomieszczeniu.

Nastawa przełącznika	Kierunek nawiewu powietrza	
	Chłodzenie	Grzanie
WŁ 1 2		
WŁ 1 2		
WŁ 1 2		
WŁ 1 2		

Zmiana ustawienia przełącznika DIP nawiewu

Zmiana ustawienia przełącznika DIP nawiewu w pozycji WŁ pozwala ograniczyć liczbę kierunków nawiewu powietrza.
1. Otwórz przednią kratkę wlotową.
2. Ustaw przełącznik DIP z prawej strony panelu w pozycję WŁ.

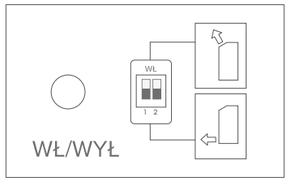

Uwaga: klimatyzator automatycznie dobiera odpowiedni wariant nadmuchu.

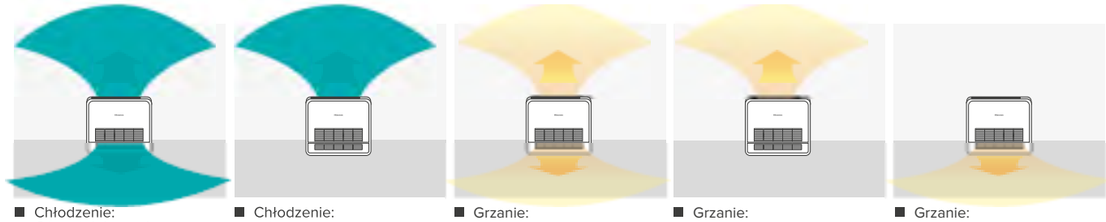

■ Chłodzenie: Górny i dolny wylot powietrza

■ Chłodzenie: Górny wylot powietrza

■ Grzanie: Górny i dolny wylot powietrza

■ Grzanie: Górny wylot powietrza

■ Grzanie: Dolny wylot powietrza

Efektywne ogrzewanie

Strumień gorącego powietrza podawany z dolnej kratki wylotowej obejmuje swym działaniem poziom nad powierzchnią podłogi, zapewniając efekt ciepłych stóp.

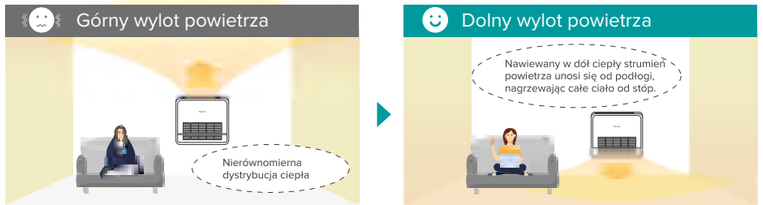

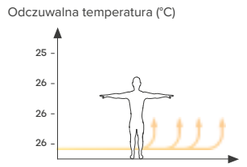

* Dolny wylot powietrza: mała różnica temperatur między górną a dolną częścią ciała.

Ukryty wyświetlacz

Ukryty wyświetlacz LED z krokową regulacją temperatury co 0,5°C oraz dokładnością wyświetlania wynoszącą 0,1°C. Wilgotność powietrza w pomieszczeniu jest wyświetlana w trybie osuszania.

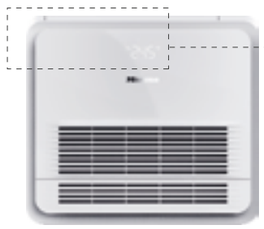

■ Wyświetlacz włączony

■ Wyświetlacz wyłączony

Kontrola wilgotności powietrza

W warunkach wysokiej wilgotności powietrza inteligentne sterowanie zapobiega skraplaniu się wody z kratek klimatyzatora. Wilgotność powietrza w pomieszczeniu jest wyświetlana w trybie osuszania.

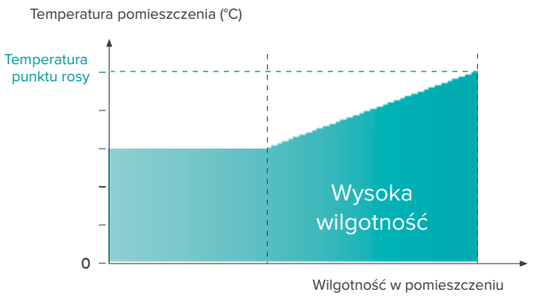

* Automatyczne wykrywanie wzrostu wilgotności ze zwiększaniem temperatury wylotu w celu uniknięcia skraplania się wody.

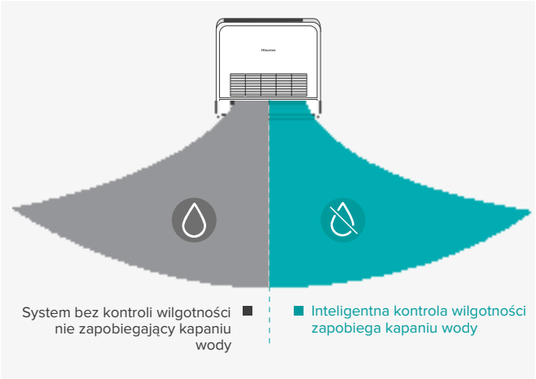

Elastyczny montaż

Konsole oprócz typowego montażu podłogowego można również zamontować na ścianie. Aby uzyskać bardziej elegancki wygląd pomieszczenia, jednostkę wewnętrzną można zabudować.

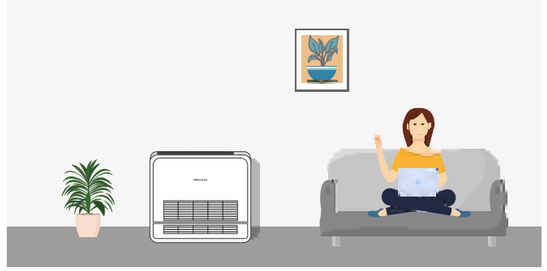

Jednostka stojąca na podłodze

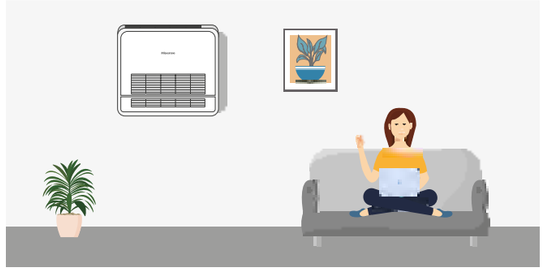

Jednostka zamontowana na ścianie

Montaż zabudowany

Konsole można montować jako częściowo lub całkowicie zabudowane, odkryte lub we wnękach.

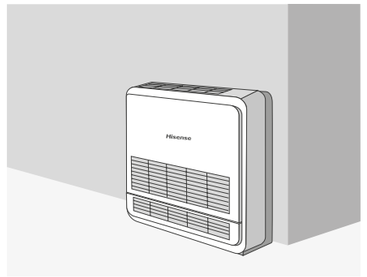

Montaż odkryty

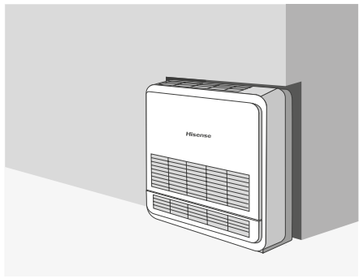

Częściowo zabudowany w ścianie

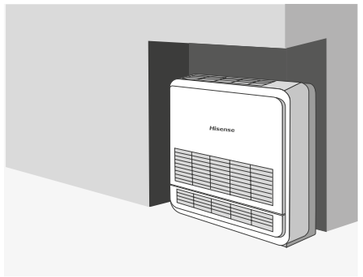

Całkowicie zabudowany

Elastyczny montaż orurowania

Rury czynnika chłodniczego oraz odpływu skroplin można podłączać do urządzenia z dowolnej strony.

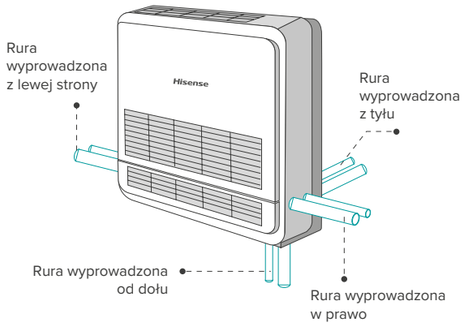

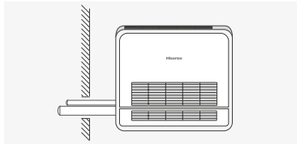

Lewy bok blisko ściany

Prawy bok blisko ściany

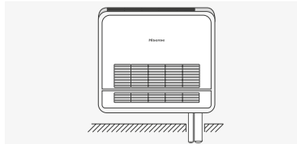

Podłoga jest pod klimatyzatorem

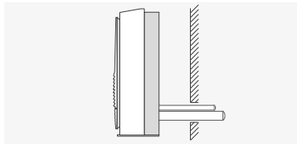

Ściana jest za klimatyzatorem

Jonizator HI-NANO

Technologia oczyszczania powietrza HI-NANO skutecznie hamuje rozwój drobnoustrojów w pomieszczeniu. Jonizator uwalnia do powietrza niezwykle wysokie stężenie jonów, powodując szybką neutralizację bakterii oraz wirusów.

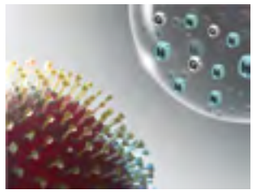

Jony HI-NANO wchodzą w kontakt z zanieczyszczeniem.

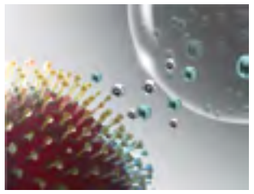

Rodniki hydroksylowe powodują denaturację białek zanieczyszczeń.

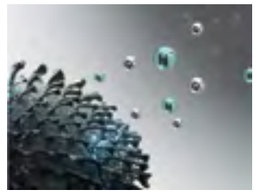

Aktywność biologiczna zanieczyszczenia zostaje zneutralizowana.

Skuteczność neutralizacji jonizatora HI-NANO

92,6% wirusów grypy H1N1	88,54% pałeczek okrężnicy	74,01% gronkowca złocistego	60,07% cząstek stałych PM2.5
HI-NANO skutecznie eliminuje 92,6% wirusów grypy H1N1 w ciągu 2 godzin.	HI-NANO skutecznie eliminuje 88,54% bakterii pałeczek okrężnicy w ciągu 2 godzin.	HI-NANO skutecznie eliminuje 74,01% bakterii gronkowca w ciągu 2 godzin.	HI-NANO skutecznie usuwa z powietrza 60,07% cząstek PM2,5 w ciągu 2 godzin

* Wynik badania na podstawie testu klimatyzatora split Hisense (model: AST-12UW4RMRCF) przeprowadzonego przez firmę SGS w komorze testowej o pojemności 30 m^3.

Hisense Konsole

RCH-RVD01
Pilot bezprzewodowy
(standard)

YXE-C01U1(E)

YXE-E01U(E)

Sterowniki przewodowe
(opcjonalne)

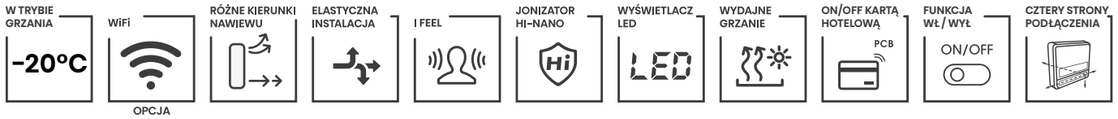

Model		AKT26UR4RSK8	AKT35UR4RSK8	AKT52UR4RSK7
Model jednostki wewnętrznej		**AKT26UR4RK8**	**AKT35UR4RK8**	**AKT52UR4RK8**
Model jednostki zewnętrznej		**AUW26U4RS8**	**AUW35U4RS8**	**AUW52U4RS7**
Standard wyposażenia		**Pilot bezprzewodowy RCH-RVD01, genertor plazmy HI-NANO-01A**		
Tryb chłodzenia				
Wydajność nominalna	W	2600	3500	4900
Moc elektryczna nominalna	W	630	950	1480
Prąd znamionowy	A	2,6	3,9	6,4
Współczynnik EER	W/W	4,13	3,68	3,31
Współczynnik SEER	W/W	7.10	7.00	6,50
Klasa energetyczna	-	A++(Nowe ERP B)	A++(Nowe ERP B)	A++(Nowe ERP C)
Tryb grzania				
Wydajność nominalna	W	3200	3700	5000
Moc elektryczna nominalna	W	800	980	1430
Prąd znamionowy	A	3,3	4,4	6,2
Współczynnik COP	W/W	4,00	3,78	3,50
Współczynnik SCOP	W/W	4.35	4.35	4,10
Klasa energetyczna	-	A+(Nowe ERP B)	A+(Nowe ERP B)	A+(Nowe ERP C)
Jednostka wewnętrzna				
Wielkość przepływu powietrza (Hi/Med/Lo)	m^3/h	600/510/440	600/510/440	700/600/470
Poziom ciśnienia akustycznego (Hi/Med/Lo)	dB(A)	40/35/33	40/35/33	44/40/35
Wymiary netto (szer. x wys. x gł.)	mm	700×630×220	700×630×220	700×630×220
Ciężar netto	kg	15	15	15
Zasilanie	f / V / Hz	1, 220-240, 50	1, 220-240, 50	1, 220-240, 50
Zakres nastaw temperatury (chłodzenie)	°C	16~30	16~30	16~30
Zakres nastaw temperatury (grzanie)	°C	16~30	16~30	16~30
Jednostka zewnętrzna				
Poziom ciśnienia akustycznego	dB(A)	51	51	52
Wymiary netto (szer. x wys. x gł.)	mm	810×580×280	810×580×280	810×580×280
Ciężar netto	kg	34	34	36
Zasilanie	f / V / Hz	1, 220-240, 50	1, 220-240, 50	1, 220-240, 50
Zakres temperatur pracy (chłodzenie)	°C	-15~52	-15~52	-15~48
Zakres temperatur pracy (grzanie)	°C	-20~24	-20~24	-15~24
Instalacja rurowa				
Średnica rury cieczowej	Ømm (cal)	Ø6,35(1/4')	Ø6,35(1/4')	Ø6,35 (1/4')
Średnica rury gazowej	Ømm (cal)	Ø9,52 (3/8')	Ø9,52 (3/8')	Ø12,7 (1/2')
Maks. długość rur / przewyższenie	m	35/15	35/15	50/30
Czynnik chłodniczy				
Typ / GWP	-	R32 / 675	R32 / 675	R32 / 675
Napełnienie fabryczne	kg	0,87	0,87	1,08
Długość rurociągu bez konieczności dopełniania	m	5	5	5
Dodatkowa ilość	g/m	15	15	15
Ekwiwalent CO_2	t	0,587	0,587	0,729

Powyższe dane konstrukcyjne oraz parametry techniczne podane są na dzień ich publikacji i mogą być już nieaktualne z uwagi na ciągłe udoskonalanie naszych produktów.
Podane wartości poziomu hałasu mierzone w warunkach komory bezechowej.

Rysunki instalacyjne

AKT26UR4RK8
AKT35UR4RK8
AKT52UR4RK8

Wymiary (mm)

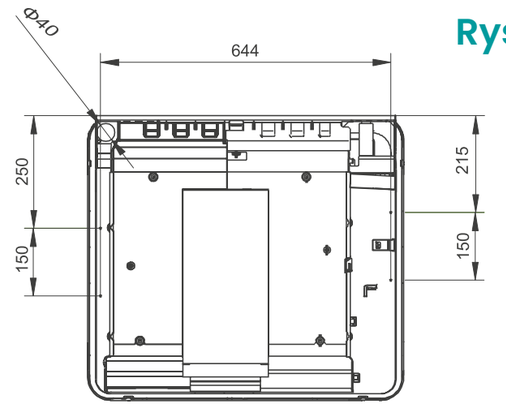

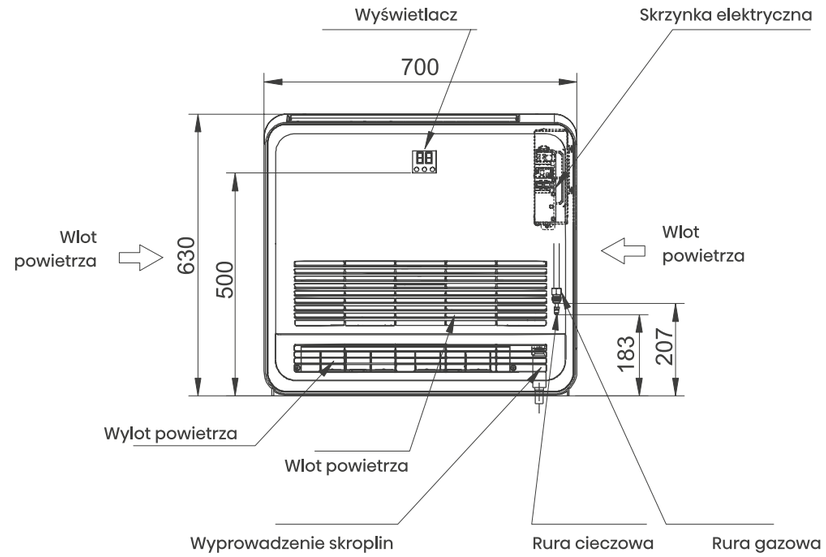

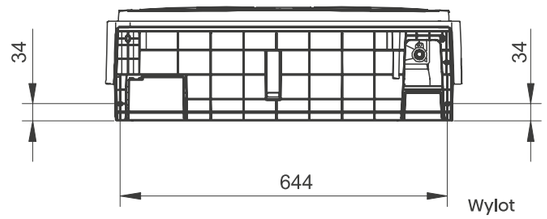

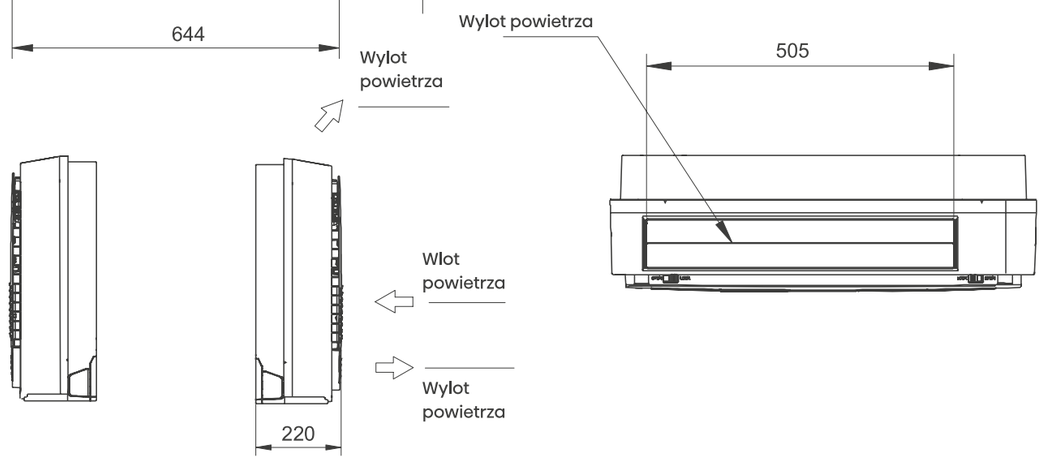

HLZX- Zestaw przyłączeniowy do centrali wentylacyjnej

Zestaw służy do podłączenia jednostek zewnętrznych do wymiennika freonowego centrali wentylacyjnej. Pozwala stworzyć układ mieszany – klimatyzację połączoną z doprowadzaniem świeżego powietrza.
Zastosowanie: hotele, biurowce, serwerownie i wszystkie duże budynki wymagające kontroli jakości powietrza, a zwłaszcza kontroli wilgotności i dopływu świeżego powietrza.

YXE-C01U1(E)
Sterownik przewodowy
(opcjonalny)

YXE-E01U(E)
Sterownik przewodowy
(opcjonalny)

Zestaw kontrolny HLZX-01B											
Wydajność chłodnicza	kW	2,5	3,6	5,0	7,0	10,5	12,5	14,0	17,5	20,0	25,0
Wydajność grzewcza	kW	3,0	3,8	6,0	8,3	11,0	13,5	16,0	18,5	22,0	27,0
Objętość wymiennika	dm^3 min/max	0,3 / 0,7	0,5 / 0,9	0,7 / 1,2	1,0 / 1,3	1,4 / 2,2	1,5 / 2,5	1,5 / 2,5	1,8 / 2,8	3,0 / 4,0	3,0 / 4,0
Przepływ powietrza	m^3/h	350 / 520	400 / 700	500 / 900	700 / 1.300	1000 / 1800	1200 / 2000	1300 / 2200	1400 / 2400	3000 / 4400	3400 / 5000
Temp. powietrza wlotowego Tryb chłodzenia	°C	17 - 35									
Temp. powietrza wlotowego Tryb grzania	°C	10 - 27									
Zasilanie	V/Hz/Ph	230/50/1									
Pobór mocy	W	max. 110									
Wymiary (Sz. x Wys. x Gł.)	mm	290x290x61									
Ciężar	kg	2,8									
Stopień ochrony	kod	max. IP40									
Sterowniki przewodowe	model	YXE-C01U1(E) lub YXE-E01U(E) nie wchodzą w skład zestawu (opcja)									
Możliwości sterowania		Kontrola temperatury powietrza nawiewanego /sygnał 0-10 V (4-20 mA) / protokół Modbus									
Wposażenie standardowe		Zestaw kontrolny, 2 x czujnik temperatury									
Przewód sterowania	N x mm^2	4 x 1,5									
Przyłącza rur	mm	patrz jednostka zewnętrzna									

Parametry doborowe dla wymiennika freonowego w centrali wentylacyjnej		
Czynnik chłodniczy	**R32**	**HFC**
Temp. odparowania	10	°C
Temp. skraplania	45	°C
Temp. gorącego gazu	75	°C
Wydajność chłodnicza wg parametrów		
Temp. powietrza zewnętrznego	35	°C DB
Temp. powietrza nawiewanego do pomieszczenia	27	°C DB
Temp. termometru mokrego (powietrze w pomieszczeniu)	19	°C WB
Wydajność grzewcza wg parametrów		
Temp. powietrza zewnętrznego	7	°C DB
Temp. powietrza nawiewanego do pomieszczenia	20	°C DB
Temp. termometru mokrego (powietrze na zewnątrz)	6	°C WB

Przykładowy schemat podłączenia

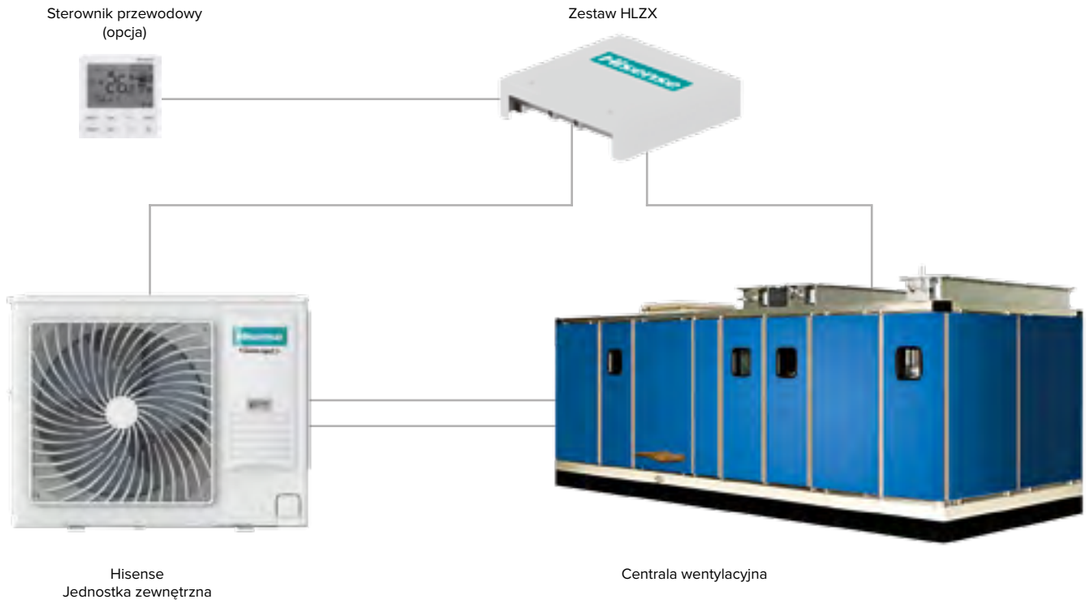

JEDNOSTKI ZEWNĘTRZNE

Wysoka efektywność

SEER – do 7,50, klasa A++.
SCOP – sezon umiarkowany do 4,60, klasa A++.
SCOP – sezon ciepły do 5,35, klasa A+++.
EER – do 4,41 W/W.
COP – do 4,50 W/W.

Technologia chłodzenia czynnikiem chłodniczym

W urządzeniach Hisense zastosowano system chłodzenia czynnikiem chłodniczym wrażliwych układów elektronicznych w celu zwiększenia ich żywotności.

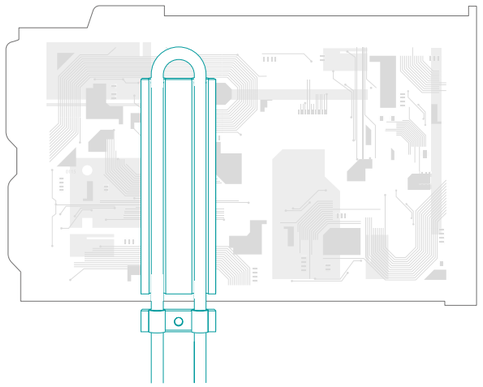

Wbudowany zawór odcinający

Wbudowany zawór odcinający umożliwia 4 kierunki podłączenia orurowania do jednostki (przód, tył, prawo, dół), co ułatwia montaż i pozwala uzyskać bardziej estetyczny wygląd instalacji.

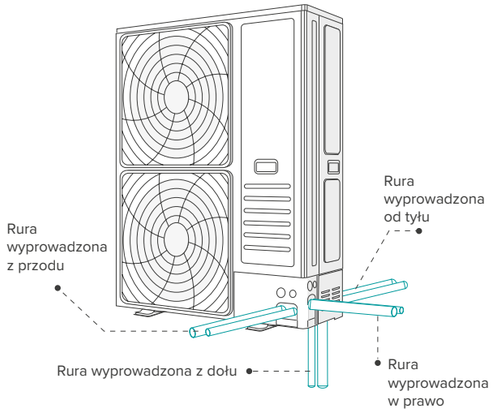

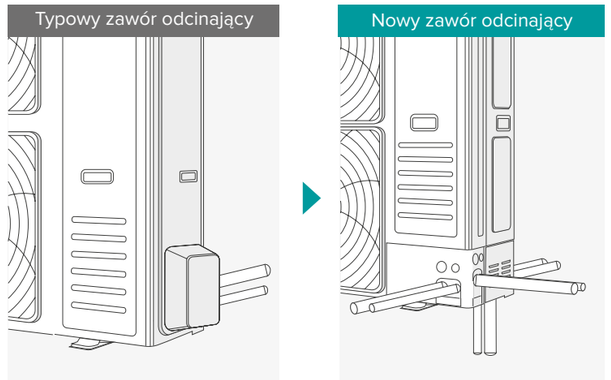

Pełne zasilanie prądem stałym

W klimatyzatorach Hisense zastosowane są: sprężarki inwerterowe DC, silniki DC wentylatorów jednostek zewnętrznych i wewnętrznych oraz elektroniczne zawory rozprężne EEV. Pozwala to uzyskać wysoką efektywność nie tylko przy pełnym obciążeniu, ale także przy obciążeniu częściowym.

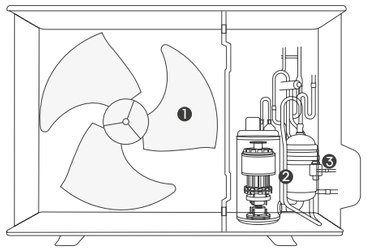

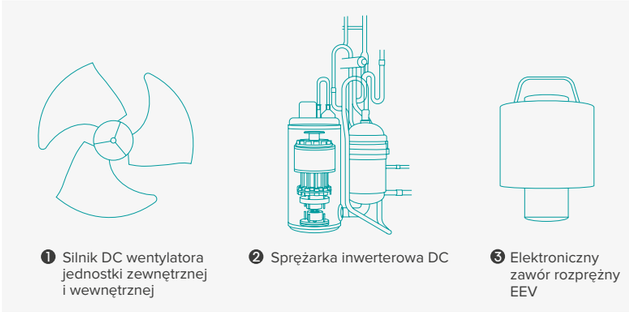

R32

W klimatyzatorach LCAC stosujemy czynnik chłodniczy R32, który jest przyjazny dla środowiska i bardziej energooszczędny. Potencjał tworzenia się efektu cieplarnianego (GWP) wynosi 675, prawie trzy razy mniej niż czynnika R410A (GWP = 2088).

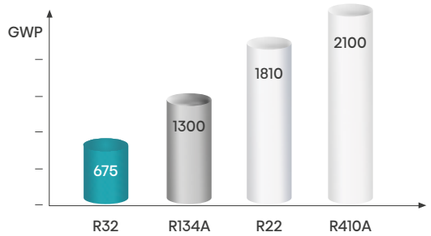

Szybsze próżniowanie

Dwa 3-drogowe zawory odcinające, wbudowane wewnątrz lub na zewnątrz, ułatwiają szybkie próżniowanie instalacji.

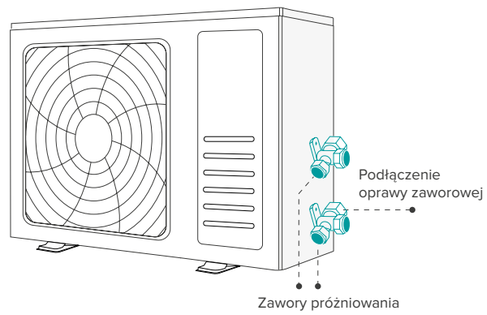

Szeroki zakres temperatur otoczenia

Chłodzenie: od -15°C do 52°C
Grzanie: od -20°C do 24°C

* Sprawdź zakres temperatur w specyfikacji konkretnego modelu.

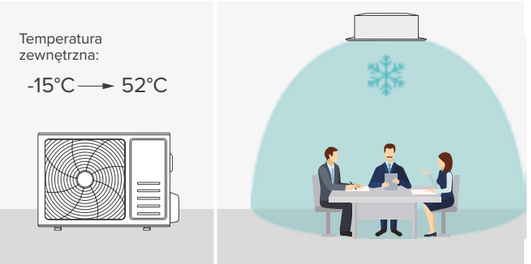

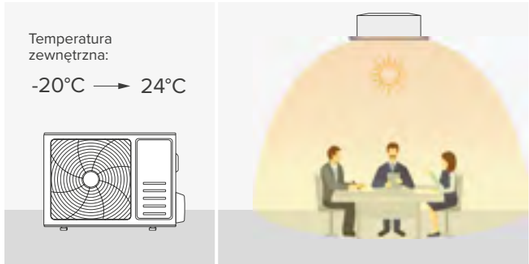

Hi-Checker

Hi-Checker to oprogramowanie do monitorowania i diagnostyki klimatyzatorów inwerterowych marki Hisense. Jest to moduł zapewniający instalatorowi szybki, skuteczny i profesjonalny serwis posprzedażowy klimatyzatora.

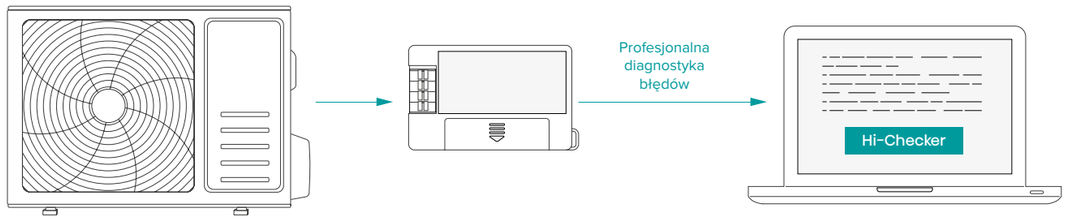

Detekcja wycieku czynnika chłodniczego

Kod E96 wyświetlany na sterowniku przewodowym lub pilocie bezprzewodowym świadczy o nieszczelności instalacji chłodniczej. Koniecznie wezwij serwis w celu zapewnienia bezpiecznej pracy klimatyzatora.

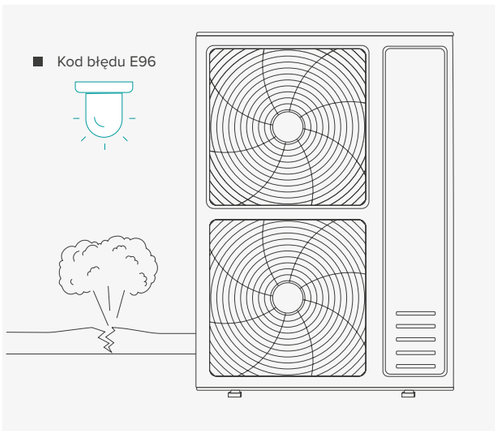

Grzałka tacy skroplin jednostki zewnętrznej – opcja na zamówienie

To ogrzewanie pomocnicze zapobiega zamarzaniu podstawy, zwłaszcza przy bardzo niskich temperaturach zewnętrznych.

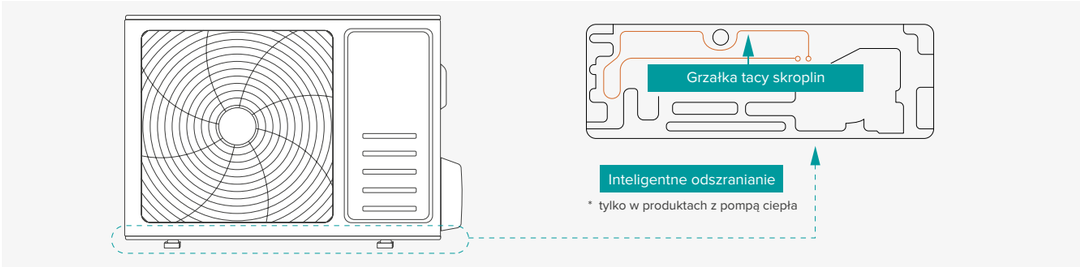

Długie orurowanie chłodnicze oraz duże przewyższenia

Możliwość instalowania klimatyzatorów w obiektach z orurowaniem o długości do 75 m oraz przewyższeniami między jednostkami wewnętrznymi a jednostkami zewnętrznymi wynoszącymi do 30 m, co zapewnia bardzo dużą elastyczność montażu instalacji.

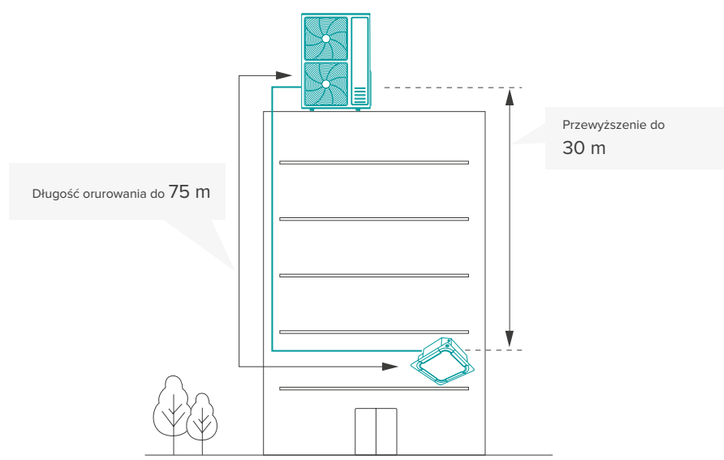

Fabryczne napełnienie czynnikiem chłodniczym

Przy stosowaniu klimatyzatorów w instalacjach o długości orurowania do 20 metrów (stanowiących 80% komercyjnych instalacji) nie ma potrzeby uzupełniania systemu dodatkową ilością czynnika chłodniczego.

* Aby zapewnić niezawodne działanie produktu, zaleca się uzupełnianie instalacji czynnikiem chłodniczym zgodnie z odpowiednimi instrukcjami (uzupełnianie jest zalecane tylko przy niestandardowych długościach instalacji).

Hisense Jednostki zewnętrzne LCAC

Turbo inwerter

AUW26U4RS8
AUW35U4RS8
AUW52U4RS8

AUW71U4RJ7

AUW105U4RK7

Model		AUW26U4RS8	AUW35U4RS8	AUW52U4RS7	AUW71U4RJ7	AUW105U4RK7
Parametry eksploatacyjne						
Wydajność chłodnicza	W	2500	3600	5000	7000	10500
Wydajność grzewcza	W	3000	3800	6000	8300	11000
Wielkość przepływu powietrza	m^3/h	2300	2300	2300	3150	3800
Poziom ciśnienia akustycznego	dB(A)	51	51	52	57	57
Poziom mocy akustycznej	dB(A)	62	62	63	68	69
Wymiary netto (szer. x wys. x gł.)	mm	810×580×280	810×580×280	810×580×280	860×670×310	900×750×340
Ciężar netto	kg	34,0	34,0	36,0	44,5	55,0
Zasilanie	f / V / Hz	1, 220-240, 50	1, 220-240, 50	1, 220-240, 50	1, 220-240, 50	1, 220-240, 50
Zakres temperatur pracy (chłodzenie)	°C	-15~52	-15~52	-15~48	-15~48	-15~48
Zakres temperatur pracy (grzanie)	°C	-20~24	-20~24	-15~24	-15~24	-15~24
Instalacja rurowa						
Średnica rury cieczowej	Ømm (cal)	Ø6,35 (1/4')	Ø6,35 (1/4')	Ø6,35 (1/4')	Ø9,52 (3/8')	Ø9,52 (3/8')
Średnica rury gazowej	Ømm (cal)	Ø9,52 (3/8')	Ø9,52 (3/8')	Ø12,7 (1/2')	Ø15,88 (5/8')	Ø15,88 (5/8')
Maks. długość rur / przewyższenie	m	35/15	35/15	50/30	60/30	65/30
Czynnik chłodniczy						
Typ / GWP	-	R32 / 675	R32 / 675	R32 / 675	R32 / 675	R32 / 675
Napełnienie fabryczne	kg	0,87	0,87	1,08	1,5	1,8
Długość rurociągu bez konieczności dopełniania	m	5	5	5	5	5
Dodatkowe doładowanie czynnikiem chłodniczym	g/m	15	15	15	35	35
Ekwiwalent CO_2	t	0,59	0,59	0,73	1,01	1,22

Powyższe dane konstrukcyjne oraz parametry techniczne podane są na dzień ich publikacji i mogą być już nieaktualne z uwagi na ciągłe udoskonalanie naszych produktów.
Podane wartości poziomu hałasu mierzone w warunkach komory bezechowej.

AUW175U6RW8

AUW125U6RN8
AUW140U6RN8
AUW175U6RP4

AUW200U6RZ8
AUW250U6RZ8

Model		AUW125U6RN8	AUW140U6RN8	NOWOŚĆ AUW175U6RW8	AUW175U6RP4*	AUW200U6RZ8	AUW250U6RZ8
Parametry eksploatacyjne							
Wydajność chłodnicza	W	12500	14000	16000	17500	20000	25000
Wydajność grzewcza	W	13500	16000	17500	18500	22000	27000
Wielkość przepływu powietrza	m^3/h	5500	5500	6500	6300	11500	11500
Poziom ciśnienia akustycznego	dB(A)	58	58	62	63	61	61
Poziom mocy akustycznej	dB(A)	69	70	75	77	77	77
Wymiary netto (szer. x wys. x gł.)	mm	900×1170×320	900×1170×320	1100×875×450	950×1386×340	1100×1650×390	1100×1650×390
Ciężar netto	kg	83,0	83,0	94	109,0	140,0	140,0
Zasilanie	f / V / Hz	3, 380-415, 50	3, 380-415, 50	3, 380-415, 50	3, 380-415, 50	3, 380-415, 50	3, 380-415, 50
Zakres temperatur pracy (chłodzenie)	°C	-15~52	-15~52	-15 ~ 52	-15 ~ 48	-15~52	-15~52
Zakres temperatur pracy (grzanie)	°C	-20~24	-20~24	-20 ~ 24	-15 ~ 24	-20~24	-20~24
Instalacja rurowa							
Średnica rury cieczowej	Ømm (cal)	Ø9,52 (3/8')	Ø9,52 (3/8')	Ø9,52 (3/8')	Ø9,52 (3/8')	Ø9,52 (3/8')	Ø9,52 (3/8')
Średnica rury gazowej	Ømm (cal)	Ø15,88 (5/8')	Ø15,88 (5/8')	Ø15,88 (5/8')	Ø15,88 (5/8')	Ø22,22 (7/8')	Ø22,22 (7/8')
Maks. długość rur / przewyższenie	m	75/30	75/30	85 / 30	50/30	100/30	100/30
Czynnik chłodniczy							
Typ / GWP	-	R32 / 675	R32 / 675	R32 / 675	R32 / 675	R32 / 675	R32 / 675
Napełnienie fabryczne	kg	3,0	3,0	3,4	3,40	4,60	4,60
Długość rurociągu bez konieczności dopełniania	m	7.5	7.5	7,5	7,5	7,5	7.5
Dodatkowe doładowanie czynnikiem chłodniczym	g/m	35	35	35	28	35	35
Ekwiwalent CO_2	t	2,03	2,03	2,295	2,295	3,11	3,11

Powyższe dane konstrukcyjne oraz parametry techniczne podane są na dzień ich publikacji i mogą być już nieaktualne z uwagi na ciągłe udoskonalanie naszych produktów.
Podane wartości poziomu hałasu mierzone w warunkach komory bezechowej.

*Modele do wyczerpania zapasów magazynowych

AUW26U4RS8
AUW35U4RS8
AUW52U4RS7

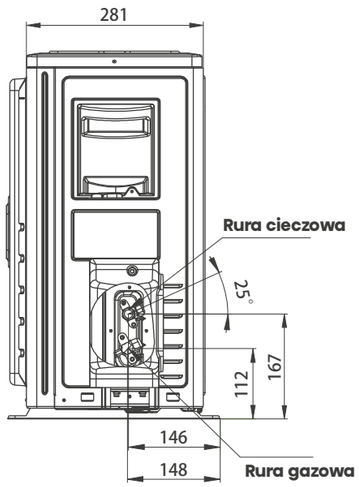

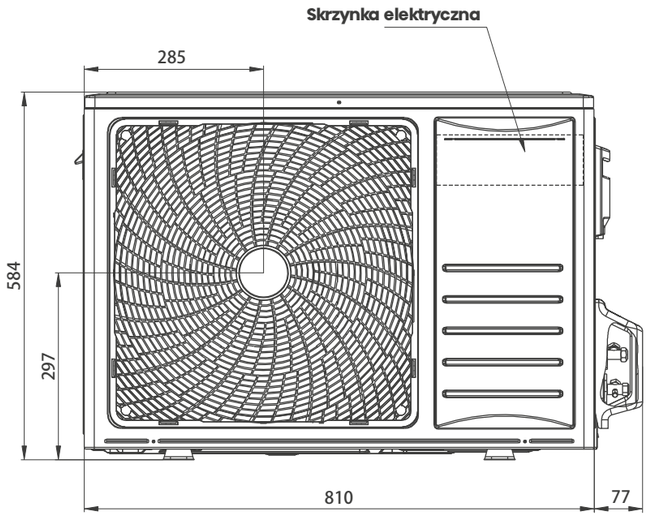

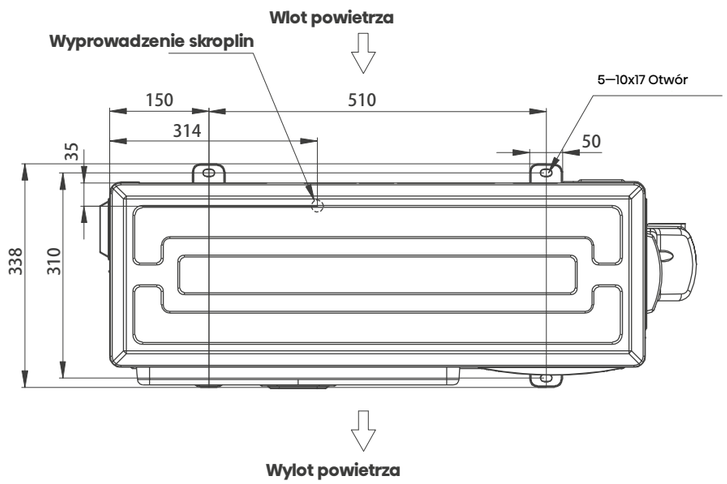

Wymiary (mm)

AUW71U4RJ7

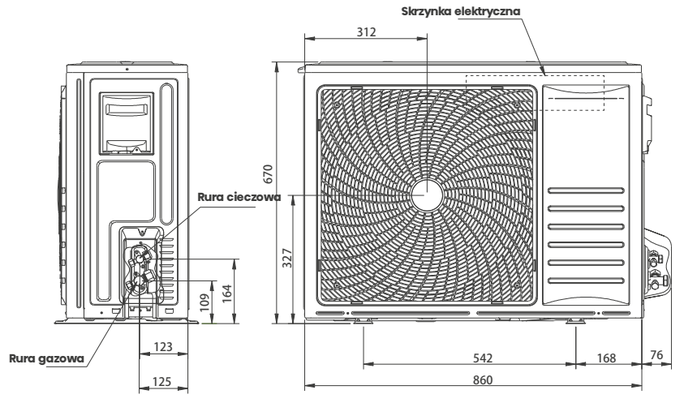

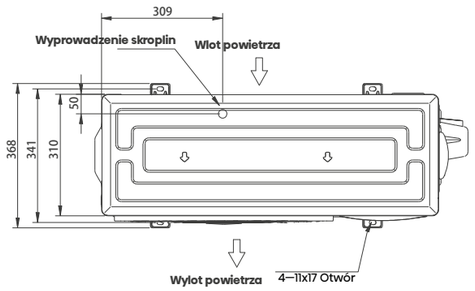

AUW105U4RK7

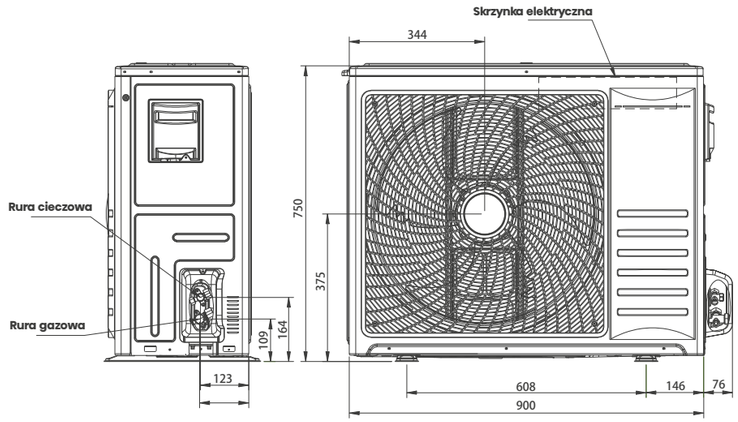

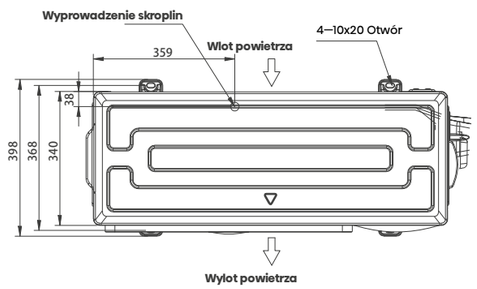

AUW125U6RN8
AUW140U6RN8

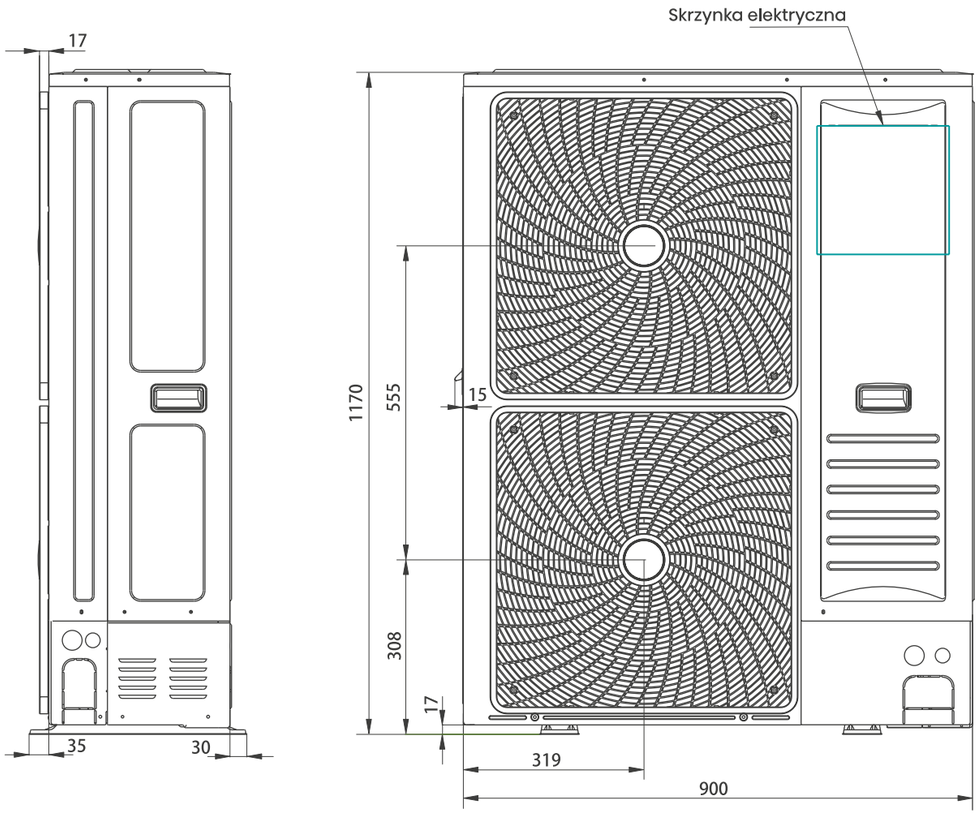

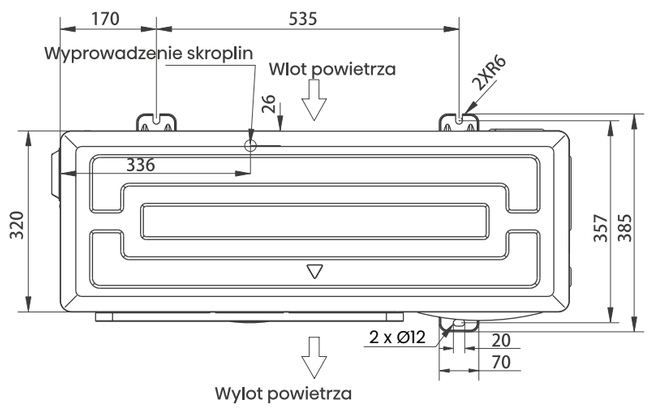

Rysunki instalacyjne

Wymiary (mm)

AUW175U6RW8

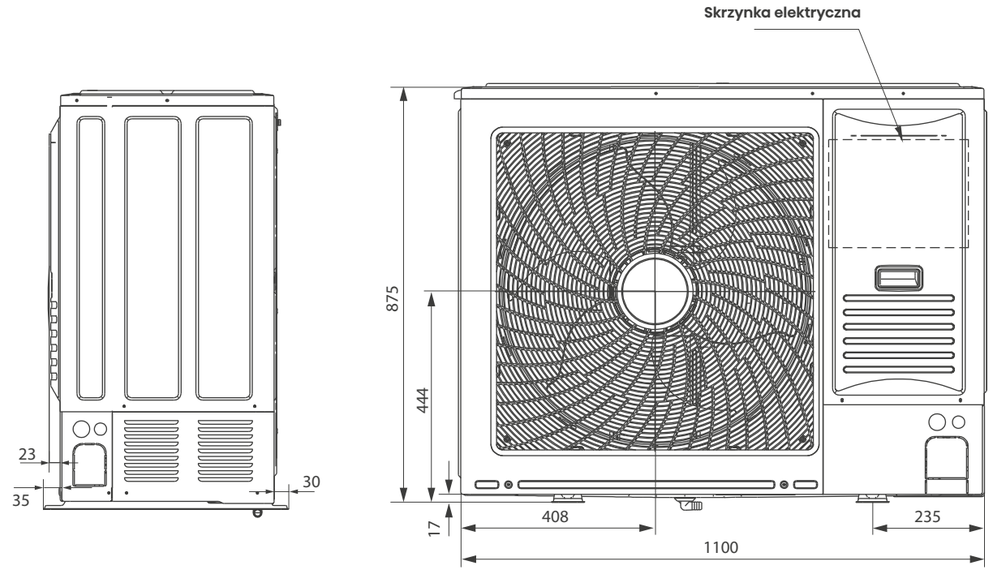

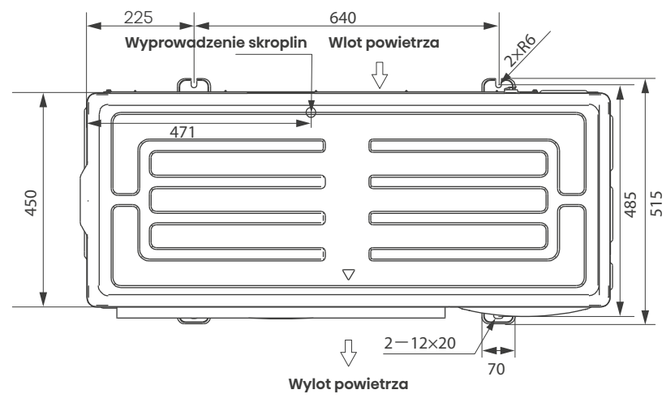

AUW175U6RP4

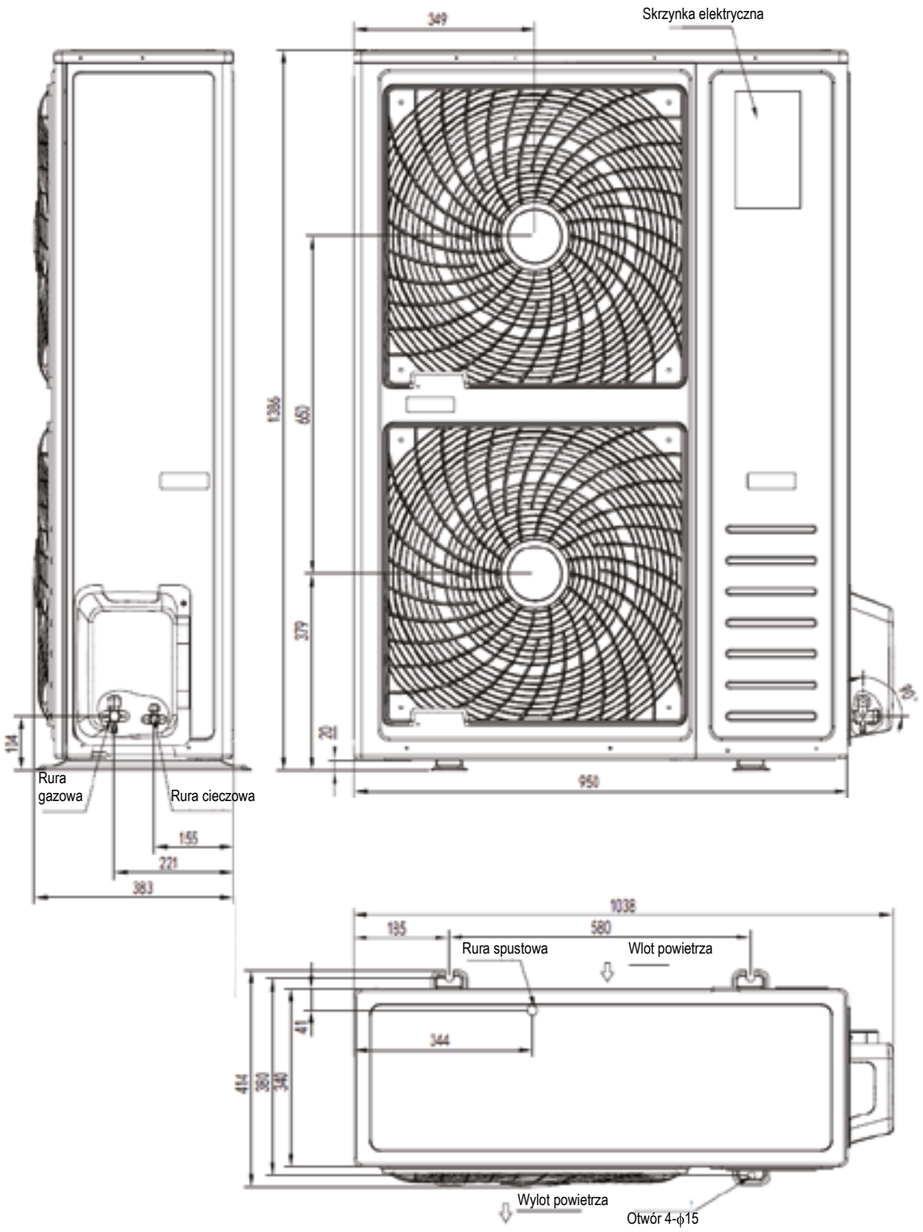

Rysunki instalacyjne

Wymiary (mm)

AUW200U6RZ8
AUW250U6RZ8

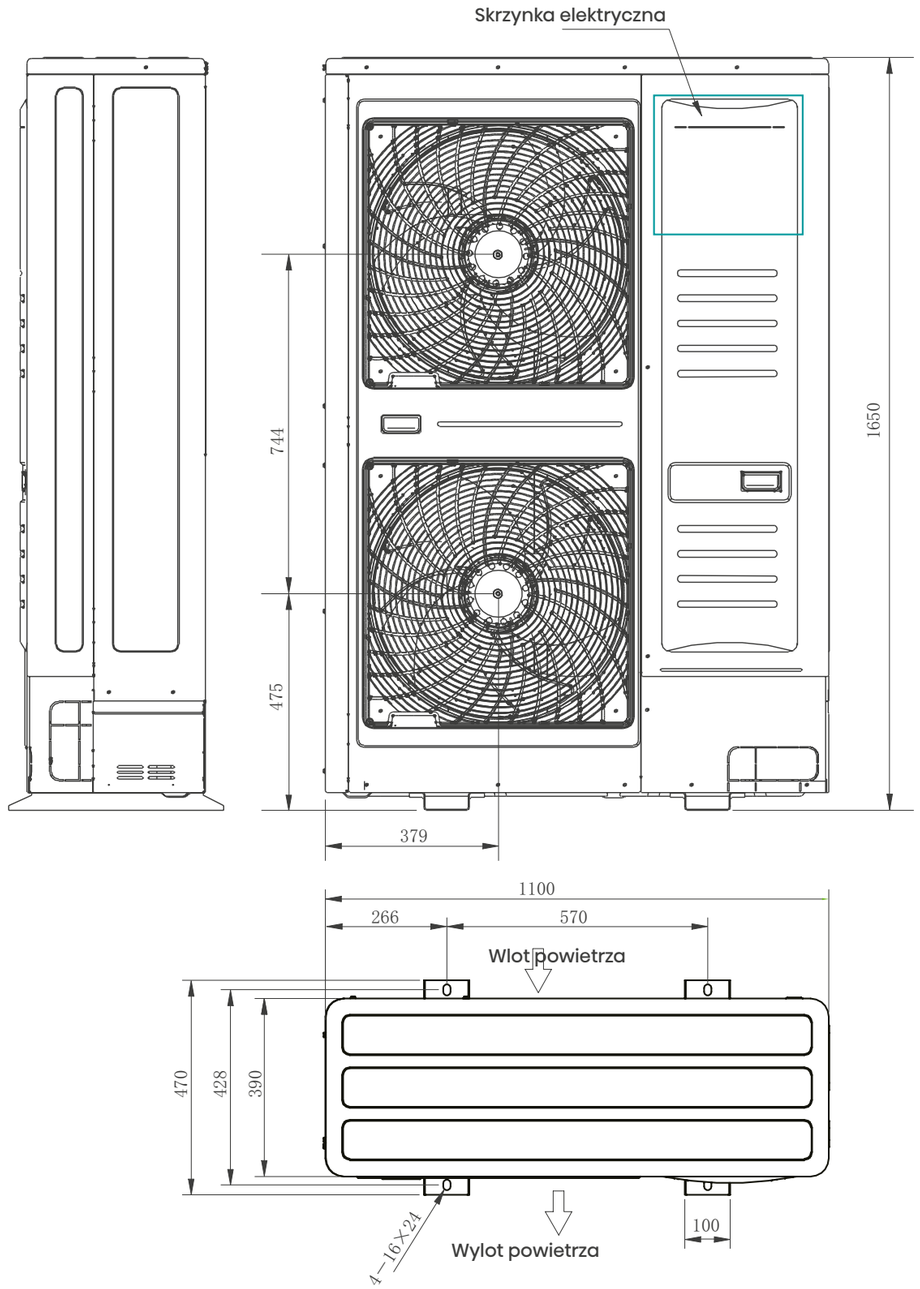

Hisense

Systemy klimatyzacji MULTI SPLIT

Dostępne modele urządzeń serii MULTI SPLIT

WYDAJNOŚĆ (kW)	4.1 kW	5.0 kW	5.0 kW	6.3 kW	7.0 kW
Max. liczba podłączonych jednostek wewnętrznych	2	2	3	3	3
Jednostki zewnętrzne	2AMW42U4RGC	2AMW52U4RXC	3AMW52U4RJC	3AMW62U4RJC	3AMW72U4RJC

WYDAJNOŚĆ (kW)	8.0 kW	10.0 kW	10.0 kW	12.5 kW
Max. liczba podłączonych jednostek wewnętrznych	4	4	5	5
Jednostki zewnętrzne	4AMW81U4RJC, 4AMW81U4RAA	4AMW105U4RAA	5AMW105U4RQC	5AMW125U4RTA

WYDAJNOŚĆ (kW)	2.0 kW	2.5 kW	3.5 kW	5.0 kW	7.0 kW
Ścienne					
NOWOŚĆ **Energy PRO X**		QH25XV4AG, QH25XV3AG QH25XV4BG, QH25XV3BG	QH35XV4AG, QH35XV3AG QH35XV4BG, QH35XV3BG		
NOWOŚĆ **Unipure**		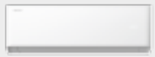 HB25XU0AG	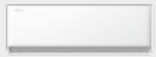 HB35XU0AG	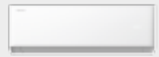 HB50BP0AG	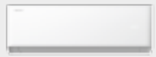 HB70KW0AG
NOWOŚĆ **Expert Comfort**		KF25YR4BG	KF35MR0BG	KF50XS1GG	KF70BT2BG
NOWOŚĆ **Wings Comfort**		KB25YR4BG	KB35MR0BG	KB50XS1GG	KB70BT2BG
Energy SE*		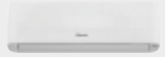 KA25MR0EG	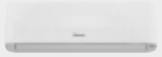 KA35XR0EG	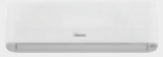 KA50BS0EG	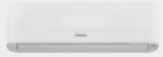 KA70KT0EG
Apple Pie PRO*		TG25VE0EG	TG35LE0EG		
Mini Apple Pie*	TG20YD00G	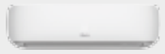 TG25LE0BG	TG35LE0BG	TG50XA0BG	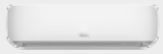 TG70BB0CG
Kasetonowe kompaktowe		ACT26UR4RCC8, ACT26UR4RCA4	ACT35UR4RCC8	ACT52UR4RCC8	
Kasetonowe nawiew obwodowy					ACT71UR4RJC8
Kanałowe		ADT26UX4RBL8	ADT35UX4RBL8	ADT52UX4RCL8	
Przypodłogowo-podsufitowe					AVT71UR4RB8
Konsole		AKT26UR4RK8	AKT35UR4RK8	AKT52UR4RK8	

*Modele do wyczerpania zapasów magazynowych

Jednostki wewnętrzne Multi Split

Ścienne

Hisense Jednostki ścienne
Energy Pro X

Pilot bezprzewodowy RTY-3

YXE-C01U1(E) Sterownik przewodowy (opcjonalnie)

		NOWOŚĆ	NOWOŚĆ		
Jednostki ścienne multisplit		QH25XV4AG	QH35XV4AG	QH25XV3AG*	QH35XV3AG*
Standard wyposażenia		**Pilot bezprzewodowy RTY-3, sterowanie kartą hotelową**			
Parametry eksploatacyjne					
Wydajność chłodnicza	W	2600	3500	2600	3500
Wydajność grzewcza	W	3200	4000	3200	4200
Moc elektryczna nominalna	W	26	30	26	30
Prąd znamionowy	A	0.13	0.15	0.13	0.15
Zasilanie	f / V / Hz	1, 220-240, 50	1, 220-240, 50	1, 220-240, 50	1, 220-240, 50
Wielkość przepływu powietrza (bieg wysoki)	m^3/h	580	630	580	630
Poziom ciśnienia akustycznego	dB(A)	38/18	38/18	38/18	38/18
Wymiary netto (szer. x wys. x gł.)	mm	877×301×194	877×301×194	877×301×194	877×301×194
Ciężar netto	kg	10	10	10	10
Instalacja rurowa					
Średnica rury cieczowej	Ømm (cal)	Ø6,35 (1/4')	Ø6,35 (1/4')	Ø6,35 (1/4')	Ø6,35 (1/4')
Średnica rury gazowej	Ømm (cal)	Ø9,52 (3/8')	Ø9,52 (3/8')	Ø9,52 (3/8')	Ø9,52 (3/8')

Hisense Jednostki ścienne
Energy Pro X

Pilot bezprzewodowy RTY-3

YXE-C01U1(E) Sterownik przewodowy (opcjonalnie)

		NOWOŚĆ	NOWOŚĆ		
Jednostki ścienne multisplit		QH25XV4BG	QH35XV4BG	QH25XV3BG*	QH35XV3BG*
Standard wyposażenia		**Pilot bezprzewodowy RTY-3, sterowanie kartą hotelową**			
Parametry eksploatacyjne					
Wydajność chłodnicza	W	2600	3500	2600	3500
Wydajność grzewcza	W	3200	4000	3200	4200
Moc elektryczna nominalna	W	26	30	26	30
Prąd znamionowy	A	0.13	0.15	0.13	0.15
Zasilanie	f / V / Hz	1, 220-240, 50	1, 220-240, 50	1, 220-240, 50	1, 220-240, 50
Wielkość przepływu powietrza (bieg wysoki)	m^3/h	580	630	580	630
Poziom ciśnienia akustycznego	dB(A)	38/18	38/18	38/18	38/18
Wymiary netto (szer. x wys. x gł.)	mm	877×301×194	877×301×194	877×301×194	877×301×194
Ciężar netto	kg	10	10	10	10
Instalacja rurowa					
Średnica rury cieczowej	Ømm (cal)	Ø6,35 (1/4')	Ø6,35 (1/4')	Ø6,35 (1/4')	Ø6,35 (1/4')
Średnica rury gazowej	Ømm (cal)	Ø9,52 (3/8')	Ø9,52 (3/8')	Ø9,52 (3/8')	Ø9,52 (3/8')

*Modele do wyczerpania zapasów magazynowych

Hisense Jednostki ścienne

Unipure

NOWOŚĆ

Pilot bezprzewodowy
RZY1

YXE-C01U1(E)
Sterownik przewodowy
(opcjonalnie)

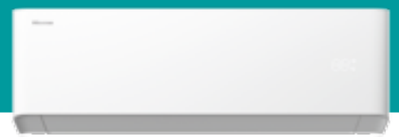

Jednostki ścienne multisplit		HB25XU0AG	HB35XU0AG	HB50BP0AG	HB70KW0AG
Standard wyposażenia		**Pilot bezprzewodowy RZY1, sterowanie kartą hotelową**			
Parametry eksploatacyjne					
Wydajność chłodnicza	W	2600	3500	5000	7000
Wydajność grzewcza	W	3000	3900	5400	6800
Moc elektryczna nominalna	W	22	24	45	52
Prąd znamionowy	A	0.30	0.30	0.40	0.50
Zasilanie	f / V / Hz	1, 220-240, 50	1, 220-240, 50	1, 220-240, 50	1, 220-240, 50
Wielkość przepływu powietrza (bieg wysoki)	m^3/h	520	580	950	1100
Poziom ciśnienia akustycznego	dB(A)	40/19	40/19	44/22	47/24
Wymiary netto (szer. x wys. x gł.)	mm	850×293×204	850×293×204	973×303×227	1070×322×232
Ciężar netto	kg	8.5	8.5	11	12,5
Instalacja rurowa					
Średnica rury cieczowej	Ømm (cal)	Ø6,35 (1/4')	Ø6,35 (1/4')	Ø6,35 (1/4')	Ø9,52 (3/8')
Średnica rury gazowej	Ømm (cal)	Ø9,52 (3/8')	Ø9,52 (3/8')	Ø12,7 (1/2')	Ø15,88 (5/8')

Hisense Jednostki ścienne

Wings Comfort

NOWOŚĆ

Pilot bezprzewodowy
RZY1

YXE-C01U1(E)
Sterownik przewodowy
(opcjonalnie)

Jednostki ścienne multisplit		KB25YR4BG	KB35MR0BG	KB50XS1GG	KB70BT2BG
Standard wyposażenia		**Pilot bezprzewodowy RZY1, sterowanie kartą hotelową**			
Parametry eksploatacyjne					
Wydajność chłodnicza	W	2600	3200	5000	6500
Wydajność grzewcza	W	2700	3300	5600	7100
Moc elektryczna nominalna	W	25	25	65	75
Prąd znamionowy	A	0.15	0.15	0.30	0.35
Zasilanie	f / V / Hz	1, 220-240, 50	1, 220-240, 50	1, 220-240, 50	1, 220-240, 50
Wielkość przepływu powietrza (bieg wysoki)	m^3/h	550	550	880	1100
Poziom ciśnienia akustycznego	dB(A)	40/19	40/19	44/22	45/24
Wymiary netto (szer. x wys. x gł.)	mm	833×256×203	833×256×203	943×300×245	1039×325×237
Ciężar netto	kg	7,7	7,7	11	11,5
Instalacja rurowa					
Średnica rury cieczowej	Ømm (cal)	Ø6,35 (1/4')	Ø6,35 (1/4')	Ø6,35 (1/4')	Ø9,52 (3/8')
Średnica rury gazowej	Ømm (cal)	Ø9,52 (3/8')	Ø9,52 (3/8')	Ø12,7 (1/2')	Ø15,88 (5/8')

Hisense Jednostki ścienne

Expert Comfort

NOWOŚĆ

Pilot bezprzewodowy
RZY1

YXE-C01U1(E)
Sterownik przewodowy
(opcjonalnie)

Jednostki ścienne multisplit		KF25YR4BG	KF35MR0BG	KF50XS1GG	KF70BT2BG
Standard wyposażenia		**Pilot bezprzewodowy RZY1, sterowanie kartą hotelową**			
Parametry eksploatacyjne					
Wydajność chłodnicza	W	2600	3200	5000	6500
Wydajność grzewcza	W	2700	3300	5600	7100
Moc elektryczna nominalna	W	25	25	65	75
Prąd znamionowy	A	0.15	0.15	0.30	0.35
Zasilanie	f / V / Hz	1, 220-240, 50	1, 220-240, 50	1, 220-240, 50	1, 220-240, 50
Wielkość przepływu powietrza (bieg wysoki)	m^3/h	550	550	880	1100
Poziom ciśnienia akustycznego	dB(A)	40/19	40/19	44/22	45/24
Wymiary netto (szer. x wys. x gł.)	mm	829x256×200	829×256×200	921×300×222	1039×325×226
Ciężar netto	kg	7.7	7.7	11	11,5
Instalacja rurowa					
Średnica rury cieczowej	Ømm (cal)	Ø6,35 (1/4')	Ø6,35 (1/4')	Ø6,35 (1/4')	Ø9,52 (3/8')
Średnica rury gazowej	Ømm (cal)	Ø9,52 (3/8')	Ø9,52 (3/8')	Ø12,7 (1/2')	Ø15,88 (5/8')

Hisense Jednostki ścienne

Energy SE

Pilot bezprzewodowy
R2-01-1

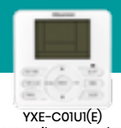

YXE-C01U1(E)
Sterownik przewodowy
(opcjonalnie)

Jednostki ścienne multisplit*		KA25MR0EG	KA35XR0EG	KA50BS0EG	KA70KT0EG
Standard wyposażenia		**Pilot bezprzewodowy R2-01-1, sterowanie kartą hotelową**			
Parametry eksploatacyjne					
Wydajność chłodnicza	W	2600	3500	5000	7000
Wydajność grzewcza	W	3000	3900	5400	7500
Moc elektryczna nominalna	W	22	24	45	52
Prąd znamionowy	A	0,3	0,3	0,4	0,5
Zasilanie	f / V / Hz	1, 220-240, 50	1, 220-240, 50	1, 220-240, 50	1, 220-240, 50
Wielkość przepływu powietrza (bieg wysoki)	m^3/h	520	580	950	1100
Poziom ciśnienia akustycznego	dB(A)	39/26	40/26	44/32	48/35
Wymiary netto (szer. x wys. x gł.)	mm	799 × 256 × 189	799 × 256 × 189	896 × 300 × 214	1008 × 325 × 217
Ciężar netto	kg	7,5	7,5	10,3	12
Instalacja rurowa					
Średnica rury cieczowej	Ømm (cal)	Ø6,35 (1/4')	Ø6,35 (1/4')	Ø6,35 (1/4')	Ø9,52 (3/8')
Średnica rury gazowej	Ømm (cal)	Ø9,52 (3/8')	Ø9,52 (3/8')	Ø12,7 (1/2')	Ø15,88 (5/8')

*Modele do wyczerpania zapasów magazynowych

Hisense Jednostki ścienne

Mini Apple Pie

Pilot bezprzewodowy
R2-01-1

YXE-C01U1(E)
Sterownik przewodowy
(opcjonalnie)

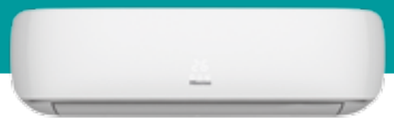

			LAMPA UVC	LAMPA UVC		
Jednostki ścienne multisplit*		TG20YD00G	TG25LE0BG	TG35LE0BG	TG50XA0BG	TG70BB0CG
Standard wyposażenia		**Pilot bezprzewodowy R2-01-1, sterowanie kartą hotelową**				
Parametry eksploatacyjne						
Wydajność chłodnicza	W	2100	2600	3500	5000	7000
Wydajność grzewcza	W	2500	2800	4000	5600	7100
Moc elektryczna nominalna	W	43	45	45	70	52
Prąd znamionowy	A	0,2	0,2	0,2	0,3	0,24
Zasilanie	f / V / Hz	1, 220-240, 49	1, 220-240, 50	1, 220-240, 50	1, 220-240, 50	1, 220-240, 50
Wielkość przepływu powietrza (bieg wysoki)	m^3/h	500	550	600	1000	1100
Poziom ciśnienia akustycznego	dB(A)	39/26	39/26	40/28	46/33	48/35
Wymiary netto (szer. x wys. x gł.)	mm	880×275×207	950×275×207	950×275×207	1050×315×235	1220×315×235
Ciężar netto	kg	8	9	9	12	13
Instalacja rurowa						
Średnica rury cieczowej	Ømm (cal)	Ø6,35 (1/4')	Ø6,35 (1/4')	Ø6,35 (1/4')	Ø6,35 (1/4')	Ø9,52 (3/8')
Średnica rury gazowej	Ømm (cal)	Ø9,52 (3/8')	Ø9,52 (3/8')	Ø9,52 (3/8')	Ø12,7 (1/2')	Ø15,88 (5/8')

*Modele do wyczerpania zapasów magazynowych

Hisense Jednostki ścienne

Apple Pie Pro

Pilot bezprzewodowy
R2-01-1

YXE-C01U1(E)
Sterownik przewodowy
(opcjonalnie)

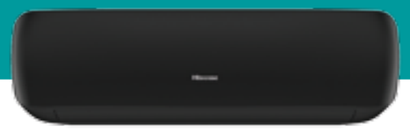

		LAMPA UVC	
Jednostki ścienne multisplit*		TG35LE0EG	TG25VE0EG
Standard wyposażenia			
Parametry eksploatacyjne			
Wydajność chłodnicza	W	3500	2600
Wydajność grzewcza	W	4000	2800
Moc elektryczna nominalna	W	45	25
Prąd znamionowy	A	0,2	0,15
Zasilanie	f / V / Hz	1, 220-240, 50	1, 220-240, 50
Wielkość przepływu powietrza (bieg wysoki)	m^3/h	600	600
Poziom ciśnienia akustycznego	dB(A)	40/28	39/28
Wymiary netto (szer. x wys. x gł.)	mm	950 × 272 × 207	850×270×208
Ciężar netto	kg	9	8,5
Instalacja rurowa			
Średnica rury cieczowej	Ømm (cal)	Ø6,35 (1/4')	Ø6,35 (1/4')
Średnica rury gazowej	Ømm (cal)	Ø9,52 (3/8')	Ø9,52 (3/8')

Kasetonowe

Kompaktowe

WiFi (OPCJA) · KOMPAKTOWE · ON/OFF KARTĄ HOTELOWĄ (PCB) · STEROWANIE ŻALUZJAMI · DO WYSOKICH POMIESZCZEŃ · ŚWIEŻE POWIETRZE · I FEEL · NAWIEW 360° · FILTR Z JONAMI SREBRA · CZUJNIK WILGOTNOŚCI

Z nawiewem obwodowym

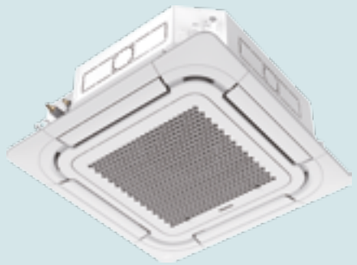

WiFi (OPCJA) · JONIZATOR HI-NAHO (OPCJA) · STEROWANIE ŻALUZJAMI · DO WYSOKICH POMIESZCZEŃ · ON/OFF KARTĄ HOTELOWĄ (PCB) · ŚWIEŻE POWIETRZE · I FEEL · NAWIEW 360° · FILTR Z JONAMI SREBRA · CZUJNIK WILGOTNOŚCI

Hisense Jednostki kasetonowe kompaktowe

RCH-RVD01
Pilot bezprzewodowy
(standard)

YXE-C01U1(E) YXE-E01U(E)
Sterowniki przewodowe
(opcjonalne)

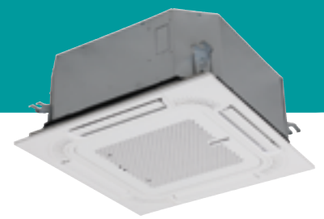

Jednostki kasetonowe multisplit		ACT26UR4RCC8	ACT35UR4RCC8	ACT52UR4RCC8	Do wyczerpania zapasów ACT26UR4RCA4
Standard wyposażenia		**Pilot bezprzewodowy RCH-RVD01, pompka skroplin**			**Pilot bezprzewodowy R2-01, pompka skroplin**
Parametry eksploatacyjne					
Wydajność chłodnicza	W	2600	3500	5000	2840
Wydajność grzewcza	W	3200	4000	5500	3130
Moc elektryczna nominalna	W	35	35	41	22
Prąd znamionowy	A	0,2	0,2	0,9	0,2
Zasilanie	f / V / Hz	1, 220-240, 50	1, 220-240, 50	1, 220-240, 50	1, 220-240, 50
Wielkość przepływu powietrza (Hi/Med/Lo)	m^3/h	600/500/400	600/500/400	700/600/510	520/410/320
Poziom ciśnienia akustycznego (Hi/Med/Lo)	dB(A)	38/34/30	38/34/30	42/38/34	34/30/26
Wymiary netto (szer. x wys. x gł.)	mm	570×215×570	570×215×570	570×215×570	570×215×570
Ciężar netto	kg	15,5	15,5	15,5	14,5
Instalacja rurowa					
Średnica rury cieczowej	Ømm (cal)	Ø6,35(1/4')	Ø6,35(1/4')	Ø6,35 (1/4')	Ø6,35(1/4')
Średnica rury gazowej	Ømm (cal)	Ø9,52 (3/8')	Ø9,52 (3/8')	Ø12,7 (1/2')	Ø9,52 (3/8')
Typ i wymiary panelu					
Panel		PE-QEA-LD	PE-QEA-LD	PE-QEA-LD	PE-EA-B29
Wymiary netto (szer. x wys. x gł.)	mm	620×40×620	620×40×620	620×40×620	620×40×620
Ciężar netto	kg	2,6	2,6	2,6	2,6

Hisense Jednostki kasetonowe z nawiewem obwodowym

RCH-RVD01
Pilot bezprzewodowy
(standard)

YXE-C01U1(E) YXE-E01U(E)
Sterowniki przewodowe
(opcjonalne)

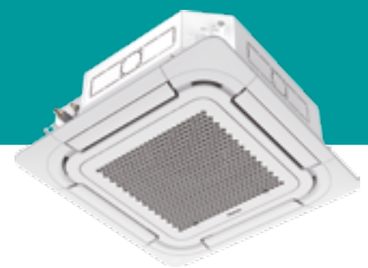

Jednostki kasetonowe multisplit		ACT71UR4RJC8
Standard wyposażenia		**Pilot bezprzewodowy RCH-RVD01, pompka skroplin**
Parametry eksploatacyjne		
Wydajność chłodnicza	W	7000
Wydajność grzewcza	W	8000
Moc elektryczna nominalna	W	29
Prąd znamionowy	A	0,2
Zasilanie	f / V / Hz	1, 220-240, 50
Wielkość przepływu powietrza (Hi/Med/Lo)	m^3/h	1080/930/780
Poziom ciśnienia akustycznego (Hi/Med/Lo)	dB(A)	40/37/34
Wymiary netto (szer. x wys. x gł.)	mm	840×236×840
Ciężar netto	kg	23
Instalacja rurowa		
Średnica rury cieczowej	Ømm (cal)	Ø9,52 (3/8')
Średnica rury gazowej	Ømm (cal)	Ø15,88 (5/8')
Typ i wymiary panelu		
Panel		PE-QFA-CD
Wymiary netto (szer. x wys. x gł.)	mm	950×50×950
Ciężar netto	kg	6,5

Kanałowe

Niski spręż

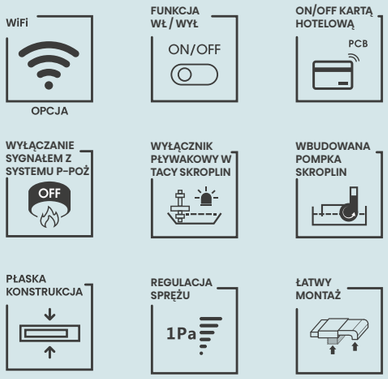

Hisense Jednostki kanałowe niski spręż

RCH-RVD01
Pilot bezprzewodowy
(standard)

YXE-C01U1(E)
Sterownik przewodowy
(standard)

YXE-E01U(E)
Sterownik przewodowy
(opcjonalny)

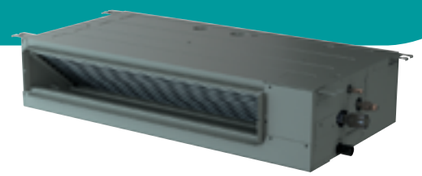

Jednostki kanałowe multisplit		ADT26UX4RBL8	ADT35UX4RBL8	ADT52UX4RCL8
Standard wyposażenia		**Pilot bezprzewodowy RCH-RVD01, sterownik przewodowy YXE-C01U1(E), pompka skroplin**		
Parametry eksploatacyjne				
Wydajność chłodnicza	W	2600	3500	5000
Wydajność grzewcza	W	3200	4000	5500
Moc elektryczna nominalna	W	25	25	32
Prąd znamionowy	A	0,1	0,1	0,5
Zasilanie	f / V / Hz	1, 220-240, 50	1, 220-240, 50	1, 220-240, 50
Wielkość przepływu powietrza (Hi/Med/Lo)	m^3/h	600/484/400	600/484/400	900/840/780
Spręż ESP	Pa	0 (0~50)	0 (0~50)	0 (0~50)
Poziom ciśnienia akustycznego (Hi/Med/Lo)	dB(A)	36/33/30	36/33/30	41/37/33
Wymiary netto (szer. x wys. x gł.)	mm	910×190×447	910×190×447	1180×190×447
Ciężar netto	kg	18	18	24,5
Instalacja rurowa				
Średnica rury cieczowej	Ømm (cal)	Ø6,35(1/4')	Ø6,35(1/4')	Ø9,52 (3/8')
Średnica rury gazowej	Ømm (cal)	Ø9,52 (3/8')	Ø9,52 (3/8')	Ø15,88 (5/8')

Przypodłogowo-podsufitowe

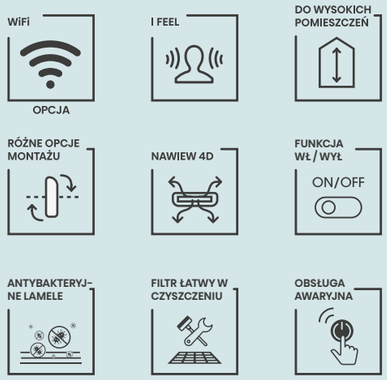

Hisense Jednostki przypodłogowo-podsufitowe

RCH-RVD01
Pilot bezprzewodowy
(standard)

YXE-C01U1(E) YXE-E01U(E)
Sterowniki przewodowe
(opcjonalne)

Jednostki przypodłogowo-podsufitowe multisplit		AVT71UR4RB8
Standard wyposażenia		**Pilot bezprzewodowy RCH-RVD01**
Parametry eksploatacyjne		
Wydajność chłodnicza	W	7000
Wydajność grzewcza	W	8000
Moc elektryczna nominalna	W	39
Prąd znamionowy	A	0,6
Zasilanie	f / V / Hz	1, 220-240, 50
Wielkość przepływu powietrza (Hi/Med/Lo)	m^3/h	1400/1200/1000
Poziom ciśnienia akustycznego (Hi/Med/Lo)	dB(A)	50/46/42
Wymiary netto (szer. x wys. x gł.)	mm	1285×680×230
Ciężar netto	kg	37
Instalacja rurowa		
Średnica rury cieczowej	Ømm (cal)	Ø9,52 (3/8')
Średnica rury gazowej	Ømm (cal)	Ø15,88 (5/8')

Konsole

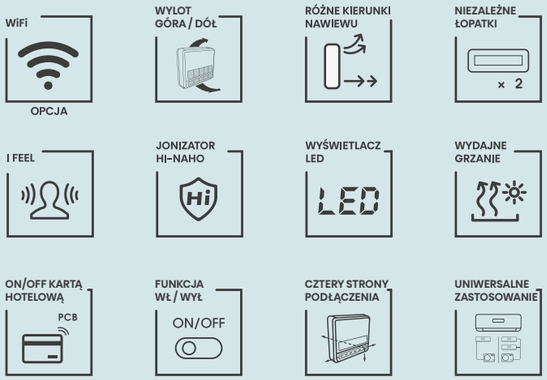

Hisense Konsole

RCH-RVD01
Pilot bezprzewodowy
(standard)

YXE-C01U1(E) YXE-E01U(E)
Sterowniki przewodowe
(opcjonalne)

Konsole multisplit		AKT26UR4RK8	AKT35UR4RK8	AKT52UR4RK8
Standard wyposażenia		**Pilot bezprzewodowyRCH-RVD01**		
Parametry eksploatacyjne				
Wydajność chłodnicza	W	2600	3500	4900
Wydajność grzewcza	W	3200	4000	5000
Moc elektryczna nominalna	W	25	25	35
Prąd znamionowy	A	0,1	0,1	0,5
Zasilanie	f / V / Hz	1, 220-240, 50	1, 220-240, 50	1, 220-240, 50
Wielkość przepływu powietrza (Hi/Med/Lo)	m^3/h	600/510/440	600/510/440	700/600/470
Poziom ciśnienia akustycznego (Hi/Med/Lo)	dB(A)	40/35/33	40/35/33	44/40/35
Wymiary netto (szer. x wys. x gł.)	mm	700×630×220	700×630×220	700×630×220
Ciężar netto	kg	15	15	15
Instalacja rurowa				
Średnica rury cieczowej	Ømm (cal)	Ø6,35(1/4')	Ø6,35(1/4')	Ø6,35 (1/4')
Średnica rury gazowej	Ømm (cal)	Ø9,52 (3/8')	Ø9,52 (3/8')	Ø12,7 (1/2')

Jednostki zewnętrzne Multi Split

KOMPAKTOWE | DO 5 JEDN. WEWN. | INWERTER DC (Full DC) | W TRYBIE CHŁODZENIA -15°C | W TRYBIE GRZANIA -20°C | HI-CHECKER | OGRZEWANIE PODTRZ. 8°C (8°C) | ALARM WYCIEKU CZYNNIKA | GRZAŁKA KARTERU

Unikalna konstrukcja z różnymi opcjami montażu

Kompaktowa obudowa

Hisense posiada w ofercie najbardziej kompaktowe modele jednostek zewnętrznych w swojej klasie. Lżejsze i bardziej kompaktowe urządzenie ułatwiają montaż oraz zapewniają elastyczność w zakresie miejsca instalacji. Mniejsza objętość opakowania pozwala na załadowanie większej liczby urządzeń podczas transportu.

Indywidualnie sterowane jednostki wewnętrzne podłączone do jednej jednostki zewnętrznej

Możliwość podłczania do 5 jednostek wewnętrznych

Do jednej jednostki zewnętrznej Multi Split można podłączyć maksymalnie do 5 jednostek wewnętrznych, w zależności od modelu. Mogą to być jednostki ścienne, kasetonowe, kanałowe, konsole lub przypodłogowo-podsufitowe, aby spełnić różne wymagania stawiane instalacji. System umożliwia indywidualne sterowanie pracą poszczególnych jednostek: włączanie, wyłączanie, czy ustawianie różnych temperatur pracy.

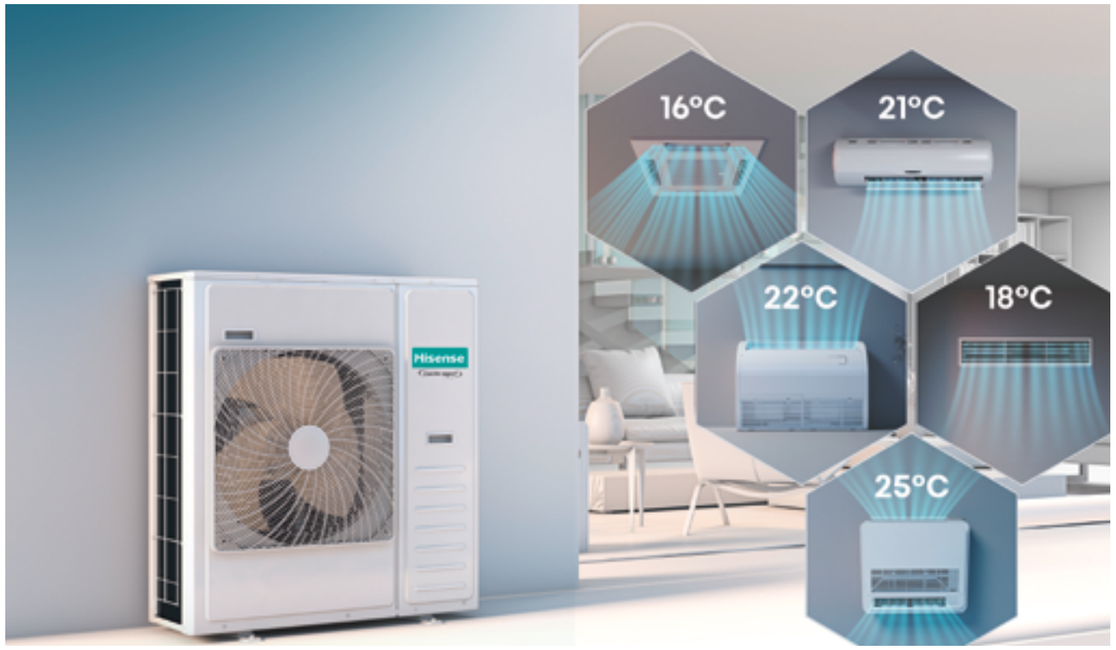

Wysoka efektywność

Inwerter DC

Sprężarka oraz silniki wentylatorów jednostek wewnętrznych i zewnętrznych są teraz zasilane prądem stałym, co przekłada się na znacznie cichszą i bardziej efektywną pracę. Oznacza to również mniejszy hałas podczas pracy oraz mniejsze wydatki na energię elektryczną.

Oszczędność czasu i energii

Narzędzie serwisowe Hi-Checker

W przypadku wystąpienia błędu klimatyzator można podłączyć do aplikacji serwisowej za pomocą modułu Hi-Checker w celu monitorowania parametrów pracy urządzenia, takich jak temperatura tłoczenia, temperatura wymiennika jednostki wewnętrznej lub w jednostce zewnętrznej, itp. Dane te mogą być zapisywane w celu późniejszych analiz. Przyłącze dla modułu serwisowego Hi-Checker jest łatwo dostępne, co zapewnia bardzo szybkie wykonywanie podłączeń i sprawdzenie parametrów pracy urządzeń.

Profesjonalne rozwiązanie do całorocznego chłodzenia

Chłodzenie przy niskich temperaturach (-15°C)

Klimatyzator umożliwia zaspokojenie zapotrzebowania na chłód, nawet przy temperaturach zewnętrznych wynoszących -15°C. Funkcja ta jest szczególnie przydatna do klimatyzowania pomieszczeń technicznych wymagających ciągłego chłodzenia, między innymi serwerownie.

Bezpieczeństwo jest najważniejsze

Alarm wycieku czynnika

Jednostka zewnętrzna wyposażona jest w funkcję monitorowania poziomu czynnika chłodniczego i wykrywania jego wycieku. W przypadku wykrycia wycieku, system sterowania wygeneruje alarm o błędzie „E96" i wyłączy klimatyzator, aby uniknąć poważnej awarii.

Tryb super ogrzewania

Ogrzewanie przy niskich temperaturach (-20°C)

Tryb ogrzewania wstępnego oraz grzałki elektryczne umieszczone w korpusie sprężarki pozwalają na ogrzewanie pomieszczeń nawet gdy temperatury na zewnątrz spadają do -20°C.

Stabilne ogrzewanie przez całą zimę

Grzałka elektryczna sprężarki

Nowej konstrukcji opaska grzewcza karteru sprężarki zapewnia stabilną pracę klimatyzatora w regionach o zimnym klimacie.

Oszczędzanie energii i ochrona domu przed wychłodzeniem

Tryb ogrzewania podtrzymującego 8°C

Jest to specjalny tryb jednostek wewnętrznych ściennych, który utrzymuje temperaturę w pomieszczeniu na poziomie 8°C. Gdy mieszkasz w chłodnym regionie i wyjeżdżasz z domu na pewien czas, możesz użyć tej funkcji w celu zmniejszenia zużycia energii elektrycznej, zabezpieczenia infrastruktury wodnej, wyposażenia wnętrz oraz zapewnienia komfortowych warunków temperaturowych swoim pupilom.

Hisense Jednostki zewnętrzne

MULTI SPLIT

2AMW42U4RGC

2AMW52U4RXC

3AMW52U4RJC
3AMW62U4RJC
3AMW72U4RJC

Seria „Free Match”		Maks. 2 jednostki wewnętrzne	Maks. 2 jednostki wewnętrzne	Maks. 3 jednostki wewnętrzne	Maks. 3 jednostki wewnętrzne	Maks. 3 jednostki wewnętrzne
Model		**2AMW42U4RGC**	**2AMW52U4RXC**	**3AMW52U4RJC**	**3AMW62U4RJC**	**3AMW72U4RJC**
Tryb chłodzenia						
Wydajność nominalna	W	4100 (1000 ~ 6000)	5000 (1200 ~ 6600)	5200 (1600 ~ 8200)	6300 (2000 ~ 9000)	7000 (2000 ~ 10000)
Moc elektryczna nominalna	W	920	1245	1209	1470	1750
Prąd znamionowy	A	4	5,50	5,30	6,50	7,90
Współczynnik EER	W/W	4,46	4,02	4,30	4,29	4,00
Współczynnik SEER	W/W	8,0	7,6	8,1	8	7,9
Klasa energetyczna chłodzenie	-	A++ (Nowa ERP B)	A++ (Nowa ERP B)	A++ (Nowa ERP B)	A++ (Nowa ERP B)	A++ (Nowa ERP B)
Tryb grzania						
Wydajność nominalna	W	4500 (1000 ~ 6000)	5500 (1200~7000)	6000 (1300 ~ 8500)	7000 (2000~9000)	8000 (2000 ~ 10000)
Moc elektryczna nominalna	W	950	1300	1500	1580	2000
Prąd znamionowy	A	4,15	5,70	6,50	6,90	8,70
Współczynnik COP	W/W	4,74	4,23	4,00	4,43	4,00
Współczynnik SCOP	W/W	4,40	4,40	4,40	4,40	4,40
Klasa energetyczna grzanie	-	A+ (Nowa ERP B)	A+ (Nowa ERP B)	A+ (Nowa ERP B)	A+ (Nowa ERP B)	A+ (Nowa ERP B)
Jednostka zewnętrzna						
Poziom ciśnienia akustycznego	dB(A)	47	49	49	50	50
Wymiary netto (szer. x wys. x gł.)	mm	715×540×240	810×580×280	860×670×310	860×670×310	860×670×310
Ciężar netto	kg	28,5	35	43	45	45
Zasilanie	f / V / Hz	220~240 / 50 / 1 f	220~240 / 50 / 1 f	220~240 / 50 / 1 f	220~240 / 50 / 1 f	220~240 / 50 / 1 f
Zakres temperatur pracy (chłodzenie)	°C	-15 ~ 50	-15 ~ 50	-15 ~ 50	-15 ~ 50	-15 ~ 50
Zakres temperatur pracy (grzanie)	°C	-20 ~ 24	-20 ~ 24	-20 ~ 24	-20 ~ 24	-20 ~ 24
Instalacja rurowa						
Średnica rury cieczowej	Ømm (cal)	Ø6,35 (1/4') x 2	Ø6,35 (1/4') x 2	Ø6,35 (1/4') x 3	Ø6,35 (1/4') x 3	Ø6,35 (1/4') x 3
Średnica rury gazowej	Ømm (cal)	Ø9,52 (3/8') x 2	Ø9,52 (3/8') x 2	Ø9,52 (3/8') x 3	Ø9,52 (3/8') x 3	Ø9,52 (3/8') x 3
Maks. łączna długość rur	m	30	30	45	50	50
Maks. łączna długość rur każdego odejścia	m	15	20	25	25	25
Maks. przewyższenie	m	15	15	15	15	15
Maks. łączna długość rur bez dopełnienia czynnika	m	15	15	15	15	15
Dodatkowa ilość czynnika	g/m	12g/m ponad 15m	12g/m ponad 15m	12g/m ponad 15m	12g/m ponad 15m	12g/m ponad 15m
Czynnik chłodniczy						
Typ	-	R32	R32	R32	R32	R32
GWP	-	675	675	675	675	675
Napełnienie fabryczne	kg	0,95	1,05	1,35	1,46	1,46
Ekwiwalent CO_2	t	0,64	0,71	0,91	0,99	0,99

Powyższe dane konstrukcyjne oraz parametry techniczne podane są na dzień ich publikacji i mogą być już nieaktualne z uwagi na ciągłe udoskonalanie naszych produktów.
Podane wartości poziomu hałasu mierzone w warunkach komory bezechowej.

Hisense Jednostki zewnętrzne

MULTI SPLIT

4AMW81U4RJC

4AMW105U4RAA

5AMW105U4RQC

5AMW125U4RTA

Seria „Free Match”		Maks. 4 jednostki wewnętrzne	do wyczerpania zapasów Maks. 4 jednostki wewnętrzne	Maks. 5 jednostek wewnętrznych	Maks. 5 jednostek wewnętrznych
Model		**4AMW81U4RJC**	**4AMW105U4RAA**	**5AMW105U4RQC**	**5AMW125U4RTA**
Tryb chłodzenia					
Wydajność nominalna	W	8000 (2500 ~ 12000)	10000 (2600 ~ 11500)	10000 (2500 ~ 12000)	12500 (3800 ~ 15300)
Moc elektryczna nominalna	W	2145	3100	2500	3610
Prąd znamionowy	A	9,50	13,80	11,10	15,60
Współczynnik EER	W/W	3,73	3,23	4,00	3,46
Współczynnik SEER	W/W	7,5	6,5	8,00	6,5
Klasa energetyczna chłodzenie	-	A++ (Nowa ERP B)	A++	A++ (Nowa ERP B)	A++
Tryb grzania					
Wydajność nominalna	W	9000 (2500 ~ 12000)	11000 (2200 ~ 12000)	11000 (3000 ~ 14000)	13500 (3300 ~ 17200)
Moc elektryczna nominalna	W	2195,121951	2800	2820	3600
Prąd znamionowy	A	9,700	12,40	12,80	15,60
Współczynnik COP	W/W	4,10	3,93	3,90	3,75
Współczynnik SCOP	W/W	4,40	4.01	4,40	3,72
Klasa energetyczna grzanie	-	A+ (Nowa ERP B)	A+	A+ (Nowa ERP B)	A+
Jednostka zewnętrzna					
Poziom ciśnienia akustycznego	dB(A)	51	60	55	61
Wymiary netto (szer. x wys. x gł.)	mm	860×670×310	950×840×340	975×835×360	950×1050×340
Ciężar netto	kg	48	73	69	90
Zasilanie	f / V / Hz	220~240 / 50 / 1 f	220~240 / 50 / 1 f	220~240 / 50 / 1 f	220~240 / 50 / 1 f
Zakres temperatur pracy (chłodzenie)	°C	-15 ~ 50	-15 ~ 48	-15 ~ 50	-15 ~ 48
Zakres temperatur pracy (grzanie)	°C	-20 ~ 24	-15 ~ 24	-20 ~ 24	-15 ~ 24
Instalacja rurowa					
Średnica rury cieczowej	Ømm (cal)	Ø6,35 (1/4') x 4	Ø6,35 (1/4') x 4	Ø6,35 (1/4') x 5	Ø6,35 (1/4') x 5
Średnica rury gazowej	Ømm (cal)	Ø9,52 (3/8') x 4	Ø9,52 (3/8') x 4	Ø9,52 (3/8') x 5	Ø9,52 (3/8') x 5
Maks. łączna długość rur	m	60	60	80	80
Maks. łączna długość rur każdego odejścia	m	25	20	25	20
Maks. przewyższenie	m	15	15	15	15
Maks. łączna długość rur bez dopełnienia czynnika	m	20	20	25	25
Dodatkowa ilość czynnika	g/m	12g/m ponad 20m	12g/m ponad 20m	12g/m ponad 25m	12g/m ponad 25m
Czynnik chłodniczy					
Typ	-	R32	R32	R32	R32
GWP	-	675	675	675	675
Napełnienie fabryczne	kg	1,75	2,20	2,2	3,00
Ekwiwalent CO_2	t	1,19	1,49	1,36	2,03

Powyższe dane konstrukcyjne oraz parametry techniczne podane są na dzień ich publikacji i mogą być już nieaktualne z uwagi na ciągłe udoskonalanie naszych produktów.
Podane wartości poziomu hałasu mierzone w warunkach komory bezechowej.

2AMW42U4RGC

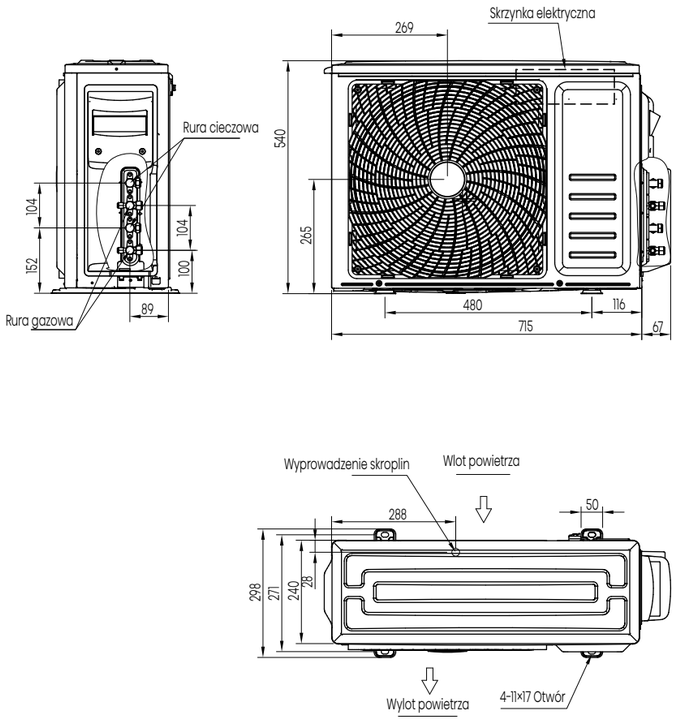

2AMW52U4RXC

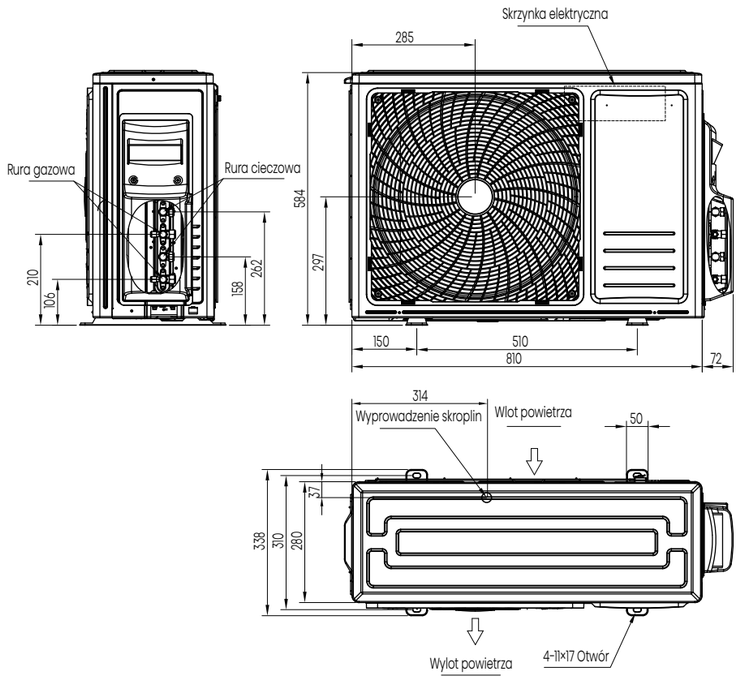

Wymiary (mm)

3AMW52U4RJC
3AMW62U4RJC
3AMW72U4RJC
4AMW81U4RJC

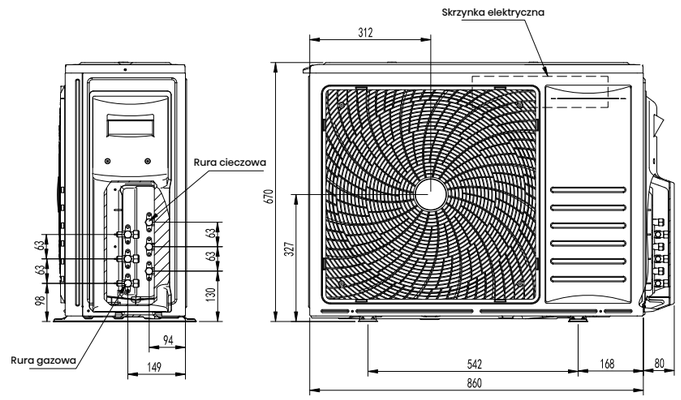

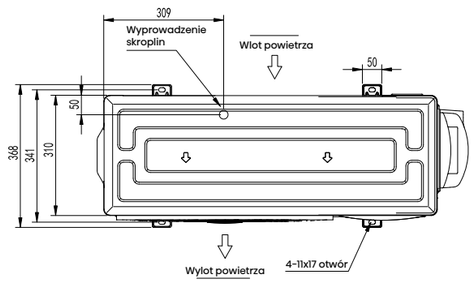

4AMW105U4RAA

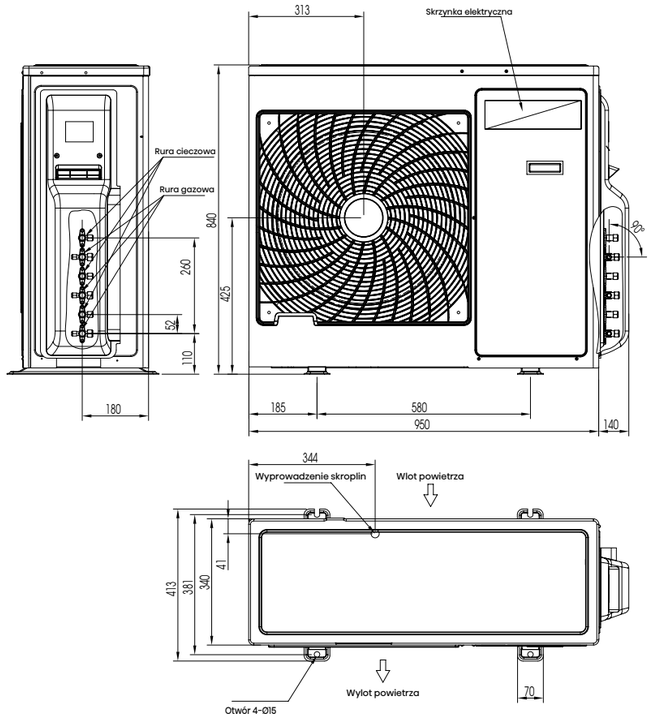

Rysunki instalacyjne

Wymiary (mm)

5AMW105U4RQC

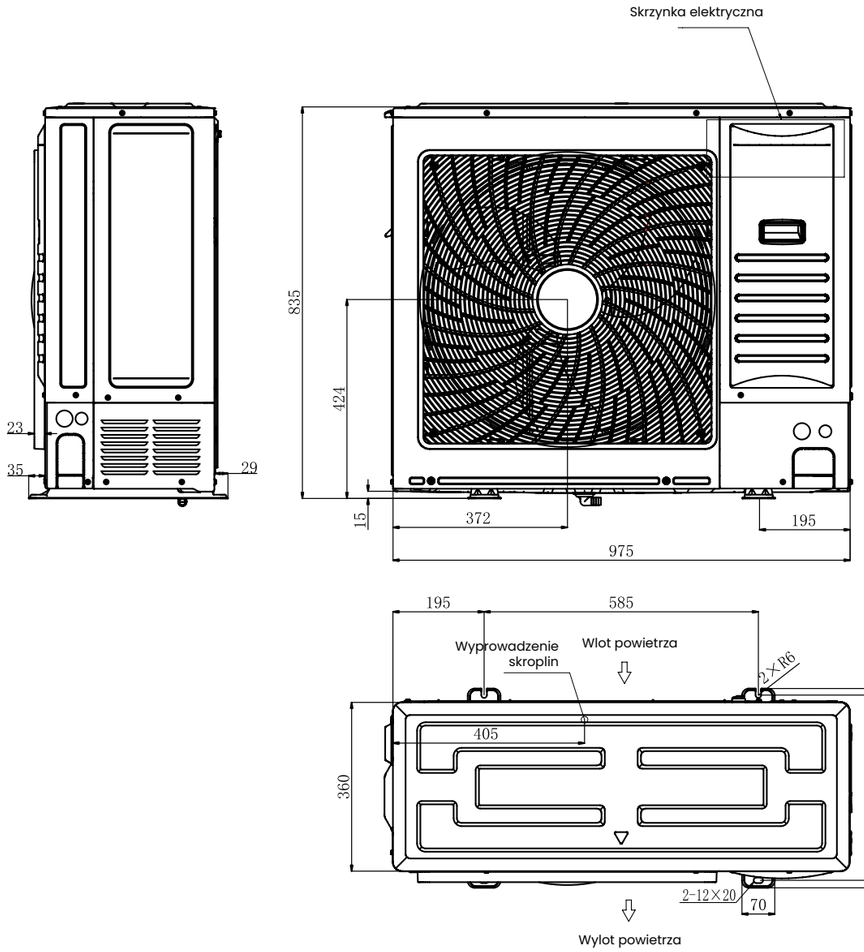

5AMW125U4RTA

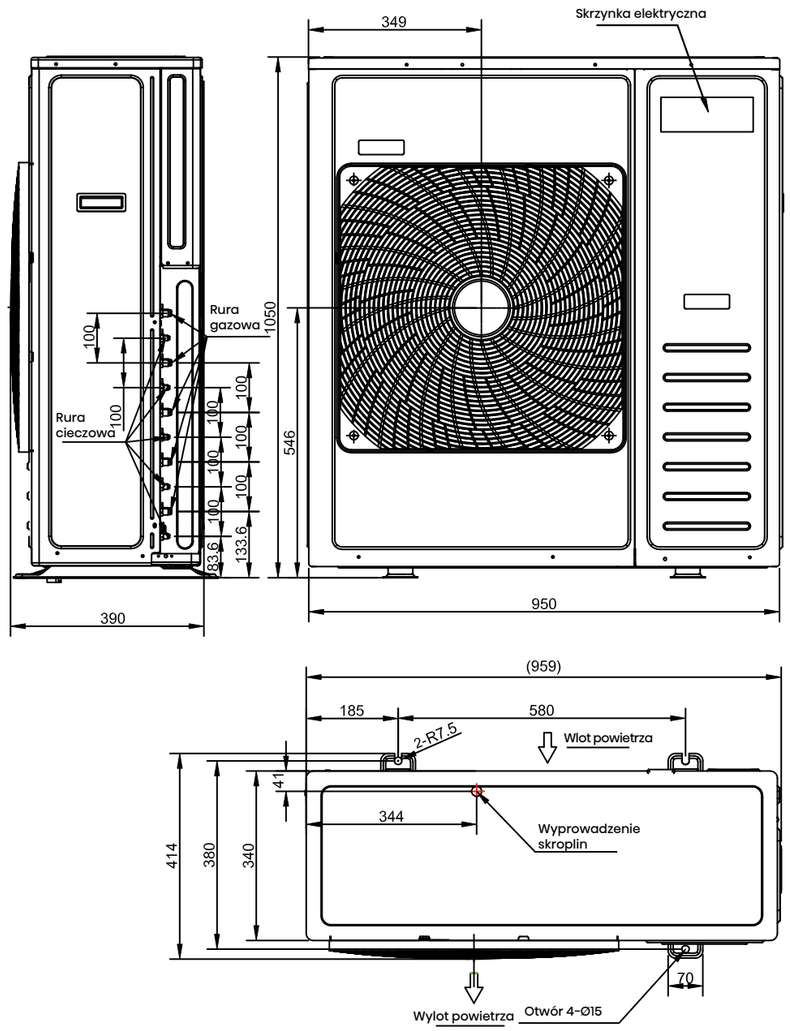

SYSTEMY STEROWANIA I AKCESORIA

Sterowniki przewodowe i sterownik centralny

■ YXE-C01U1(E)

Sterownik przewodowy z czytelnym wyświetlaczem LCD, podświetlanymi przyciskami oraz z wbudowanym odbiornikiem podczerwieni do odbioru sygnału z pilota bezprzewodowego. Zastosowanie - klimatyzatory z grupy RAC, LCAC, MULTI.

■ YXE-E01U(E)

Nowy sterownik przewodowy z dużym czytelnym wyświetlaczem LCD i z wbudowanym odbiornikiem podczerwieni do odbioru sygnału z pilota bezprzewodowego. Posiada możliwość sterowania indywidualnego każdą z czterech żaluzji klimatyzatora kasetonowego. Wyświetla informację o wilgotności w pomieszczeniu. Zastosowanie - klimatyzatory z grupy RAC, LCAC, MULTI.

■ YJE-C01T(E)

Centralny sterownik sterujący maksymalnie 16 jednostkami wewnętrznymi. Czytelny wyświetlacz LCD i podświetlane przyciski.

■ B544(E)

Uniwersalny interfejs komunikacyjny używany w centralnym systemie sterowania. Moduł łączy w sobie funkcje poprzednich modeli B541(E) i B543(E) umożliwiając komunikację po protokole BACnet, Modbus. Dla każdej jednostki wewnętrznej wymagane jest użycie jednego modułu B544(E).

Przykładowy schemat podłączenia

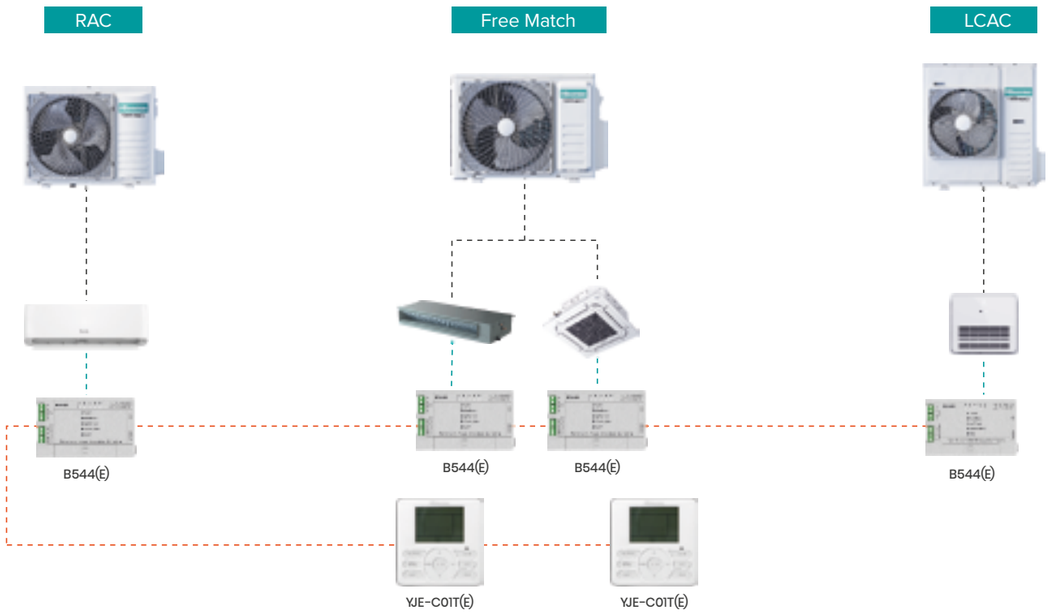

Akcesoria

■ HI-NANO-01(E)
Jonizator HI-NANO do klimatyzatorów LCAC

■ HLZX-01A
Zestaw AHU-KIT do klimatyzatorów LCAC

■ AEH-W4G2
Moduł podłączenia sterowania WI-FI do klimatyzatorów RAC i LCAC

Tabela wyposażenia urządzeń klimatyzacyjnych

	Piloty bezprzewodowe						Sterowniki przewodowe			Interfejs komuni-kacyjny	Moduł WiFi	Jonizator	Zestaw kontrolny AHU
Seria modeli / Typ	RZY1	RCH-RTY3	R2-01	R2-01-1	L1-12	RCH-RVD01	YJE-C01T(E)	YXE-C01U1(E)	YXE-E01U(E)	B544(E)	AEH-W4G2	HI-NANO-01A	HLZX-01B
RAC / Energy Pro X		S					●	●	●	●	S	S	
RAC / Unipure	S						●	●	●	●	S	S	
RAC / Expert Comfort	S						●	●	●	●	S	S	
RAC / Wings Comfort	S						●	●	●	●	S		
RAC / Hi-Smart					S		●	●	●	●	S		
RAC / Easy Smart					S		●	●	●	●			
MULTI SPLIT / Energy Pro X		S					●	●	●	●	S	S	
MULTI SPLIT / Unipure	S						●	●	●	●	S	S	
MULTI SPLIT / Expert Comfort	S						●	●	●	●	S	S	
MULTI SPLIT / Energy SE				S			●	●	●	●	S	S	
MULTI SPLIT / Mini Apple Pie			S				●	●	●	●	S		
MULTI SPLIT / Apple Pie Pro				S			●	●	●	●	S	S	
MULTI SPLIT / Wings Comfort	S						●	●	●	●	S		
MULTI SPLIT / kasetonowe						S	●	●	●	●	●	●	
MULTI SPLIT / kanałowe						S	●	S	●	●	●	●	
MULTI SPLIT / przypodłogowo-podsufitowe						S	●	●	●	●	●		
MULTI SPLIT / konsole						S	●	●	●	●	●	S	
LCAC / kasetonowe						S	●	●	●	●	●	●	
LCAC / kanałowe						S	●	S	●	●	●	●	
LCAC / przypodłogowo--podsufitowe						S	●	●	●	●	●		
LCAC / konsole						S	●	●	●	●	●	S	
LCAC / jednostki zewnętrzne													●

S – wyposażenie standardowe ● – wyposażenie opcjonalne

Funkcje sterowników

	YXE-E01U(E)	YXE-C01U1(E)	YJE-C01T(E)
Główne funkcje			
Maks. liczba podłączanych jednostek wewnętrznych	1	1	16
Zmiana trybu pracy jednostki	●	●	●
Nastawa temperatury	●	●	●
Programator czasowy	●	●	●
Tryb pracy na noc/sen	●	●	●
Programator tygodniowy	-	●	●
Wyświetlanie kodu błędów	●	●	●
Funkcja samodiagnostyki usterek	●	●	●
Kontrola	●	●	●
Odbiornik sygnału sterownika bezprzewodowego	●	●	–
Blokada odbiornika sygnału sterownika bezprzewodowego	-	●	-
Blokada ekranu dotykowego / blokada przycisków	●	●	●
Monitorowanie pracy	●	●	●
Sygnalizacja zabrudzenia filtra	●	●	●
Ustawianie czasu sygnalizacji zabrudzenia filtra	●	●	●
Wybór jednostek temperatury °C/°F	●	●	●
Przełączanie wyświetlanej temperatury	●	●	●
Zegar systemowy	-	●	●
Blokada trybu pracy	●	●	●
Dopuszczalny zakres nastaw temperatury	●	●	●
Blokada dopuszczalnego zakresu nastaw temperatury	-	●	●
Obsługa sterowania centralnego / grupowego	-	-	-
Sterownik centralny / grupowy	-	-	●
Ustawianie adresów (do sterowania)	-	●	●
Tryb I Feel	●	●	●
Kompensacja temperatury	●	●	●
Wyłączanie kompensacji temperatury	-	●	●
Funkcja zapobiegania nawiewowi na sufit	●	●	●
Ustawienie sprężu jednostek kanałowych	●	●	●
Sterowanie WI-Wył	●	●	●
Automatyczny restart	●	●	●
Włączanie lub wyłączanie alarmu	●	●	●
Wygaszanie ekranu	●	●	●
Tryb cichej pracy	-	●	●
Tryb pracy SUPER	-	●	●
Ruch żaluzji w górę i w dół	●	●	●
Ruch żaluzji w lewo i prawo	●	●	●
Wyposażenie			
Wyświetlacz LCD	●	●	●
Wyświetlacz kompaktowy 86×86×15	●	-	-
Wyświetlacz duży 120×120×20	-	●	●
Zasilanie			
Napięciem stałym 12-17 V	●	●	-
Napięciem przemiennym 175-264V	-	-	●
Odległość komunikacji z jednostką wewnętrzną	40 m	40 m	40 m
Komunikacja			
BACnet	-	-	●

Tabele kombinacji jednostek Multi Split

Jednostki zewnętrzne	Jednostki wewnętrzne ścienne																									
	Energy Pro X		Unipure				Exper Comfort				Wings Comfort				Energy SE				Mini Apple Pie					Apple Pie Pro	
	QH		HB				KF				KB				KA				TG					TG	
	25	35	25	35	50	70	25	35	50	70	25	35	50	70	25	35	50	70	20	25	35	50	70	25	35
2AMW42U4RGC	●	●	●	●			●	●			●	●			●	●			●	●	●			●	●
2AMW52U4RXC	●	●	●	●			●	●			●	●			●	●			●	●	●			●	●
3AMW52U4RJC	●	●	●	●			●	●			●	●			●	●			●	●	●			●	●
3AMW62U4RJC	●	●	●	●	●		●	●	●		●	●	●		●	●	●		●	●	●	●		●	●
3AMW72U4RJC	●	●	●	●	●		●	●	●		●	●	●		●	●	●		●	●	●	●		●	●
4AMW81U4RJC	●	●	●	●	●		●	●	●		●	●	●		●	●	●		●	●	●	●		●	●
4AMW105U4RAA	●	●	●	●	●		●	●	●		●	●	●		●	●	●		●	●	●	●		●	●
5AMW105U4RQC	●	●	●	●	●	●	●	●	●	●	●	●	●	●	●	●	●	●	●	●	●	●	●	●	●
5AMW125U4RTA	●	●	●	●	●	●	●	●	●	●	●	●	●	●	●	●	●	●	●	●	●	●	●	●	●

Jednostki zewnętrzne	Jednostki wewnętrzne LCAC										
	Kasetonowe				Kanałowe			Konsole			Przypodłogowo - podsufitowe
	ACT...C8 / ACT...CA4				ADT...L8			AKT...RK8			AVT...RB8
	26	35	52	71	26	35	52	26	35	52	71
2AMW42U4RGC	●	●			●	●		●	●		
2AMW52U4RXC	●	●			●	●		●	●		
3AMW52U4RJC	●	●	●		●	●		●	●	●	
3AMW62U4RJC	●	●	●		●	●	●	●	●	●	
3AMW72U4RJC	●	●	●		●	●	●	●	●	●	
4AMW81U4RJC	●	●	●		●	●	●	●	●	●	
4AMW105U4RAA	●	●	●		●	●	●	●	●	●	
5AMW105U4RQC	●	●	●	●	●	●	●	●	●	●	●
5AMW125U4RTA	●	●	●	●	●	●	●	●	●	●	●

Tabele konfiguracji jednostek Multi Split

2AMW42U4RGC

Kombinacja jednostek wewnętrznych	Wydajność chłodnicza														
	A	B	C	D	E	Wydajność całkowita (W)			Pobór mocy (W)			EER	(A)	SEER	Klasa
	W	W	W	W	W	NOM	MIN	MAX	NOM	MIN	MAX	W/W			
25	2500					2500	1000	3200	700	330	1500	3,57	3,1	7,00	A++
35	3500					3500	1000	3800	1000	330	1500	3,50	4,4	7,10	A++
20+20	2050	2050				4100	1000	5500	950	330	2300	4,32	4,2	7,60	A++
20+25	1900	2200				4100	1000	5500	950	330	2300	4,32	4,2	7,80	A++
20+35	1800	2300				4100	1000	5500	920	330	2300	4,46	4,0	8,00	A++
25+25	2050	2050				4100	1000	5500	920	330	2300	4,46	4,0	8,00	A++
25+35	2000	2100				4100	1000	5500	920	330	2300	4,46	4,0	8,00	A++

2AMW42U4RGC

Kombinacja jednostek wewnętrznych	Wydajność grzewcza														
	A	B	C	D	E	Wydajność całkowita (W)			Pobór mocy (W)			COP	(A)	SCOP	Klasa
	W	W	W	W	W	NOM	MIN	MAX	NOM	MIN	MAX	W/W			
25	3000					3000	1000	3500	800	200	1500	3,75	3,5	5,31	A+
35	4000					4000	1000	4500	1000	200	1500	4,00	4,4	5,31	A+
20+20	2250	2250				4500	1000	6000	990	200	2300	4,55	4,3	5,31	A+
20+25	2100	2400				4500	1000	6000	970	200	2300	4,64	4,3	5,31	A+
20+35	2000	2500				4500	1000	6000	950	200	2300	4,74	4,2	5,31	A+
25+25	2250	2250				4500	1000	6000	950	200	2300	4,74	4,2	5,31	A+
25+35	2150	2350				4500	1000	6000	950	200	2300	4,74	4,2	5,31	A+

2AMW52U4RXC

Kombinacja jednostek wewnętrznych	Wydajność chłodnicza														
	A	B	C	D	E	Wydajność całkowita (W)			Pobór mocy (W)			EER	(A)	SEER	Klasa
	W	W	W	W	W	NOM	MIN	MAX	NOM	MIN	MAX	W/W			
20+20	2000	2000				4000	1200	5000	1000	390	2000	4,00	4,4	7,40	A++
20+25	2000	2500				4500	1200	6000	1150	390	2300	3,91	5,1	7,50	A++
20+35	2000	3000				5000	1200	6600	1260	390	2500	3,97	5,5	7,50	A++
25+25	2500	2500				5000	1200	6600	1245	390	2500	4,02	5,5	7,60	A++
25+35	2300	2700				5000	1200	6600	1245	390	2500	4,02	5,5	7,65	A++
35+35	2500	2500				5000	1200	6600	1245	390	2500	4,02	5,5	7,65	A++

2AMW52U4RXC

Kombinacja jednostek wewnętrznych	Wydajność grzewcza														
	A	B	C	D	E	Wydajność całkowita (W)			Pobór mocy (W)			COP	(A)	SCOP	Klasa
	W	W	W	W	W	NOM	MIN	MAX	NOM	MIN	MAX	W/W			
20+20	2300	2300				4600	1200	6500	1200	290	2000	3,83	5,3	5,31	A+
20+25	2300	2700				5000	1200	6700	1300	290	2300	3,85	5,7	5,31	A+
20+35	2000	3500				5500	1200	7000	1300	290	2500	4,23	5,7	5,31	A+
25+25	2750	2750				5500	1200	7000	1300	290	2500	4,23	5,7	5,31	A+
25+35	2500	3000				5500	1200	7000	1290	290	2500	4,26	5,7	5,31	A+
35+35	2750	2750				5500	1200	7000	1280	290	2500	4,30	5,6	5,31	A+

3AMW52U4RJC

Kombinacja jednostek wewnętrznych	Wydajność chłodnicza														
	A	B	C	D	E	Wydajność całkowita (W)			Pobór mocy (W)			EER	(A)	SEER	Klasa
	W	W	W	W	W	NOM	MIN	MAX	NOM	MIN	MAX	W/W			
20+20	2100	2100				4200	1600	7000	1100	400	2500	3,82	4,8	7,50	A++
20+25	2100	2600				4700	1600	7500	1140	400	2700	4,12	5,0	7,50	A++
20+35	2000	3200				5200	1600	8200	1209	400	3200	4,30	5,3	7,50	A++
20+50	1500	3700				5200	1600	8200	1209	400	3200	4,30	5,3	7,50	A++
25+25	2600	2600				5200	1600	8200	1209	400	3200	4,30	5,3	8,10	A++
25+35	2200	3000				5200	1600	8200	1209	400	3200	4,30	5,3	8,10	A++
25+50	1500	3700				5200	1600	8200	1209	400	3200	4,30	5,3	8,10	A++
35+35	2600	2600				5200	1600	8200	1209	400	3200	4,30	5,3	8,10	A++
35+50	2000	3200				5200	1600	8200	1209	400	3200	4,30	5,3	8,10	A++
20+20+20	1733	1733	1734			5200	1600	8200	1200	400	3200	4,33	5,2	7,20	A++
20+20+25	1600	1600	2000			5200	1600	8200	1200	400	3200	4,33	5,2	7,20	A++
20+20+35	1300	1300	2600			5200	1600	8200	1200	400	3200	4,33	5,2	7,50	A++
20+25+25	1400	1900	1900			5200	1600	8200	1200	400	3200	4,33	5,2	7,50	A++
20+25+35	1000	1900	2300			5200	1600	8200	1200	400	3200	4,33	5,2	7,50	A++
25+25+25	1733	1733	1734			5200	1600	8200	1150	400	3200	4,52	5,0	8,20	A++

3AMW52U4RJC

Kombinacja jednostek wewnętrznych	Wydajność grzewcza														
	A	B	C	D	E	Wydajność całkowita (W)			Pobór mocy (W)			COP	(A)	SCOP	Klasa
	W	W	W	W	W	NOM	MIN	MAX	NOM	MIN	MAX	W/W			
20+20	2600	2600				5200	1300	7000	1450	400	2500	3,59	6,4	4,20	A+
20+25	2600	3000				5600	1300	7500	1500	400	2600	3,73	6,6	4,30	A+
20+35	2600	3400				6000	1300	8500	1580	400	2650	3,80	6,9	4,40	A+
20+50	1900	4100				6000	1300	8500	1500	400	2800	4,00	6,6	4,40	A+
25+25	3000	3000				6000	1300	8500	1500	400	3200	4,00	6,6	4,40	A+
25+35	2700	3300				6000	1300	8500	1500	400	3200	4,00	6,6	4,40	A+
25+50	2000	4000				6000	1300	8500	1500	400	3200	4,00	6,6	4,40	A+
35+35	3000	3000				6000	1300	8500	1500	400	3200	4,00	6,6	4,40	A+
35+50	2300	3700				6000	1300	8500	1500	400	3200	4,00	6,6	4,40	A+
20+20+20	2000	2000	2000			6000	1300	8500	1500	400	3200	4,00	6,6	4,40	A+
20+20+25	1800	1800	2400			6000	1300	8500	1500	400	3200	4,00	6,6	4,40	A+
20+20+35	1700	1700	2600			6000	1300	8500	1500	400	3200	4,00	6,6	4,40	A+
20+25+25	1600	2200	2200			6000	1300	8500	1500	400	3200	4,00	6,6	4,40	A+
20+25+35	1550	2150	2300			6000	1300	8500	1500	400	3200	4,00	6,6	4,40	A+
25+25+25	2000	2000	2000			6000	1300	8500	1450	400	3200	4,14	6,4	4,60	A++

3AMW62U4RJC

Kombinacja jednostek wewnętrznych	Wydajność chłodnicza														
	A	B	C	D	E	Wydajność całkowita (W)			Pobór mocy (W)			EER	(A)	SEER	Klasa
	W	W	W	W	W	NOM	MIN	MAX	NOM	MIN	MAX	W/W			
20+25	2000	2500				4500	2000	8000	1300	500	3000	3,46	5,7	8,00	A++
20+35	2000	3500				5500	2000	8500	1400	500	3500	3,93	6,1	7,70	A++
20+50	2000	4300				6300	2000	9000	1470	500	3900	4,29	6,5	8,00	A++
25+25	2500	2500				5000	2000	8000	1300	500	3000	3,85	5,7	7,70	A++
25+35	2500	3500				6000	2000	9000	1470	500	3900	4,08	6,5	8,00	A++
25+50	2300	4000				6300	2000	9000	1470	500	3900	4,29	6,5	8,00	A++
35+35	3150	3150				6300	2000	9000	1470	500	3900	4,29	6,5	8,00	A++
35+50	2500	3800				6300	2000	9000	1470	500	3900	4,29	6,5	8,00	A++
20+20+20	2100	2100	2100			6300	2000	9000	1470	500	3900	4,29	6,5	7,80	A++
20+20+25	2000	2000	2300			6300	2000	9000	1470	500	3900	4,29	6,5	7,80	A++
20+20+35	1800	1800	2700			6300	2000	9000	1470	500	3900	4,29	6,5	8,00	A++
20+20+50	1500	1500	3300			6300	2000	9000	1470	500	3900	4,29	6,5	8,10	A++
20+25+25	1700	2300	2300			6300	2000	9000	1470	500	3900	4,29	6,5	8,00	A++
20+25+35	1500	2000	2800			6300	2000	9000	1470	500	3900	4,29	6,5	8,05	A++
20+25+50	1500	2000	2800			6300	2000	9000	1470	500	3900	4,29	6,5	8,10	A++
20+35+35	1300	2500	2500			6300	2000	9000	1470	500	3900	4,29	6,5	8,10	A++
20+35+50	1200	2300	2800			6300	2000	9000	1470	500	3900	4,29	6,5	8,00	A++
25+25+25	2100	2100	2100			6300	2000	9000	1470	500	3900	4,29	6,5	8,00	A++
25+25+35	2000	2000	2300			6300	2000	9000	1470	500	3900	4,29	6,5	8,05	A++

3AMW62U4RJC

Kombinacja jednostek wewnętrznych	Wydajność grzewcza														
	A	B	C	D	E	Wydajność całkowita (W)			Pobór mocy (W)			COP	(A)	SCOP	Klasa
	W	W	W	W	W	NOM	MIN	MAX	NOM	MIN	MAX	W/W			
20+25	2500	3500				6000	2000	8000	1500	500	3000	4,00	6,5	5,31	A+
20+35	2600	3700				6300	2000	8500	1550	500	3500	4,06	6,7	5,31	A+
20+50	2300	4700				7000	2000	9000	1570	500	3900	4,46	6,8	5,31	A+
25+25	3000	3000				6000	2000	8500	1500	500	3500	4,00	6,5	5,31	A+
25+35	3000	3700				6700	2000	9000	1520	500	3900	4,41	6,6	5,31	A+
25+50	2420	4780				7200	2000	9000	1570	500	3900	4,59	6,9	5,31	A+
35+35	3500	3500				7000	2000	9000	1570	500	3900	4,46	6,8	5,31	A+
35+50	3000	4000				7000	2000	9000	1560	500	3900	4,49	6,8	5,31	A+
20+20+20	2333	2333	2334			7000	2000	9000	1600	500	3900	4,38	7,0	5,31	A+
20+20+25	2240	2240	2520			7000	2000	9000	1570	500	3900	4,46	6,9	5,31	A+
20+20+35	2140	2140	2720			7000	2000	9000	1570	500	3900	4,46	6,9	5,31	A+
20+20+50	1900	1900	3200			7000	2000	9000	1560	500	3900	4,49	6,9	5,31	A+
20+25+25	2020	2490	2490			7000	2000	9000	1570	500	3900	4,46	6,9	5,31	A+
20+25+35	2040	2180	2780			7000	2000	9000	1570	500	3900	4,46	6,9	5,31	A+
20+25+50	1700	2000	3300			7000	2000	9000	1560	500	3900	4,49	6,9	5,31	A+
20+35+35	1680	2660	2660			7000	2000	9000	1560	500	3900	4,49	6,9	5,31	A+
20+35+50	1500	2300	3200			7000	2000	9000	1550	500	3900	4,52	6,8	5,31	A+
25+25+25	2333	2333	2334			7000	2000	9000	1580	500	3900	4,43	6,9	5,31	A+
25+25+35	2200	2200	2600			7000	2000	9000	1560	500	3900	4,49	6,9	5,31	A+

Tabele konfiguracji jednostek Multi Split

3AMW72U4RJC															
Kombinacja jednostek wewnętrznych	Wydajność chłodnicza														
	A	B	C	D	E	Wydajność całkowita (W)			Pobór mocy (W)			EER	(A)	SEER	Klasa
	W	W	W	W	W	NOM	MIN	MAX	NOM	MIN	MAX	W/W			
20+25	2000	2500				4500	2000	6500	1300	440	2200	3,46	5,9	7,00	A++
20+35	2000	3500				5500	2000	8000	1450	460	2550	3,79	6,6	7,20	A++
20+50	2000	5000				7000	2000	10000	1750	500	3900	4,00	7,9	7,70	A++
25+25	2500	2500				5000	2000	7000	1400	460	2200	3,57	6,3	7,10	A++
25+35	2500	3500				6000	2000	8000	1570	500	3000	3,82	7,1	7,60	A+
25+50	2500	4500				7000	2000	10000	1750	500	3900	4,00	7,9	7,70	A++
35+35	3500	3500				7000	2000	10000	1750	500	3900	4,00	7,9	7,70	A++
35+50	2800	4200				7000	2000	10000	1730	500	3900	4,05	7,5	7,85	A++
50+50	3500	3500				7000	2000	10000	1710	500	3900	4,09	7,4	7,90	A++
20+20+20	2000	2000	2000			6000	2000	8000	1570	500	3000	3,82	7,1	7,60	A+
20+20+25	2000	2000	2500			6500	2000	9000	1660	500	3500	3,92	7,5	7,70	A++
20+20+35	2000	2000	3000			7000	2000	10000	1750	500	3900	4,00	7,9	7,80	A++
20+20+50	1800	1800	3400			7000	2000	10000	1730	500	3900	4,05	7,5	7,85	A++
20+25+25	2000	2500	2500			7000	2000	10000	1750	500	3900	4,00	7,9	7,80	A++
20+25+35	1700	2300	3000			7000	2000	10000	1750	500	3900	4,00	7,9	7,80	A++
20+25+50	1600	2000	3400			7000	2000	10000	1730	500	3900	4,05	8,0	7,85	A++
20+35+35	1600	2700	2700			7000	2000	10000	1730	500	3900	4,05	8,0	7,85	A++
20+35+50	1600	2200	3200			7000	2000	10000	1710	500	3900	4,09	8,0	7,90	A++
25+25+25	2333	2333	2334			7000	2000	10000	1750	500	3900	4,00	7,9	7,90	A++
25+25+35	2100	2100	2800			7000	2000	10000	1730	500	3900	4,05	8,0	7,95	A++
25+25+50	1800	1800	3400			7000	2000	10000	1710	500	3900	4,09	8,0	8,00	A++
25+35+35	2000	2500	2500			7000	2000	10000	1730	500	3900	4,05	8,0	7,95	A++
35+35+35	2333	2333	2334			7000	2000	10000	1710	500	3900	4,09	8,0	8,00	A++

3AMW72U4RJC															
Kombinacja jednostek wewnętrznych	Wydajność grzewcza														
	A	B	C	D	E	Wydajność całkowita (W)			Pobór mocy (W)			COP	(A)	SCOP	Klasa
	W	W	W	W	W	NOM	MIN	MAX	NOM	MIN	MAX	W/W			
20+25	2500	3000				5500	2000	6500	1470	435	2250	3,74	6,4	5,31	A+
20+35	2500	4000				6500	2000	8000	1700	435	2450	3,82	7,4	5,31	A+
20+50	2600	5400				8000	2000	10000	2000	500	3900	4,00	8,7	5,31	A+
25+25	3000	3000				6000	2000	7500	1590	435	2500	3,77	6,9	5,31	A+
25+35	3300	3700				7000	2000	9000	1800	500	3500	3,89	7,8	5,31	A+
25+50	2800	5200				8000	2000	10000	2000	500	3900	4,00	8,7	5,31	A+
35+35	4000	4000				8000	2000	10000	2000	500	3900	4,00	8,7	5,31	A+
35+50	3200	4800				8000	2000	10000	1980	500	3900	4,04	8,6	5,31	A+
50+50	4000	4000				8000	2000	10000	1960	500	3900	4,08	8,5	5,31	A+
20+20+20	2333	2333	2334			7000	2000	9000	1800	500	3500	3,89	7,8	5,31	A+
20+20+25	2400	2400	2700			7500	2000	9500	1900	500	3700	3,95	8,3	5,31	A+
20+20+35	2300	2300	3400			8000	2000	10000	2000	500	3900	4,00	8,7	5,31	A+
20+20+50	2000	2000	4000			8000	2000	10000	1980	500	3900	4,04	8,6	5,31	A+
20+25+25	2400	2800	2800			8000	2000	10000	2000	500	3900	4,00	8,7	5,31	A+
20+25+35	2200	2600	3200			8000	2000	10000	2000	500	3900	4,00	8,7	5,31	A+
20+25+50	1800	2300	3900			8000	2000	10000	1980	500	3900	4,04	8,6	5,31	A+
20+35+35	2100	2950	2950			8000	2000	10000	1980	500	3900	4,04	8,6	5,31	A+
20+35+50	1700	2500	3800			8000	2000	10000	1960	500	3900	4,08	8,5	5,31	A+
25+25+25	2666	2667	2667			8000	2000	10000	2000	500	3900	4,00	8,7	5,31	A+
25+25+35	2500	2500	3000			8000	2000	10000	1980	500	3900	4,04	8,6	5,31	A+
25+25+50	1900	1900	4200			8000	2000	10000	1960	500	3900	4,08	8,5	5,31	A+
25+35+35	2200	2900	2900			8000	2000	10000	1980	500	3900	4,04	8,6	5,31	A+
35+35+35	2666	2667	2667			8000	2000	10000	1960	500	3900	4,08	8,5	5,31	A+

4AMW81U4RJC / 4AMW81U4RAA															
Kombinacja jednostek wewnętrznych	Wydajność chłodnicza														
	A	B	C	D	E	Wydajność całkowita (W)			Pobór mocy (W)			EER	(A)	SEER	Klasa
	W	W	W	W	W	NOM	MIN	MAX	NOM	MIN	MAX	W/W			
20+35	2100	3500				5600	2200	7000	1750	500	2700	3,20	7,8	7,00	A++
20+50	2100	4800				6900	2400	8000	1950	500	3300	3,54	8,7	7,00	A++
25+25	2600	2600				5200	2200	7000	1680	500	3000	3,10	7,5	6,90	A++
25+35	2600	3500				6100	2200	7200	1850	500	3100	3,30	8,3	6,95	A++
25+50	2600	4800				7400	2400	9000	2100	500	3500	3,52	9,4	7,05	A++
35+35	3500	3500				7000	2200	8000	2200	500	3100	3,18	9,9	7,00	A++
35+50	3200	4800				8000	2200	9500	2400	500	3500	3,33	10,7	7,10	A++
50+50	4000	4000				8000	2300	10500	2300	500	3800	3,48	10,3	7,25	A++
20+20+20	2100	2100	2100			6300	2400	8500	1900	540	3300	3,32	8,5	7,00	A++
20+20+25	2100	2100	2600			6800	2400	8700	1980	540	3500	3,43	8,9	7,00	A++
20+20+35	2100	2100	3200			7400	2400	9000	2130	540	3500	3,47	9,5	7,20	A++
20+20+50	1910	1910	4180			8000	2400	10500	2250	540	3800	3,56	10,1	7,30	A++
20+25+25	2100	2600	2600			7300	2400	9000	2200	540	3600	3,32	9,9	7,30	A++
20+25+35	2100	2600	3300			8000	2400	9500	2200	540	3700	3,64	9,9	7,25	A++
20+25+50	1810	2240	3950			8000	2400	10500	2150	540	3800	3,72	9,6	7,50	A++
20+35+35	2020	2990	2990			8000	2400	10000	2200	540	3700	3,64	9,9	7,25	A++
20+35+50	1800	2800	3400			8000	2400	10000	2150	540	3700	3,72	9,6	7,50	A++
25+25+25	2600	2600	2600			8000	2400	9500	2145	540	3700	3,73	9,6	7,50	A++
25+25+35	2540	2540	2920			8000	2400	10000	2145	540	3800	3,73	9,6	7,50	A++
25+25+50	2130	2130	3740			8000	2400	10500	2100	540	3950	3,81	9,4	7,50	A++
25+35+35	2370	2815	2815			8000	2400	10000	2145	540	3950	3,73	9,6	7,50	A++
25+35+50	2010	2480	3510			8000	2400	10500	2100	540	3800	3,81	9,4	7,50	A++
35+35+35	2667	2667	2667			8000	2400	10500	2145	540	3800	3,73	9,6	7,50	A++
20+20+20+20	2000	2000	2000	2000		8000	2600	10500	2130	580	3950	3,76	9,5	7,50	A++
20+20+20+25	1933	1933	1933	2200		8000	2600	10500	2130	580	3950	3,76	9,5	7,50	A++
20+20+20+35	1810	1810	1810	2570		8000	2600	10500	2130	580	3950	3,76	9,5	7,50	A++
20+20+20+50	1550	1550	1550	3350		8000	2600	10500	2130	580	3950	3,76	9,5	7,50	A++
20+20+25+25	1830	1830	2170	2170		8000	2600	10500	2130	580	3950	3,76	9,5	7,50	A++
20+20+25+35	1720	1720	2130	2430		8000	2600	10500	2130	580	3950	3,76	9,5	7,50	A++
20+20+35+35	1620	1620	2380	2380		8000	2600	10500	2130	580	3950	3,76	9,5	7,50	A++
20+25+25+25	1850	2050	2050	2050		8000	2600	10500	2130	580	3950	3,76	9,5	7,50	A++
20+25+25+35	1640	1930	1930	2500		8000	2600	10500	2130	580	3950	3,76	9,5	7,50	A++
20+25+35+35	1550	1920	2265	2265		8000	2600	10500	2130	580	3950	3,76	9,5	7,50	A++
25+25+25+25	2000	2000	2000	2000		8000	2600	10500	2130	580	3950	3,76	9,5	7,60	A++
25+25+25+35	1940	1940	1940	2180		8000	2600	10500	2130	580	3950	3,76	9,5	7,60	A++

4AMW81U4RAA															
Kombinacja jednostek wewnętrznych	Wydajność grzewcza														
	A	B	C	D	E	Wydajność całkowita (W)			Pobór mocy (W)			COP	(A)	SCOP	Klasa
	W	W	W	W	W	NOM	MIN	MAX	NOM	MIN	MAX	W/W			
20+35	2600	3700				6300	1800	7200	1850	400	3100	3,41	8,0	5,31	A+
20+50	2600	5400				8000	2000	8500	1950	400	3300	4,10	8,5	5,31	A+
25+25	3000	3000				6000	1800	7200	1680	400	3200	3,57	7,3	5,31	A+
25+35	3000	3700				6700	1800	7500	1850	400	3300	3,62	8,0	5,31	A+
25+50	3000	5500				8500	2000	9500	2100	400	3500	4,05	9,1	5,31	A+
35+35	3700	3700				7400	1800	8700	2050	400	3300	3,61	8,9	5,31	A+
35+50	3620	5380				9000	2000	9700	2110	400	3600	4,27	9,2	5,31	A+
50+50	4500	4500				9000	2000	11000	2200	420	3950	4,09	9,6	5,31	A+
20+20+20	2600	2600	2600			7800	2200	9200	1900	420	3300	4,11	8,3	5,31	A+
20+20+25	2600	2600	3000			8200	2200	9200	1980	420	3500	4,14	8,6	5,31	A+
20+20+35	2500	2500	3600			8600	2200	9500	2260	420	3500	3,81	9,8	5,31	A+
20+20+50	2187	2187	4626			9000	2200	10500	2250	420	3600	4,00	9,8	5,31	A+
20+25+25	2600	3000	3000			8600	2200	9500	2200	420	3600	3,91	9,6	5,31	A+
20+25+35	2400	2900	3500			8800	2200	10000	2200	420	3700	4,00	9,6	5,31	A+
20+25+50	2110	2430	4460			9000	2200	10500	2220	420	3600	4,05	9,7	5,31	A+
20+35+35	2340	3330	3330			9000	2200	10000	2230	420	3700	4,04	9,7	5,31	A+
20+35+50	2000	3200	3800			9000	2200	10000	2200	420	3600	4,09	9,6	5,31	A+
25+25+25	3000	3000	3000			9000	2200	10000	2230	420	3700	4,04	9,7	5,31	A+
25+25+35	2784	2784	3433			9000	2200	10000	2230	420	3700	4,04	9,7	5,31	A+
25+25+50	2350	2350	4300			9000	2200	10500	2200	420	3600	4,09	9,6	5,31	A+
25+35+35	2600	3200	3200			9000	2200	10000	2220	420	3700	4,05	9,7	5,31	A+
25+35+50	2210	2730	4060			9000	2200	10500	2200	420	3600	4,09	9,6	5,31	A+
35+35+35	3000	3000	3000			9000	2200	10000	2210	420	3700	4,07	9,6	5,31	A+
20+20+20+20	2250	2250	2250	2250		9000	2200	11000	2150	460	3880	4,19	10,0	5,31	A+
20+20+20+25	2167	2167	2167	2500		9000	2200	11000	2140	460	3870	4,21	10,0	5,31	A+
20+20+20+35	2035	2035	2035	2895		9000	2200	11000	2130	460	3860	4,23	10,1	5,31	A+
20+20+20+50	1760	1760	1760	3720		9000	2200	11000	2120	460	3800	4,25	10,2	5,31	A+
20+20+25+25	2090	2090	2410	2410		9000	2200	11000	2140	460	3850	4,21	10,1	5,31	A+
20+20+25+35	1965	1965	2270	2800		9000	2200	11000	2130	460	3840	4,23	10,1	5,31	A+
20+20+35+35	1860	1860	2640	2640		9000	2200	11000	2120	460	3830	4,25	10,1	5,31	A+
20+25+25+25	2010	2330	2330	2330		9000	2200	11000	2130	460	3820	4,23	10,1	5,31	A+
20+25+25+35	1900	2195	2195	2710		9000	2200	11000	2120	460	3830	4,25	10,1	5,31	A+
20+25+35+35	1800	2080	2560	2560		9000	2200	11000	2120	460	3820	4,25	10,1	5,31	A+
25+25+25+25	2250	2250	2250	2250		9000	2200	11000	2130	460	3820	4,23	10,1	5,31	A+
25+25+25+35	2125	2125	2125	2625		9000	2200	11000	2120	460	3810	4,25	10,1	5,31	A+

Tabele konfiguracji jednostek Multi Split

4AMW105U4RAA															
Kombinacja jednostek wewnętrznych	Wydajność chłodnicza														
	A	B	C	D	E	Wydajność całkowita (W)			Pobór mocy (W)			EER	(A)	SEER	Klasa
	W	W	W	W	W	NOM	MIN	MAX	NOM	MIN	MAX	W/W			
20+50	2100	5000				7100	2400	8000	1950	500	3300	8,5	5,95	3,64	A++
25+50	2600	5000				7600	2400	9000	2100	500	3500	9,1	5,95	3,62	A++
35+35	3500	3500				7000	2200	8000	2050	500	3100	8,9	5,76	3,41	A++
35+50	3500	5000				8500	2200	9500	2310	500	3500	10,0	5,98	3,68	A++
50+50	5000	5000				10000	2200	10500	3150	500	4000	13,7	6,05	3,17	A++
20+20+25	2100	2100	2600			6800	2400	8700	1980	540	3500	8,6	6,11	3,43	A++
20+20+35	2100	2100	3500			7700	2400	9000	2130	540	3500	9,3	6,13	3,62	A++
20+20+50	2100	2100	5000			9200	2400	10500	2900	540	3800	12,6	6,19	3,17	A++
20+20+70	2000	2000	6000			10000	2400	11000	3120	540	4000	13,6	6,22	3,21	A++
20+25+25	2100	2600	2600			7300	2400	9000	2200	540	3600	9,6	6,11	3,32	A++
20+25+35	2100	2600	3500			8200	2400	9500	2400	540	3700	10,4	6,13	3,42	A++
20+25+50	2100	2600	5000			9700	2400	11000	3100	540	3800	13,5	6,19	3,13	A++
20+25+70	1900	2400	5700			10000	2400	11000	3120	540	4000	13,6	6,22	3,21	A++
20+35+35	2100	3500	3500			9100	2400	10000	2800	540	3700	12,2	6,15	3,25	A++
20+35+50	2050	3100	4850			10000	2400	11000	3120	540	4000	13,6	6,22	3,21	A++
20+50+50	1740	4130	4130			10000	2400	11500	3090	540	4000	13,4	6,35	3,24	A++
25+25+25	2600	2600	2600			7800	2400	9800	2300	540	3700	10,0	6,11	3,39	A++
25+25+35	2600	2600	3500			8700	2400	10000	2600	540	3800	11,3	6,13	3,35	A++
25+25+50	2550	2550	4900			10000	2400	11000	3100	540	4000	13,5	6,19	3,23	A++
25+25+70	2300	2300	5400			10000	2400	11000	3100	540	4000	13,5	6,19	3,23	A++
25+35+35	2600	3500	3500			9600	2400	10500	2850	540	3800	12,4	6,15	3,37	A++
25+35+50	2400	2960	4640			10000	2400	11500	3150	540	4000	13,7	6,22	3,17	A++
25+50+50	2060	3970	3970			10000	2400	11500	3100	540	4000	13,5	6,35	3,23	A++
35+35+35	3200	3200	3200			9600	2400	10500	2950	540	3800	12,8	6,21	3,25	A++
35+35+50	2800	2800	4400			10000	2400	11500	3100	540	4000	13,5	6,31	3,23	A++
35+50+50	2420	3790	3790			10000	2400	11500	3000	540	4000	13,0	6,39	3,33	A++
50+50+50	3300	3300	3300			9900	2600	11500	3100	540	4000	13,5	6,79	3,19	A++
20+20+20+20	2100	2100	2100	2100		8400	2600	10000	2450	580	3800	10,7	6,50	3,43	A++
20+20+20+25	2100	2100	2100	2600		8900	2600	10500	2600	580	4000	11,3	6,50	3,42	A++
20+20+20+35	2100	2100	2100	3200		9500	2600	11000	3070	580	4000	13,3	6,53	3,09	A++
20+20+20+50	1860	1860	1860	4420		10000	2600	11500	3090	580	4000	13,4	6,58	3,24	A++
20+20+25+25	2100	2100	2600	2600		9400	2600	11000	2900	580	4000	12,6	6,50	3,24	A++
20+20+25+35	2100	2100	2600	3200		10000	2600	11000	3080	580	4000	13,4	6,53	3,25	A++
20+20+25+50	1780	1780	2200	4240		10000	2600	11500	3100	580	4000	13,5	6,58	3,23	A++
20+20+35+35	1980	1980	3020	3020		10000	2600	11000	3080	580	4000	13,4	6,61	3,25	A++
20+20+35+50	1700	1700	2580	4020		10000	2600	11500	3080	580	4000	13,4	6,73	3,25	A++
20+20+50+50	1480	1480	3520	3520		10000	2600	11500	3050	580	4000	13,3	6,75	3,28	A++
20+25+25+25	2100	2600	2600	2600		9900	2600	11000	3100	580	4000	13,5	6,50	3,19	A++
20+25+25+35	2000	2480	2480	3040		10000	2600	11000	3100	580	4000	13,5	6,53	3,23	A++
20+25+25+50	1700	2110	2110	4080		10000	2600	11500	3080	580	4000	13,4	6,58	3,25	A++
20+25+35+35	1892	2342	2883	2883		10000	2600	11500	3090	580	4000	13,4	6,61	3,24	A++
20+25+35+50	1628	2016	2481	3876		10000	2600	11500	3080	580	4000	13,4	6,75	3,25	A++
20+25+50+50	1429	1769	3401	3401		10000	2600	11500	3050	580	4000	13,3	7,02	3,28	A++
20+35+35+35	1795	2735	2735	2735		10000	2600	11500	3100	580	4000	13,5	7,15	3,23	A++
20+35+35+50	1556	2370	2370	3704		10000	2600	11500	3080	580	4000	13,4	7,18	3,25	A++
25+25+25+25	2500	2500	2500	2500		10000	2600	11500	3100	580	4000	13,8	6,50	3,23	A++
25+25+25+35	2364	2364	2364	2909		10000	2600	11500	3100	580	4000	13,5	6,53	3,23	A++
25+25+25+50	2031	2031	2031	3906		10000	2600	11500	3080	580	4000	13,4	6,58	3,25	A++
25+25+35+35	2241	2241	2759	2759		10000	2600	11500	3100	580	4000	13,5	6,61	3,23	A++
25+25+35+50	1940	1940	2388	3731		10000	2600	11500	3080	580	4000	13,4	6,73	3,25	A++
25+25+50+50	1711	1711	3289	3289		10000	2600	11500	3050	580	4000	13,3	7,02	3,28	A++
25+35+35+35	2131	2623	2623	2623		10000	2600	11500	3100	580	4000	13,5	7,15	3,23	A++
25+35+35+50	1857	2286	2286	3571		10000	2600	11500	3080	580	4000	13,4	7,18	3,25	A++
35+35+35+35	2500	2500	2500	2500		10000	2600	11500	3100	580	4000	13,5	7,20	3,23	A++
35+35+35+50	2192	2192	2192	3425		10000	2600	11500	3080	580	4000	13,4	7,20	3,25	A++

4AMW105U4RAA															
Kombinacja jednostek wewnętrznych	Wydajność grzewcza														
	A	B	C	D	E	Wydajność całkowita (W)			Pobór mocy (W)			COP	(A)	SCOP	Klasa
	W	W	W	W	W	NOM	MIN	MAX	NOM	MIN	MAX	W/W			
20+50	2600	5800				8400	2000	8500	2300	400	2833	10,0	3,83	3,65	A+
25+50	3000	5800				8800	2000	9500	2350	400	3167	10,2	3,83	3,74	A+
35+35	3700	3700				7400	1800	8700	2250	400	2900	9,8	3,81	3,29	A+
35+50	3700	5800				9500	1800	9700	2470	400	3233	10,7	3,84	3,85	A+
50+50	5500	5500				11000	1800	11000	2790	400	3667	12,1	3,89	3,94	A+
20+20+25	2600	2600	3000			8200	2200	9200	2110	420	3067	9,2	3,85	3,89	A+
20+20+35	2600	2600	3700			8900	2200	9500	2530	420	3167	11,0	3,86	3,52	A+
20+20+50	2600	2600	5800			11000	2200	10500	2750	420	3500	12,0	3,88	4,00	A+
20+20+70*	-	-	-	-	-	-	-	-	-	-	-	-	-	-	-
20+25+25	2600	3000	3000			8600	2200	9500	2670	420	3167	11,6	3,85	3,22	A+
20+25+35	2600	3000	3700			9300	2200	10000	2690	420	3333	11,7	3,86	3,46	A+
20+25+50	2509	2895	5596			11000	2200	10500	2710	420	3500	11,8	3,88	4,06	A+
20+25+70*	-	-	-	-	-	-	-	-	-	-	-	-	-	-	-
20+35+35	2600	3700	3700			10000	2200	10000	2730	420	3333	11,9	3,84	3,66	A+
20+35+50	2364	3364	5273			11000	2200	10500	2750	420	3500	12,0	3,87	4,00	A+
20+50+50	2014	4493	4493			11000	2200	11000	2770	420	3667	12,0	3,91	3,97	A+
25+25+25	3000	3000	3000			9000	2200	10000	2790	420	3333	12,1	3,85	3,23	A+
25+25+35	3000	3000	3700			9700	2200	10000	2810	420	3333	12,2	3,86	3,45	A+
25+25+50	2797	2797	5407			11000	2200	10500	2830	420	3500	12,3	3,88	3,89	A+
25+25+70*	-	-	-	-	-	-	-	-	-	-	-	-	-	-	-
25+35+35	3000	3700	3700			10400	2200	10000	2750	420	3333	12,0	3,84	3,78	A+
25+35+50	2640	3256	5104			11000	2200	10500	2770	420	3500	12,0	3,87	3,97	A+
25+50+50	2260	4370	4370			11000	2200	12000	2790	420	4000	12,1	3,91	3,94	A+
35+35+35	3667	3667	3667			11000	2200	10500	2790	420	3500	12,1	3,93	3,94	A+
35+35+50	3083	3083	4833			11000	2200	10000	2810	420	3333	12,2	3,97	3,91	A+
35+50+50	2660	4170	4170			11000	2200	12000	2820	420	4000	12,3	4,01	3,90	A+
50+50+50	3500	3500	3500			10500	2200	12000	2850	420	4000	12,4	4,05	3,68	A+
20+20+20+20	2600	2600	2600	2600		10400	2200	12000	2550	460	2878	11,1	4,01	4,08	A+
20+20+20+25	2600	2600	2600	3000		10800	2200	12000	2660	460	2878	11,6	4,01	4,06	A+
20+20+20+35	2487	2487	2487	3539		11000	2200	12000	2660	460	2878	11,6	4,03	4,14	A+
20+20+20+50	2103	2103	2103	4691		11000	2200	12000	2680	460	2967	11,7	4,07	4,10	A+
20+20+25+25	2554	2554	2946	2946		11000	2200	12000	2660	460	2878	11,6	4,01	4,14	A+
20+20+25+35	2403	2403	2773	3420		11000	2200	12000	2660	460	2967	11,6	4,03	4,14	A+
20+20+25+50	2043	2043	2357	4557		11000	2200	12000	2810	460	2967	12,2	4,07	3,91	A+
20+20+35+35	2270	2270	3230	3230		11000	2200	12000	2750	460	2849	12,0	4,04	4,00	A+
20+20+35+50	1946	1946	2769	4340		11000	2200	12000	2810	460	2967	12,2	4,09	3,91	A+
20+20+50+50	1702	1702	3798	3798		11000	2200	12000	2820	460	2967	12,3	4,11	3,90	A+
20+25+25+25	2466	2845	2845	2845		11000	2200	12000	2750	460	2849	12,0	4,01	4,00	A+
20+25+25+35	2325	2683	2683	3309		11000	2200	12000	2750	460	2849	12,0	4,03	4,00	A+
20+25+25+50	1986	2292	2292	4431		11000	2200	12000	2810	460	2967	12,2	4,07	3,91	A+
20+25+35+35	2200	2538	3131	3131		11000	2200	12000	2800	460	2967	12,2	4,04	3,93	A+
20+25+35+50	1894	2185	2695	4225		11000	2200	12000	2810	460	2967	12,2	4,09	3,91	A+
20+25+50+50	1663	1919	3709	3709		11000	2200	12000	2820	460	2967	12,3	4,11	3,90	A+
20+35+35+35	2088	2971	2971	2971		11000	2200	12000	2800	460	2967	12,2	4,06	3,93	A+
20+35+35+50	1810	2576	2576	4038		11000	2200	12000	2810	460	2967	12,2	4,05	3,91	A+
25+25+25+25	2750	2750	2750	2750		11000	2200	12000	2800	460	4000	12,4	4,01	3,93	A+
25+25+25+35	2598	2598	2598	3205		11000	2200	12000	2800	460	4000	12,5	4,03	3,93	A+
25+25+25+50	2230	2230	2230	4311		11000	2200	12000	2810	460	4000	12,5	4,05	3,91	A+
25+25+35+35	2463	2463	3037	3037		11000	2200	12000	2800	460	4000	12,5	4,07	3,93	A+
25+25+35+50	2129	2129	2626	4116		11000	2200	12000	2810	460	4000	12,5	4,09	3,91	A+
25+25+50+50	1875	1875	3625	3625		11000	2200	12000	2820	460	4000	12,5	4,11	3,90	A+
25+35+35+35	2340	2887	2887	2887		11000	2200	12000	2800	460	4000	12,5	4,13	3,93	A+
25+35+35+50	2037	2512	2512	3938		11000	2200	12000	2810	460	4000	12,5	4,15	3,91	A+
35+35+35+35	2750	2750	2750	2750		11000	2200	12000	2800	460	4000	12,5	4,12	3,93	A+
35+35+35+50	2408	2408	2408	3775		11000	2200	12000	2810	460	4000	12,5	4,13	3,91	A+

* Konfiguracja tylko dla trybu chłodzenia. W trybie grzania może wystąpić nieoczekiwany błąd.

Tabele konfiguracji jednostek Multi Split

5AMW105U4RQC

Kombinacja jednostek wewnętrznych	Wydajność chłodnicza														
	A	B	C	D	E	Wydajność całkowita (W)			Pobór mocy (W)			EER	(A)	SEER	Klasa
	W	W	W	W	W	NOM	MIN	MAX	NOM	MIN	MAX	W/W			
25+70	2500	7000				9500	2500	12000	2650	700	4500	3,58	11,9	7,20	A++
35+50	3500	5000				8500	2500	12000	2650	700	4500	3,21	11,9	7,20	A++
35+70	3200	6800				10000	2500	12000	2650	700	4500	3,77	11,9	7,20	A++
50+50	5000	5000				10000	2500	12000	2650	700	4500	3,77	11,9	7,20	A++
50+70	4000	6000				10000	2500	12000	2650	700	4500	3,77	11,9	7,20	A++
70+70	5000	5000				10000	2500	12000	2650	700	4500	3,77	11,9	7,20	A++
20+20+50	2000	2000	5000			9000	2500	12000	2650	700	4750	3,40	11,9	7,30	A++
20+20+70	2000	2000	6000			10000	2500	12000	2650	700	4750	3,77	11,9	7,30	A++
20+25+50	2000	2500	5000			9500	2500	12000	2650	700	4750	3,58	11,9	7,30	A++
20+25+70	2000	2500	5500			10000	2500	12000	2650	700	4750	3,77	11,9	7,30	A++
20+35+35	2000	3500	3500			9000	2500	12000	2650	700	4750	3,40	11,9	7,30	A++
20+35+50	2000	3500	4500			10000	2500	12000	2650	700	4750	3,77	11,9	7,30	A++
20+35+70	2000	3000	5000			10000	2500	12000	2650	700	4750	3,77	11,9	7,30	A++
20+50+50	2000	4000	4000			10000	2500	12000	2650	700	4750	3,77	11,9	7,30	A++
20+50+70	2000	3500	4500			10000	2500	12000	2650	700	4750	3,77	11,9	7,30	A++
25+25+35	2500	2500	3500			8500	2500	12000	2650	700	4750	3,21	11,9	7,30	A++
25+25+50	2500	2500	5000			10000	2500	12000	2650	700	4750	3,77	11,9	7,30	A++
25+25+70	2300	2300	5400			10000	2500	12000	2650	700	4750	3,77	11,9	7,30	A++
35+35+35	3333	3333	3334			10000	2500	12000	2650	700	4750	3,77	11,9	7,30	A++
35+35+50	3000	3000	4000			10000	2500	12000	2650	700	4750	3,77	11,9	7,30	A++
35+35+70	2500	2500	5000			10000	2500	12000	2650	700	4750	3,77	11,9	7,30	A++
35+50+50	3000	3500	3500			10000	2500	12000	2650	700	4750	3,77	11,9	7,30	A++
35+50+70	2500	3500	5000			11000	2500	12000	2650	700	4750	4,15	11,9	7,30	A++
50+50+50	3333	3333	3334			10000	2500	12000	2650	700	4750	3,77	11,9	7,30	A++
20+20+20+25	2000	2000	2000	2500		8500	2500	12000	2500	700	5000	3,40	11,2	7,40	A++
20+20+20+35	2000	2000	2000	3500		9500	2500	12000	2550	700	5000	3,73	11,4	7,40	A++
20+20+20+50	2000	2000	2000	4000		10000	2500	12000	2650	700	5000	3,77	11,9	7,40	A++
20+20+20+70	1800	1800	1800	4600		10000	2500	12000	2650	700	5000	3,77	11,9	7,40	A++
20+20+25+25	2000	2000	2500	2500		9000	2500	12000	2550	700	5000	3,53	11,4	7,40	A++
20+20+25+35	2000	2000	2500	3500		10000	2500	12000	2650	700	5000	3,77	11,9	7,40	A++
20+20+25+50	1500	1500	2300	4700		10000	2500	12000	2650	700	5000	3,77	11,9	7,40	A++
20+20+25+70	1500	1500	2000	5000		10000	2500	12000	2650	700	5000	3,77	11,9	7,40	A++
20+20+35+35	2000	2000	3000	3000		10000	2500	12000	2650	700	5000	3,77	11,9	7,40	A++
20+20+35+50	1800	1800	3000	3400		10000	2500	12000	2650	700	5000	3,77	11,9	7,40	A++
20+20+35+70	1500	1500	2500	4500		10000	2500	12000	2650	700	5000	3,77	11,9	7,40	A++
20+20+50+50	1500	1500	3500	3500		10000	2500	12000	2650	700	5000	3,77	11,9	7,40	A++
20+25+25+25	2000	2500	2500	2500		9500	2500	12000	2600	700	5000	3,65	11,6	7,40	A++
20+25+25+35	2000	2500	2500	3000		10000	2500	12000	2650	700	5000	3,77	11,9	7,40	A++
20+25+25+50	1800	2400	2400	3400		10000	2500	12000	2650	700	5000	3,77	11,9	7,40	A++
20+25+25+70	1500	2300	2300	3900		10000	2500	12000	2650	700	5000	3,77	11,9	7,40	A++
20+25+35+35	1800	2200	3000	3000		10000	2500	12000	2650	700	5000	3,77	11,9	7,40	A++
20+25+35+50	1500	2000	2500	4000		10000	2500	12000	2650	700	5000	3,77	11,9	7,40	A++
20+25+35+70	1500	2000	2500	4000		10000	2500	12000	2650	700	5000	3,77	11,9	7,40	A++
20+25+50+50	1500	2100	3200	3200		10000	2500	12000	2650	700	5000	3,77	11,9	7,40	A++
20+35+35+35	1300	2900	2900	2900		10000	2500	12000	2650	700	5000	3,77	11,9	7,40	A++
20+35+35+50	1300	2500	2500	3700		10000	2500	12000	2650	700	5000	3,77	11,9	7,40	A++
25+25+25+25	2500	2500	2500	2500		10000	2500	12000	2680	700	5000	3,73	12,0	7,50	A++
25+25+25+35	2200	2200	2200	3400		10000	2500	12000	2650	700	5000	3,77	11,9	7,60	A++
25+25+25+50	2000	2000	2000	4000		10000	2500	12000	2650	700	5000	3,77	11,9	7,60	A++
25+25+25+70	1900	1900	1900	4300		10000	2500	12000	2650	700	5000	3,77	11,9	7,60	A++
25+25+35+35	2000	2000	3000	3000		10000	2500	12000	2650	700	5000	3,77	11,9	7,60	A++
25+25+35+50	2000	2000	2500	3500		10000	2500	12000	2650	700	5000	3,77	11,9	7,60	A++
25+25+35+70	2000	2000	2300	3700		10000	2500	12000	2650	700	5000	3,77	11,9	7,60	A++
25+25+50+50	2000	2000	3000	3000		10000	2500	12000	2650	700	5000	3,77	11,9	7,60	A++
25+35+35+35	1900	2700	2700	2700		10000	2500	12000	2650	700	5000	3,77	11,9	7,60	A++
25+35+35+50	1900	2500	2500	3100		10000	2500	12000	2650	700	5000	3,77	11,9	7,60	A++
35+35+35+35	2500	2500	2500	2500		10000	2500	12000	2600	700	5000	3,85	11,6	7,60	A++
35+35+35+50	2100	2100	2100	3700		10000	2500	12000	2600	700	5000	3,85	11,6	7,60	A++
20+20+20+20+20	2000	2000	2000	2000	2000	10000	2500	12000	2650	700	5000	3,77	11,9	7,50	A++
20+20+20+20+25	1900	1900	1900	1900	2400	10000	2500	12000	2650	700	5000	3,77	11,9	7,50	A++
20+20+20+20+35	1700	1700	1700	1700	3200	10000	2500	12000	2650	700	5000	3,77	11,9	7,50	A++
20+20+20+20+50	1600	1600	1600	1600	3600	10000	2500	12000	2650	700	5000	3,77	11,9	7,50	A++
20+20+20+20+70	1500	1500	1500	1500	4000	10000	2500	12000	2650	700	5000	3,77	11,9	7,50	A++
20+20+20+25+25	1800	1800	1800	2300	2300	10000	2500	12000	2650	700	5000	3,77	11,9	7,50	A++
20+20+20+25+35	1700	1700	1700	2200	2700	10000	2500	12000	2650	700	5000	3,77	11,9	7,50	A++
20+20+20+25+50	1600	1600	1600	2100	3100	10000	2500	12000	2650	700	5000	3,77	11,9	7,50	A++
20+20+20+25+70	1500	1500	1500	2000	3500	10000	2500	12000	2650	700	5000	3,77	11,9	7,50	A++
20+20+25+25+25	1700	1700	2200	2200	2200	10000	2500	12000	2650	700	5000	3,77	11,9	7,50	A++
20+20+25+25+35	1600	1600	2100	2100	2600	10000	2500	12000	2650	700	5000	3,77	11,9	7,50	A++
20+20+25+25+50	1500	1500	2000	2000	3000	10000	2500	12000	2650	700	5000	3,77	11,9	7,50	A++
20+20+25+35+35	1600	1600	2000	2400	2400	10000	2500	12000	2650	700	5000	3,77	11,9	7,50	A++
20+20+25+35+50	1500	1500	2000	2300	2700	10000	2500	12000	2650	700	5000	3,77	11,9	7,50	A++
20+20+35+35+35	1550	1550	2300	2300	2300	10000	2500	12000	2650	700	5000	3,77	11,9	7,50	A++
20+25+25+25+25	1600	2100	2100	2100	2100	10000	2500	12000	2650	700	5000	3,77	11,9	7,50	A++
20+25+25+25+35	1500	2000	2000	2000	2500	10000	2500	12000	2650	700	5000	3,77	11,9	7,50	A++
20+25+25+25+50	1500	1900	1900	1900	2800	10000	2500	12000	2650	700	5000	3,77	11,9	7,50	A++
20+25+25+35+35	1500	1800	1800	2450	2450	10000	2500	12000	2650	700	5000	3,77	11,9	7,50	A++
20+25+35+35+35	1500	1900	2200	2200	2200	10000	2500	12000	2650	700	5000	3,77	11,9	7,50	A++
25+25+25+25+25	2000	2000	2000	2000	2000	10000	2500	12000	2550	700	5000	3,92	11,4	7,60	A++
25+25+25+25+35	1800	1800	1800	1800	2800	10000	2500	12000	2550	700	5000	3,92	11,4	7,60	A++
25+25+25+25+50	1700	1700	1700	1700	3200	10000	2500	12000	2550	700	5000	3,92	11,4	7,60	A++
25+25+25+35+35	1700	1700	1700	2450	2450	10000	2500	12000	2550	700	5000	3,92	11,4	7,60	A++

5AMW105U4RQC

Kombinacja jednostek wewnętrznych	Wydajność grzewcza														
	A	B	C	D	E	Wydajność całkowita (W)			Pobór mocy (W)			COP	(A)	SCOP	Klasa
	W	W	W	W	W	NOM	MIN	MAX	NOM	MIN	MAX	W/W			
25+70	3000	7000				10000	3000	14000	2850	700	5000	3,51	12,6	4,30	A+
35+50	4000	5500				9500	3000	14000	2850	700	5000	3,33	12,6	4,30	A+
35+70	4000	7000				11000	3000	14000	2850	700	5000	3,86	12,6	4,30	A+
50+50	5500	5500				11000	3000	14000	2850	700	5000	3,86	12,6	4,30	A+
50+70	5000	6000				11000	3000	14000	2850	700	5000	3,86	12,6	4,30	A+
70+70	5500	5500				11000	3000	14000	2850	700	5000	3,86	12,6	4,30	A+
20+20+50	2500	2500	5500			10500	3000	14000	2850	700	5000	3,68	12,6	4,30	A+
20+20+70	2500	2500	6000			11000	3000	14000	2850	700	5000	3,86	12,6	4,30	A+
20+25+50	2500	3000	5500			11000	3000	14000	2850	700	5000	3,86	12,6	4,30	A+
20+25+70	2500	3000	5500			11000	3000	14000	2850	700	5000	3,86	12,6	4,30	A+
20+35+35	2500	4000	4000			10500	3000	14000	2850	700	5000	3,68	12,6	4,30	A+
20+35+50	2500	4000	4500			11000	3000	14000	2850	700	5000	3,86	12,6	4,30	A+
20+35+70	2000	3500	5500			11000	3000	14000	2850	700	5000	3,86	12,6	4,30	A+
20+50+50	2000	4500	4500			11000	3000	14000	2850	700	5000	3,86	12,6	4,30	A+
20+50+70	2000	4000	5000			11000	3000	14000	2850	700	5000	3,86	12,6	4,30	A+
25+25+35	3000	3000	4000			10000	3000	14000	2850	700	5000	3,51	12,6	4,30	A+
25+25+50	3000	3000	5000			11000	3000	14000	2850	700	5000	3,86	12,6	4,30	A+
25+25+70	2500	2500	6000			11000	3000	14000	2850	700	5000	3,86	12,6	4,30	A+
35+35+35	3666	3667	3667			11000	3000	14000	2850	700	5000	3,86	12,6	4,30	A+
35+35+50	3000	3000	5000			11000	3000	14000	2850	700	5000	3,86	12,6	4,30	A+
35+35+70	2800	2800	5400			11000	3000	14000	2850	700	5000	3,86	12,6	4,30	A+
35+50+50	3000	4000	4000			11000	3000	14000	2850	700	5000	3,86	12,6	4,30	A+
35+50+70	2500	3500	5000			11000	3000	14000	2850	700	5000	3,86	12,6	4,30	A+
50+50+50	3666	3667	3667			11000	3000	14000	2850	700	5000	3,86	12,6	4,30	A+
20+20+20+25	2500	2500	2500	3500		11000	3000	14000	2820	700	5000	3,90	12,5	4,30	A+
20+20+20+35	2100	2100	2100	4700		11000	3000	14000	2820	700	5000	3,90	12,5	4,30	A+
20+20+20+50	2000	2000	2000	5000		11000	3000	14000	2820	700	5000	3,90	12,5	4,30	A+
20+20+20+70	1900	1900	1900	5300		11000	3000	14000	2820	700	5000	3,90	12,5	4,30	A+
20+20+25+25	2500	2500	3000	3000		11000	3000	14000	2820	700	5000	3,90	12,5	4,30	A+
20+20+25+35	2300	2300	2400	4000		11000	3000	14000	2820	700	5000	3,90	12,5	4,30	A+
20+20+25+50	2100	2100	2300	4500		11000	3000	14000	2820	700	5000	3,90	12,5	4,30	A+
20+20+25+70	2000	2000	2200	4800		11000	3000	14000	2820	700	5000	3,90	12,5	4,30	A+
20+20+35+35	2500	2500	3000	3000		11000	3000	14000	2820	700	5000	3,90	12,5	4,30	A+
20+20+35+50	2300	2300	3000	3400		11000	3000	14000	2820	700	5000	3,90	12,5	4,30	A+
20+20+35+70	2100	2100	3000	3800		11000	3000	14000	2820	700	5000	3,90	12,5	4,30	A+
20+20+50+50	2000	2000	3500	3500		11000	3000	14000	2820	700	5000	3,90	12,5	4,30	A+
20+25+25+25	2000	3000	3000	3000		11000	3000	14000	2820	700	5000	3,90	12,5	4,30	A+
20+25+25+35	2000	2800	2800	3400		11000	3000	14000	2820	700	5000	3,90	12,5	4,30	A+
20+25+25+50	2000	2600	2600	3800		11000	3000	14000	2820	700	5000	3,90	12,5	4,30	A+
20+25+25+70	2000	2500	2500	4000		11000	3000	14000	2820	700	5000	3,90	12,5	4,30	A+
20+25+35+35	2000	2200	3400	3400		11000	3000	14000	2820	700	5000	3,90	12,5	4,30	A+
20+25+35+50	2000	2200	3000	3800		11000	3000	14000	2820	700	5000	3,90	12,5	4,30	A+
20+25+35+70	1900	2100	2500	4500		11000	3000	14000	2820	700	5000	3,90	12,5	4,30	A+
20+25+50+50	1800	2000	3600	3600		11000	3000	14000	2820	700	5000	3,90	12,5	4,30	A+
20+35+35+35	2000	3000	3000	3000		11000	3000	14000	2820	700	5000	3,90	12,5	4,30	A+
20+35+35+50	1800	2800	2800	3600		11000	3000	14000	2820	700	5000	3,90	12,5	4,30	A+
25+25+25+25	2750	2750	2750	2750		11000	3000	14000	2820	700	5000	3,90	12,5	4,40	A+
25+25+25+35	2500	2500	2500	3500		11000	3000	14000	2800	700	5000	3,93	12,4	4,40	A+
25+25+25+50	2300	2300	2300	4100		11000	3000	14000	2800	700	5000	3,93	12,4	4,40	A+
25+25+25+70	2100	2100	2100	4700		11000	3000	14000	2800	700	5000	3,93	12,4	4,40	A+
25+25+35+35	2500	2500	3000	3000		11000	3000	14000	2800	700	5000	3,93	12,4	4,40	A+
25+25+35+50	2300	2300	3000	3400		11000	3000	14000	2800	700	5000	3,93	12,4	4,40	A+
25+25+35+70	2100	2100	2800	4000		11000	3000	14000	2800	700	5000	3,93	12,4	4,40	A+
25+25+50+50	2100	2100	3400	3400		11000	3000	14000	2800	700	5000	3,93	12,4	4,40	A+
25+35+35+35	2000	3000	3000	3000		11000	3000	14000	2800	700	5000	3,93	12,4	4,40	A+
25+35+35+50	1800	2800	2800	3600		11000	3000	14000	2800	700	5000	3,93	12,4	4,40	A+
35+35+35+35	2750	2750	2750	2750		11000	3000	14000	2800	700	5000	3,93	12,4	4,40	A+
35+35+35+50	2500	2500	2500	3500		11000	3000	14000	2800	700	5000	3,93	12,4	4,40	A+
20+20+20+20+20	2200	2200	2200	2200	2200	11000	3000	14000	2780	700	5000	3,96	12,3	4,40	A+
20+20+20+20+25	2100	2100	2100	2100	2600	11000	3000	14000	2780	700	5000	3,96	12,3	4,40	A+
20+20+20+20+35	2000	2000	2000	2000	3000	11000	3000	14000	2780	700	5000	3,96	12,3	4,40	A+
20+20+20+20+50	1900	1900	1900	1900	3400	11000	3000	14000	2780	700	5000	3,96	12,3	4,40	A+
20+20+20+20+70	1800	1800	1800	1800	3800	11000	3000	14000	2780	700	5000	3,96	12,3	4,40	A+
20+20+20+25+25	2000	2000	2000	2500	2500	11000	3000	14000	2780	700	5000	3,96	12,3	4,40	A+
20+20+20+25+35	2000	2000	2000	2300	2800	11100	3000	14000	2780	700	5000	3,99	12,3	4,40	A+
20+20+20+25+50	1900	1900	1900	2200	3100	11000	3000	14000	2780	700	5000	3,96	12,3	4,40	A+
20+20+20+25+70	1800	1800	1800	2100	3500	11000	3000	14000	2780	700	5000	3,96	12,3	4,40	A+
20+20+25+25+25	1900	1900	2400	2400	2500	11100	3000	14000	2780	700	5000	3,99	12,3	4,40	A+
20+20+25+25+35	1900	1900	2200	2200	2800	11000	3000	14000	2780	700	5000	3,96	12,3	4,40	A+
20+20+25+25+50	1800	1800	2100	2100	3200	11000	3000	14000	2780	700	5000	3,96	12,3	4,40	A+
20+20+25+35+35	1900	1900	2200	2500	2500	11000	3000	14000	2780	700	5000	3,96	12,3	4,40	A+
20+20+25+35+50	1800	1800	2100	2400	2900	11000	3000	14000	2780	700	5000	3,96	12,3	4,40	A+
20+20+35+35+35	1750	1750	2500	2500	2500	11000	3000	14000	2780	700	5000	3,96	12,3	4,40	A+
20+25+25+25+25	1800	2300	2300	2300	2300	11000	3000	14000	2780	700	5000	3,96	12,3	4,40	A+
20+25+25+25+35	1700	2200	2200	2200	2700	11000	3000	14000	2780	700	5000	3,96	12,3	4,40	A+
20+25+25+25+50	1700	2100	2100	2100	3000	11000	3000	14000	2780	700	5000	3,96	12,3	4,40	A+
20+25+25+35+35	1800	2000	2000	2600	2600	11000	3000	14000	2780	700	5000	3,96	12,3	4,40	A+
20+25+35+35+35	1800	2000	2400	2400	2400	11000	3000	14000	2780	700	5000	3,96	12,3	4,40	A+
25+25+25+25+25	2200	2200	2200	2200	2200	11000	3000	14000	2750	700	5000	4,00	12,2	4,50	A+
25+25+25+25+35	2000	2000	2000	2000	3000	11000	3000	14000	2750	700	5000	4,00	12,2	4,50	A+
25+25+25+25+50	1900	1900	1900	1900	3400	11000	3000	14000	2750	700	5000	4,00	12,2	4,50	A+
25+25+25+35+35	1800	1800	1800	2800	2800	11000	3000	14000	2730	700	5000	4,03	12,1	4,60	A++

Tabele konfiguracji jednostek Multi Split

5AMW125U4RTA															
Kombinacja jednostek wewnętrznych	Wydajność chłodnicza														
	A	B	C	D	E	Wydajność całkowita (W)			Pobór mocy (W)			EER	(A)	SEER	Klasa
	W	W	W	W	W	NOM	MIN	MAX	NOM	MIN	MAX	W/W			
20+20+50	2000	2000	5000			9000	3000	9450	2400	552	3648	10,4	5,80	3,75	A++
20+20+70	2000	2000	7000			11000	3000	11550	2400	552	3648	10,4	5,80	4,58	A++
20+25+50	2000	2600	5000			9600	3000	10080	2400	552	3648	10,4	5,80	4,00	A++
20+25+70	2000	2600	7000			11600	3000	12180	2400	552	3648	10,4	5,80	4,83	A++
20+35+50	2000	3500	5000			10500	3000	11025	2400	552	3648	10,4	5,80	4,38	A++
20+35+70	2000	3500	7000			12500	3000	13125	2400	552	3648	10,4	5,80	5,21	A++
20+50+50	2000	5000	5000			12000	3000	12600	2400	552	3648	10,4	5,80	5,00	A++
20+50+70	1800	4500	6200			12500	3000	13125	2400	552	3648	10,4	5,80	5,21	A++
25+25+50	2600	2600	5200			10400	3400	10920	2400	552	3648	10,4	5,80	4,33	A++
25+25+70	2600	2600	7000			12200	3400	12810	2500	575	3800	10,8	5,80	4,88	A++
25+35+35	2600	3500	3500			9600	3400	10080	2500	575	3800	10,8	5,80	3,84	A++
25+35+50	2600	3500	5200			11300	3400	11865	2500	575	3800	10,8	5,80	4,52	A++
25+35+70	2500	3500	6500			12500	3400	13125	2500	575	3800	10,8	5,80	5,00	A++
25+50+50	2600	4900	5000			12500	3400	13125	2500	575	3800	10,8	6,05	5,00	A++
25+50+70	2300	4200	6000			12500	3400	13125	2500	575	3800	10,8	6,52	5,00	A++
35+35+35	3500	3500	3500			10500	3400	11025	2500	575	3800	10,8	6,52	4,20	A++
35+35+50	3500	3500	5000			12000	3400	12600	2500	575	3800	10,8	6,50	4,80	A++
35+35+70	3000	3000	6500			12500	3400	13125	2500	575	3800	10,8	6,50	5,00	A++
35+50+50	3100	4700	4700			12500	3400	13125	2500	575	3800	10,8	6,48	5,00	A++
35+50+70	3000	4000	5500			12500	3400	13125	2500	575	3800	10,8	6,49	5,00	A++
50+50+50	4200	4200	4100			12500	3400	13125	2500	575	3800	10,8	6,48	5,00	A++
20+20+20+20	2000	2000	2000	2000		8000	3000	8400	2000	460	3040	8,6	6,48	4,00	A++
20+20+20+25	2000	2000	2000	2500		8500	3000	8925	2100	483	3192	9,1	6,48	4,05	A++
20+20+20+35	2000	2000	2000	3500		9500	3000	9975	2200	506	3344	9,5	6,48	4,32	A++
20+20+20+50	2000	2000	2000	5000		11000	3000	11550	2300	529	3496	9,9	6,48	4,78	A++
20+20+20+70	2000	2000	2000	6500		12500	3000	13125	2400	552	3648	10,4	6,48	5,21	A++
20+20+25+25	2000	2000	2500	2500		9000	3000	9450	2200	506	3344	9,5	6,48	4,09	A++
20+20+25+35	2000	2000	2500	3500		10000	3000	10500	2300	529	3496	9,9	6,48	4,35	A++
20+20+25+50	2000	2000	3500	5000		12500	3000	13125	2400	552	3648	10,4	6,48	5,21	A++
20+20+25+70	2000	2000	2500	6000		12500	3000	13125	2400	552	3648	10,4	6,48	5,21	A++
20+20+35+35	2000	2000	3500	3500		11000	3000	11550	2300	529	3496	9,9	6,48	4,78	A++
20+20+35+50	2000	2000	2500	5000		11500	3000	12075	2400	552	3648	10,4	6,48	4,79	A++
20+20+35+70	2000	2000	3000	5500		12500	3000	13125	2700	621	4104	11,7	6,48	4,63	A++
20+20+50+50	2000	2000	4250	4250		12500	3000	13125	2700	621	4104	11,7	6,48	4,63	A++
20+20+50+70	1500	1500	3850	5650		12500	3000	13125	2700	621	4104	11,7	6,48	4,63	A++
20+25+25+25	2000	2500	2500	2500		9500	3000	9975	2700	621	4104	11,7	6,48	3,52	A++
20+25+25+35	2000	2500	2500	3500		10500	3000	11025	2700	621	4104	11,7	6,48	3,89	A++
20+25+25+50	2000	2500	2500	5000		12000	3000	12600	2700	621	4104	11,7	6,48	4,44	A++
20+25+25+70	1900	2300	2300	6000		12500	3000	13125	2700	621	4104	11,7	6,48	4,63	A++
20+35+35+35	2000	3500	3500	3500		12500	3000	13125	2700	621	4104	11,7	6,48	4,63	A++
20+35+35+50	2000	3000	3000	4500		12500	3000	13125	2700	621	4104	11,7	6,48	4,63	A++
20+35+35+70	1500	2500	2500	6000		12500	3000	13125	2700	621	4104	11,7	6,48	4,63	A++
25+25+25+25	2600	2600	2600	2600		10400	3400	10920	2700	621	4104	11,7	6,60	3,85	A++
25+25+25+35	2600	2600	2600	3500		11300	3400	11865	2750	632,5	4180	11,9	6,70	4,11	A++
25+25+25+50	2500	2500	2500	5000		12500	3400	13125	2800	644	4256	12,1	6,75	4,46	A++
25+25+25+70	2000	2000	2000	6500		12500	3400	13125	2800	644	4256	12,1	6,76	4,46	A++
25+25+35+35	2500	2500	3500	3500		12000	3400	12600	2800	644	4256	12,1	6,73	4,29	A++
25+25+35+50	2500	2500	3200	4300		12500	3400	13125	2800	644	4256	12,1	6,75	4,46	A++
25+25+35+70	2000	2000	3000	5500		12500	3400	13125	2800	644	4256	12,1	6,76	4,46	A++
25+25+50+50	2000	2000	4250	4250		12500	3400	13125	2800	644	4256	12,1	6,76	4,46	A++
25+25+50+70	1900	1900	3700	5000		12500	3400	13125	2800	644	4256	12,1	6,76	4,46	A++
25+35+35+35	2300	3400	3400	3400		12500	3400	13125	2800	644	4256	12,1	6,76	4,46	A++
25+35+35+50	2200	3000	3000	4300		12500	3400	13125	2800	644	4256	12,1	6,76	4,46	A++
25+35+35+70	1900	2400	2400	5800		12500	3400	13125	2800	644	4256	12,1	6,76	4,46	A++
35+35+35+35	3100	3100	3100	3200		12500	3400	13125	2800	644	4256	12,1	6,75	4,46	A++
35+35+35+50	2700	2700	2700	4400		12500	3400	13125	2800	644	4256	12,1	6,80	4,46	A++
25+25+25+25+25	2500	2500	2500	2500	2500	12500	3500	12300	3610	830,3	5487,2	15,6	6,50	3,46	A++
25+25+25+25+35	2300	2300	2300	2300	3300	12500	3500	13125	3700	851	5624	16,0	6,51	3,38	A++
25+25+25+25+50	2000	2000	2000	2000	4500	12500	3500	13125	3800	874	5776	16,4	6,53	3,29	A++
25+25+25+35+35	2000	2000	2000	3250	3250	12500	3500	13125	3750	862,5	5700	16,2	6,52	3,33	A++
25+25+35+35+35	2050	2050	2800	2800	2800	12500	3500	13125	3800	874	5776	16,4	6,53	3,29	A++

5AMW125U4RTA															
Kombinacja jednostek wewnętrznych	Wydajność grzewcza														
	A	B	C	D	E	Wydajność całkowita (W)			Pobór mocy (W)			COP	(A)	SCOP	Klasa
	W	W	W	W	W	NOM	MIN	MAX	NOM	MIN	MAX	W/W			
20+20+50	2500	2500	5500			10500	3000	10920	2400	413	3168	10,6	3,75	4,38	A+
20+20+70	2500	2500	7500			12500	3000	13000	2400	413	3168	10,6	3,75	5,21	A+
20+25+50	2500	3000	5500			11000	3000	11440	2400	413	3168	10,6	3,75	4,58	A+
20+25+70	2500	3000	7500			13000	3000	13520	2400	413	3168	10,6	3,75	5,42	A+
20+35+50	2500	4000	5500			12000	3000	12480	2400	413	3168	10,6	3,75	5,00	A+
20+35+70	2500	4000	7000			13500	3000	14040	2400	413	3168	10,6	3,75	5,63	A+
20+50+50	2500	5500	5500			13500	3000	14040	2400	413	3168	10,6	3,75	5,63	A+
20+50+70	2500	4500	6500			13500	3000	14040	2400	413	3168	10,6	3,75	5,63	A+
25+25+50	3000	3000	5500			11500	3000	11960	2400	413	3168	10,6	3,75	4,79	A+
25+25+70	3000	3000	7500			13500	3000	14040	2500	430	3300	11,0	3,75	5,40	A+
25+35+35	3000	4000	4000			11000	3000	11440	2500	430	3300	11,0	3,75	4,40	A+
25+35+50	3000	4000	5500			12500	3000	13000	2500	430	3300	11,0	3,75	5,00	A+
25+35+70	3000	3500	7000			13500	3000	14040	2500	430	3300	11,0	3,76	5,40	A+
25+50+50	3000	5250	5250			13500	3000	14040	2500	430	3300	11,0	3,78	5,40	A+
25+50+70	2500	4500	6500			13500	3000	14040	2500	430	3300	11,0	3,81	5,40	A+
35+35+35	4000	4000	4000			12000	3000	12480	2500	430	3300	11,0	3,81	4,80	A+
35+35+50	3600	3600	5000			12200	3000	12688	2700	464	3564	11,9	3,81	4,52	A+
35+35+70	3600	3600	6500			13700	3000	14248	2700	464	3564	11,9	3,81	5,07	A+
35+50+50	3600	5000	5000			13600	3000	14144	2700	464	3564	11,9	3,78	5,04	A+
35+50+70	3600	4500	6500			14600	3000	15184	2700	464	3564	11,9	3,80	5,41	A+
50+50+50	4500	4500	4500			13500	3000	14040	2800	482	3696	12,3	3,68	4,82	A+
20+20+20+20	2500	2500	2500	2500		10000	3500	10400	2500	430	3300	11,0	3,75	4,00	A+
20+20+20+25	2500	2500	2500	3000		10500	3500	10920	2600	447	3432	11,5	3,75	4,04	A+
20+20+20+35	2500	2500	2500	4000		11500	3500	11960	2650	456	3498	11,7	3,75	4,34	A+
20+20+20+50	2500	2500	2500	6000		13500	3500	14040	2700	464	3564	11,9	3,75	5,00	A+
20+20+20+70	2000	2000	2000	7500		13500	3500	14040	2700	464	3564	11,9	3,75	5,00	A+
20+20+25+25	2500	2500	3500	3500		12000	3500	12480	2200	378	2904	9,7	3,75	5,45	A+
20+20+25+35	2500	2500	3000	4000		12000	3500	12480	2200	378	2904	9,7	3,75	5,45	A+
20+20+25+50	2000	2000	4000	5500		13500	3500	14040	2400	413	3168	10,6	3,75	5,63	A+
20+20+25+70	2000	2000	3500	6000		13500	3500	14040	2500	430	3300	11,0	3,75	5,40	A+
20+20+35+35	2500	2500	4000	4000		13000	3500	13520	2400	413	3168	10,6	3,75	5,42	A+
20+20+35+50	2500	2500	3500	5000		13500	3500	14040	2500	430	3300	11,0	3,75	5,40	A+
20+20+35+70	2000	2000	3500	6000		13500	3500	14040	2600	447	3432	11,5	3,75	5,19	A+
20+20+50+50	2000	2000	4750	4750		13500	3500	14040	2700	464	3564	11,9	3,75	5,00	A+
20+20+50+70	2000	2000	3500	6000		13500	3500	14040	2750	473	3630	12,1	3,75	4,91	A+
20+25+25+25	2500	3000	3000	3000		11500	3500	11960	2400	413	3168	10,6	3,75	4,79	A+
20+25+25+35	2500	3000	3000	4000		12500	3500	13000	2500	430	3300	11,0	3,75	5,00	A+
20+25+25+50	2500	3000	3000	5000		13500	3500	14040	2600	447	3432	11,5	3,75	5,19	A+
20+25+25+70	2000	2500	2500	6500		13500	3500	14040	2700	464	3564	11,9	3,75	5,00	A+
20+35+35+35	2000	3500	3500	3500		12500	3500	13000	2400	413	3168	10,6	3,75	5,21	A+
20+35+35+50	2000	3500	3500	4500		13500	3500	14040	2600	447	3432	11,5	3,75	5,19	A+
20+35+35+70	1800	3000	3000	5700		13500	3500	14040	2700	464	3564	11,9	3,75	5,00	A+
25+25+25+25	3000	3000	3000	3000		12000	3500	12480	2850	490	3762	12,6	3,73	4,21	A+
25+25+25+35	3000	3000	3000	4000		13000	3500	13520	2900	499	3828	12,8	3,75	4,48	A+
25+25+25+50	2500	2500	2500	6000		13500	3500	14040	3000	516	3960	13,2	3,77	4,50	A+
25+25+25+70	2300	2300	2300	6500		13400	3500	13936	3200	550	4224	14,1	3,77	4,19	A+
25+25+35+35	3000	3000	3750	3750		13500	3500	14040	2950	507	3841	13,0	3,76	4,58	A+
25+25+35+50	2500	2500	3500	5000		13500	3500	14040	2950	507	3894	13,0	3,77	4,58	A+
25+25+35+70	2000	2000	3500	6000		13500	3500	14040	2950	507	3894	13,0	3,78	4,58	A+
25+25+50+50	2000	2000	4750	4750		13500	3500	14040	2900	499	3828	12,8	3,77	4,66	A+
25+25+50+70	1800	1800	4500	5400		13500	3500	14040	2900	499	3828	12,8	3,77	4,66	A+
25+35+35+35	2400	3700	3700	3700		13500	3500	14040	2950	507	4078	13,0	3,76	4,58	A+
25+35+35+50	2500	3200	3200	4600		13500	3500	14040	2950	507	3894	13,0	3,77	4,58	A+
25+35+35+70	2000	3000	3000	5500		13500	3500	14040	2950	507	3894	13,0	3,77	4,58	A+
35+35+35+35	3400	3400	3400	3300		13500	3500	14040	2950	507	4105	13,0	3,77	4,58	A+
35+35+35+50	3000	3000	3000	4500		13500	3500	14040	2950	507	3894	13,0	3,77	4,58	A+
25+25+25+25+25	2700	2700	2700	2700	2700	13500	3600	14040	3600	650	5000	15,9	3,72	3,75	A+
25+25+25+25+35	2500	2500	2500	2500	3500	13500	3600	14040	3650	628	4818	16,1	3,77	3,70	A+
25+25+25+25+50	2300	2300	2300	2300	4300	13500	3600	14040	3950	679	5214	17,4	3,78	3,42	A+
25+25+25+35+35	2300	2300	2300	3300	3300	13500	3600	14040	3900	671	5148	17,2	3,78	3,46	A+
25+25+35+35+35	2100	2100	3100	3100	3100	13500	3600	14040	3950	679	5214	17,4	3,78	3,42	A+

SCHIESSL

ul. Karczunkowska 46
02-871 Warszawa

tel. +48 22 750 42 90
tel. +48 22 750 42 94/95

klimatyzacja@schiessl.pl

Oddziały Schiessl Polska:

Białystok	ul. Elewatorska 29, 15-620 Białystok	tel. 85 651 52 20 bialystok@schiessl.pl
Bydgoszcz	ul. Przemysłowa 8, 85-758 Bydgoszcz	tel. 52 321 12 53 bydgoszcz@schiessl.pl
Gdańsk	ul. Szczęśliwa 31 80-176 Gdańsk	tel. 58 555 15 13 gdansk@schiessl.pl
Kraków	ul. Płk. Dąbka 13, 30-732 Kraków	tel. 12 658 89 88 krakow@schiessl.pl
Lublin	ul. Budowlana 16, 20-469 Lublin	tel. 81 744 51 02 lublin@schiessl.pl
Łódź	Al. Włókniarzy 204, 91-073 Łódź	tel. 42 686 20 95 lodz@schiessl.pl
Poznań	ul. Olszynowa 49, 62-081 Wysogotowo	tel. 61 285 68 26 poznan@schiessl.pl
Rzeszów	ul. Żołnierzy 9 Dywizji Piechoty 8, 35-083 Rzeszów	tel. 17 742 13 35 rzeszow@schiessl.pl
Sosnowiec	ul. Kresowa 6, 41-209 Sosnowiec	tel. 32 299 94 40 sosnowiec@schiessl.pl
Szczecin	ul. Heyki 27c, 70-631 Szczecin	tel. 91 462 49 59 szczecin@schiessl.pl
Warszawa I	ul. Karczunkowska 46, 02-871 Warszawa	tel. 22 750 42 90 warszawa@schiessl.pl
Warszawa II	ul. Staniewicka 18, 03-310 Warszawa	tel. 22 675 04 28, warszawa2@schiessl.pl
Wrocław	ul. Grabiszyńska 233 H, 53-234 Wrocław	tel. 71 332 31 11 wroclaw@schiessl.pl

Hisense